CATALOGO PARTI DI RICAMBIO

CATALOGUE DES PIECES DE RECHANGE

SPARE PARTS CATALOGUE

2ª EDIZIONE

COPYRIGHT © Ferrari
Societa per Azioni Esercizio Fabbriche Automobili e Corse

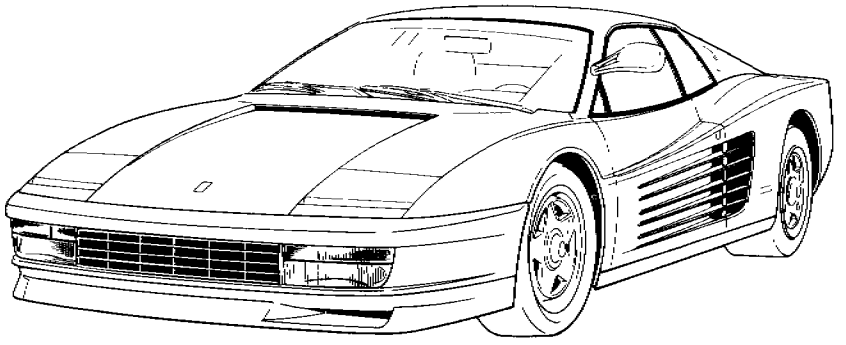

Ferrari

testarossa

Ferrari - ASSISTENZA TECNICA

Cat. n. 366/85

Printed in Italy by Graphotecnica Maranello

NORME DA OSSERVARE PER LA ORDINAZIONE DELLE PARTI DI RICAMBIO

Per le ordinazioni di parti di ricambio, indicare sempre chiaramente, oltre alla denominazione del pezzo, anche il numero di disegno desunto dall'allegato catalogo e citare i numeri di matricola del motore e del telaio della vettura da riparare.

REGLES A OBSERVER POUR COMMANDER DES PIECES DE RECHANGE

En cas de commande des pièces de rechange, nous vous prions de préciser toujours, clairement, outre que la denomination de la piéce, aussi son numero caractéristique tel que vous les trouvez dans ce catalogue, plus le numero du moteur et du chassis de la voiture a rèparer.

RULES TO BE OBSERVED WHEN ORDERING SPARE PARTS

When ordering spares, clearly indicate the denomination of each piece, its classification number as mentioned in the catalogue, and also state the number of engine and chassis of the car to be repaired.

AVVERTENZA - Le descrizioni e le illustrazioni fornite nella presente pubblicazione si intendono non impegnative; perciò la FERRARI si riserva il diritto di apportare, in qualunque momento, senza impegnarsi di aggiornare tempestivamente questa pubblicazione, le modifiche eventuali di organi, dettagli o forniture di accessori, che essa ritenesse conveniente per scopo di miglioramento o per qualsiasi esigenza di carattere costruttivo o commerciale.

NOTE - Les descriptions et les illustrations fournies dans la présente publication n'ont pas force d'engagement; aussi, FERRARI se réserve-t-il le droit d'apporter tout moment, sans s'engager à mettre à jour cette publication en temps utile, les modifications éventuelles d'organes, de détails ou fournitures d'accessoires, qu'il jugerait opportun en vue d'une amélioration ou pour quelque exigence que ce soit de caractère constructif ou commercial.

NOTE - The descriptions and illustrations included in this book are not binding; FERRARI reserve the right, to change at any time, such items or components as may be necessary to improve the functioning of efficiency, for either constructive or commercial reasons.

INDICAZIONI E ABBREVIAZIONI

Dx = Parte destra
Sx = Parte sinistra
GD = Guida destra
GS = Guida sinistra
AC = Aria condizionata
RM = Retromarcia

INDICATIONS ET ABREVIATIONS

Dx = Droite
Sx = Gauche
GD = Direction à droite
GS = Direction à gauche
AC = Air conditionné
RM = Marche arrière

INDICATIONS AND ABRIDGEMENTS

Dx = Right
Sx = Left
GD = R.H.D.
GS = L.H.D.
AC = Air conditioning
RM = Reverse gear

AVVERTENZE GENERALI PER LA CONSULTAZIONE DEL CATALOGO RICAMBI

Tutti i pezzi suscettibili di essere richiesti come parti di ricambio sono individuabili dal numero di disegno, dalla denominazione e dalla quantità riportati nel testo che accompagna le illustrazioni.

Considerato che le varianti volta a volta introdotte nella fabbricazione portano a cambiare tali numeri, denominazione e quantità nel tempo, è necessario che i MAGAZZINI PARTI DI RICAMBIO seguano attentamente le varianti comunicate periodicamente mediante i fogli di aggiornamento.

Tutti i pezzi indicati nel presente catalogo sono disponibili presso i magazzini dei Servizi Centrali Ricambi Ferrari.

Tutte le ordinazioni debbono essere effettuate indicando oltre al numero del pezzo rilevato nel Catalogo anche i numeri di telaio e di motore della vettura sulla quale dovranno essere impiegati i pezzi richiesti.

Le parti di ricambio che vengono montate per particolari esigenze solo su vetture di determinati paesi, sono contraddistinte dalla sigla internazionale del paese di destinazione.

TAVOLE

Illustrano le parti di ricambio elencate nel testo e sono così suddivise:

1 - Tavole numerate con lettere (A.B.C. ...) sulle quali sono elencati i complessivi forniti a ricambio e i particolari che li compongono.

2 - Tavole numerate da TAV. 1 a TAV. 100 nelle quali sono rilevabili i singoli particolari meccanici componenti la vettura

3 - Tavole numerate da TAV. 101 a TAV. 200 sulle quali sono rilevabili i particolari di carrozzeria componenti la vettura.

MODIFICHE

La FERRARI darà comunicazione (quando lo riterrà necessario) delle modifiche al catalogo che perciò dovrà essere tenuto costantemente aggiornato.

UTILISATION DU CATALOGUE DE PIECES DE RECHANGE

Toutes les pièces vendables en rechange sont contenues dans le présente document où elle sont réparties par planche précisant leur numéro de commande, leur désignation et la quantité entrant dans chaque organe ou élèment.

Les modifications pouvant survenir en fabrication entrainent, chaque fois, la modification de ces numéros, désignation et quantité, aussi nous recommandons à tous les MAGASINS DE PIECES DE RECHANGE de suivre trés attentivement les mises à jour que nous diffusons au fur et à mesure de ces modifications

Toutes les pièces indiquées dans le présent Catalogue sont en vente auprès des Magasins Centrales Pièces de Rechange FERRARI.

Sur toutes les commandes mentionner, outre le numèro de pièce relevé dans le Catalogue, le numèro de châssis et du moteur du véhicule auquel sont destinées les pièces demandées. Il est souhaitable d'indiquer également l'exacte désignation, donnée dans le texte, de la pièce intéressée.

Les pièces de rechange devant obligatoirement équipper les voitures suivant les lois du pays destinataire sont identifiées par moyen de la sigle international du pays en question.

PLANCHES

Les planches représentent les pièces détachées figurant dans le texte. Elles sont presentées de la façon suivante:

1 - Planches numerotées par des lettres (A.B.C. ...) où l'on trouve l'ensemble des groupes fournis à rechange tout comme le pièces qui les composent.

2 - Planches 1 à 100 où l'on trouve les pièces mécaniques qui composent la voiture.

3 - Planches 101 à 200 où l'on trouve les pièces de carrosserie qui composent la voiture.

MODIFICATIONS

La FERRARI communiquera, à sa discretion, les modifications apportées au catalogue qui devra être mis à jour en conséquence.

HOW TO CONSULT SPARE PARTS CATALOGUE

All the parts liable to be ordered as spares are identified by the part number, description and quantity mentioned in the tables.

Since the modifications now and then introduced in series production lead to changes in the number, description and quantity, it is essential for THE SPARE PARTS STORES to strictly follow the changes which will be regulary notified with the amendment sheets. All the items entered in this catalogue are available at the head store of FERRARI.

All the orders for parts should state the catalogue number and, in addition, the chassis and engine numbers of the concerned cars. When ordering, it is advisable to describe the part with the same description as given in the parts catalogue.

Spare parts fitted on cars that must comply with the laws of the Country where they are delivered to, are marked by the initials of the interested Country.

TABLES

They show the spare parts listed in the contents and are arranged in this way:

1 - Tables marked with capital letters (A.B.C. ..) where the assembly units supplied as spares and the relevant single parts are listed.

2 - Tables marked from 1 up to 100 where the single mechanic parts are shown.

3 - Tables marked from 101 up to 200 where the body parts are shown.

MODIFICATIONS

FERRARI will notify, when necessary, any modification which will occur to the parts catalogue: therefore it must be kept up to date

ELENCO DELLE TAVOLE

Tavola 1 - Basamento
Tavola 2 - Albero motore - Bielle e pistoni
Tavola 3 - Testa cilindri destra
Tavola 4 - Testa cilindri sinistra
Tavola 5 - Distribuzione - Comandi
Tavola 6 - Distribuzione - Valvole
Tavola 7 - Pompe e tubazioni alimentazione
Tavola 8 - Serbatoi carburante (Non vale per versione USA)
Tavola 9 - Serbatoi carburante (Per versione USA)
Tavola 10 - Impianto anti-evaporazione (Versione USA)
Tavola 11 - Ripartitore carburante e tubazioni (Non vale per versione USA e CH)
Tavola 12 - Ripartitore carburante e tubazioni (Versione USA e CH)
Tavola 13 - Iniezione - valvole e tubazioni
Tavola 14 - Pompa aria secondaria e tubazioni (Versione USA)
Tavola 15 - Iniezione aria e tubazioni (Versione CH)
Tavola 16 - Collettori di aspirazione
Tavola 17 - Presa aria
Tavola 18 - Comando acceleratore
Tavola 19 - Impianto di scarico (Non vale per versione USA)
Tavola 20 - Impianto di scarico (Versione USA)
Tavola 21 - Blow-by
Tavola 22 - Lubrificazione
Tavola 23 - Lubrificazione - Pompe e filtro olio
Tavola 24 - Raffreddamento motore
Tavola 25 - Impianto di raffreddamento
Tavola 26 - Pompa acqua
Tavola 27 - Frizione e comandi
Tavola 28 - Comando disinnesto frizione
Tavola 29 - Rinvio cambio
Tavola 30 - Scatola cambio - Supporti e coperchi
Tavola 31 - Scatola cambio
Tavola 32 - Ruotismi albero primario cambio
Tavola 33 - Ruotismi albero secondario cambio
Tavola 34 - Comandi cambio
Tavola 35 - Differenziale e semiassi
Tavola 36 - Comando idraulico freni
Tavola 37 - Impianto freni
Tavola 38 - Pinze freni anteriori e posteriori
Tavola 39 - Comando freno a mano
Tavola 40 - Scatola guida e organi di sterzo
Tavola 41 - Comando sterzo
Tavola 42 - Sospensione anteriore - Ammortizzatore e disco freno
Tavola 43 - Sospensione anteriore - Leve
Tavola 44 - Sospensione posteriore - Disco freno
Tavola 45 - Sospensione posteriore - Leve e ammortizzatore
Tavola 46 - Ruote
Tavola 47 - Accensione motore
Tavola 48 - Generazione di corrente
Tavola 49 - Impianto condizionamento aria
Tavola 50 - Dotazione attrezzi

VARIANTI PER VETTURE GUIDA DESTRA

Tavola 51 - Comando disinnesto frizione
Tavola 52 - Comando idraulico freni - Acceleratore

LIST OF TABLES

Table 1 - Crankcase
Table 2 - Crankshaft - Connecting rods and pistons
Table 3 - Cylinder head (Right)
Table 4 - Cylinder head (Left)
Table 5 - Timing system - Controls
Table 6 - Timing system - Valves
Table 7 - Fuel pumps and pipes
Table 8 - Fuel tanks (Not for U.S. version)
Table 9 - Fuel tanks (For U.S. version)
Table 10 - Anti-evaporative emission control system (For U.S. version)
Table 11 - Fuel distributors lines (Not for U.S. and CH version)
Table 12 - Fuel distributors lines (For U.S. and CH version)
Table 13 - Fuel injection system - valves and lines
Table 14 - Secondary air pump and lines (For U.S. version)
Table 15 - Air injection and lines (For CH version)
Table 16 - Air intake manifolds
Table 17 - Air intake
Table 18 - Throttles control
Table 19 - Exhaust system (Not for U.S. version)
Table 20 - Exhaust system (For U.S. version)
Table 21 - Blow-by
Table 22 - Lubrication
Table 23 - Lubrication - Pumps and oil filter
Table 24 - Engine cooling
Table 25 - Cooling system
Table 26 - Water pump
Table 27 - Clutch and controls
Table 28 - Clutch release control
Table 29 - Gear box transmission
Table 30 - Gear box - Mountings and covers
Table 31 - Gear box
Table 32 - Main shaft gears
Table 33 - Lay shaft gears
Table 34 - Gear box controls
Table 35 - Differential and axle shafts
Table 36 - Brake hydraulic system
Table 37 - Brake system
Table 38 - Calipers for front and rear brakes
Table 39 - Hand - Brake control
Table 40 - Steering box and linkage
Table 41 - Steering column
Table 42 - Front suspension - Shock absorber and brake disc
Table 43 - Front suspension - Wishbones
Table 44 - Rear suspension - Brake disc
Table 45 - Rear suspension - Wishbones and shock absorbers
Table 46 - Wheels
Table 47 - Engine ignition
Table 48 - Current generation
Table 49 - Air conditioning system
Table 50 - Tool kit

VARIANTS FOR R.H.D. VERSION

Table 51 - Clutch release control
Table 52 - Brake hydraulic system - Accelerator control

LISTE DE TABLES

Table 1 - Carter de vilebrequin
Table 2 - Vilebrequin, bielles et pistons
Table 3 - Culasse de cylindre (Droite)
Table 4 - Culasse de cylindre (Gauche)
Table 5 - Distribution - Commandes
Table 6 - Distribution - Soupapes
Table 7 - Pompes et tuyautage d'alimentation
Table 8 - Réservoirs d'essence (Version USA exclue)
Table 9 - Réservoirs d'essence (Pour la version USA)
Table 10 - Système d'anti-évaporation (Pour la version USA)
Table 11 - Doseur distributeur carburant et conduites (Version USA et CH exclue)
Table 12 - Doseur distributeur carburant et conduites (Pour la version USA et CH)
Table 13 - Injection - soupapes and tuyautage
Table 14 - Pompe à air secondaire et tuyautage (Pour la version USA)
Table 15 - Injection d'air et tuyautage (Pour la version CH)
Table 16 - Collecteurs d'aspiration
Table 17 - Prise d'air
Table 18 - Commande accélerateur
Table 19 - Système d'èchappement (Versione USA exclue)
Table 20 - Systeme d'échappement (Pour la version USA)
Table 21 - Recyclage des gaz du carter
Table 22 - Lubrification
Table 23 - Lubrification - Pompes et filtres d'huile
Table 24 - Refroidissement du moteur
Table 25 - Système de refroidissement
Table 26 - Pompe à eau
Table 27 - Embrayage et commandes
Table 28 - Commande de débrayage
Table 29 - Renvoi de boîte de vitesses
Table 30 - Boîte de vitesses - supports et couvercles
Table 31 - Boîte de vitesses
Table 32 - Arbre primaire et engrenages
Table 33 - Arbre secondaire et engrenages
Table 34 - Commandes de boîte de vitesses
Table 35 - Différentiel et demi-essieux
Table 36 - Commande hydraulique des freins
Table 37 - Système de freinage
Table 38 - Calipers des freins avant et arrière
Table 39 - Commande de frein à main
Table 40 - Boîte et timonerie de direction
Table 41 - Commande de direction
Table 42 - Suspension avant - Amortisseurs et disque de frein
Table 43 - Suspension avant - Leviers
Table 44 - Suspension arrière - Disque de frein
Table 45 - Suspension arrière - Leviers et amortisseurs
Table 46 - Roues
Table 47 - Allumage moteur
Table 48 - Génération de courant
Table 49 - Système de l'air conditionné
Table 50 - Jeu d'outils

VARIANTES POUR VOITURES CONDUITE A DROITE

Table 51 - Commande de débrayage
Table 52 - Commande hydraulique de freins - Accélérateur

testarossa

COMPLESSIVI FORNITI
A RICAMBIO

ENSEMBLE DISPONIBLE EN
PIECES DETACHEES

SPARE ASSEMBLY UNITS

Dis.No. Part.No.	Q.ty	DENOMINAZIONE	DESCRIPTION
124528		Gruppo propulsore completo (Non vale per USA e CH)	Propelling unit complete (Not for U.S. and CH version)
125197		Gruppo propulsore completo (Per versione USA)	Propelling unit complete (For U.S. version)
126935		Gruppo propulsore completo (Per versione CH)	Propelling unit complete (For CH version)
124527		Motore completo (Non vale per USA e CH)	Engine complete (Not for U.S. and CH version)
125196		Motore completo (Per versione USA)	Engine complete (For U.S. version)
126934		Motore completo (Per versione CH)	Engine complete (For CH version)
126926		Cambio completo di ruotismi differenziale e supporti	Gearbox with differential gears and support
126927		Serie guarnizioni gruppo propulsore (Non vale per USA e CH)	Set of gasket propelling unit (Not for U.S. and CH version)
127996		Serie guarnizioni gruppo propulsore (Per USA e CH)	Set of gasket propelling unit (For U.S. and CH version)
61508600		Serie completa serrature e blocchetto di accessione (Non vale per USA)	Set of doors and ignition locks (Not for U.S. version)
61533000		Serie completa serrature e blocchetto di accensione (Per versione USA)	Set of doors and ignition locks (For U.S. version)

Dis.No. Part.No.	Q.ty	DENOMINAZIONE	DESCRIPTION

MECHANICAL UNITS
BASIC VERSION

ORGANES MECANIQUES
VERSION DE BASE

GRUPPI MECCANICI
VERSIONE BASE

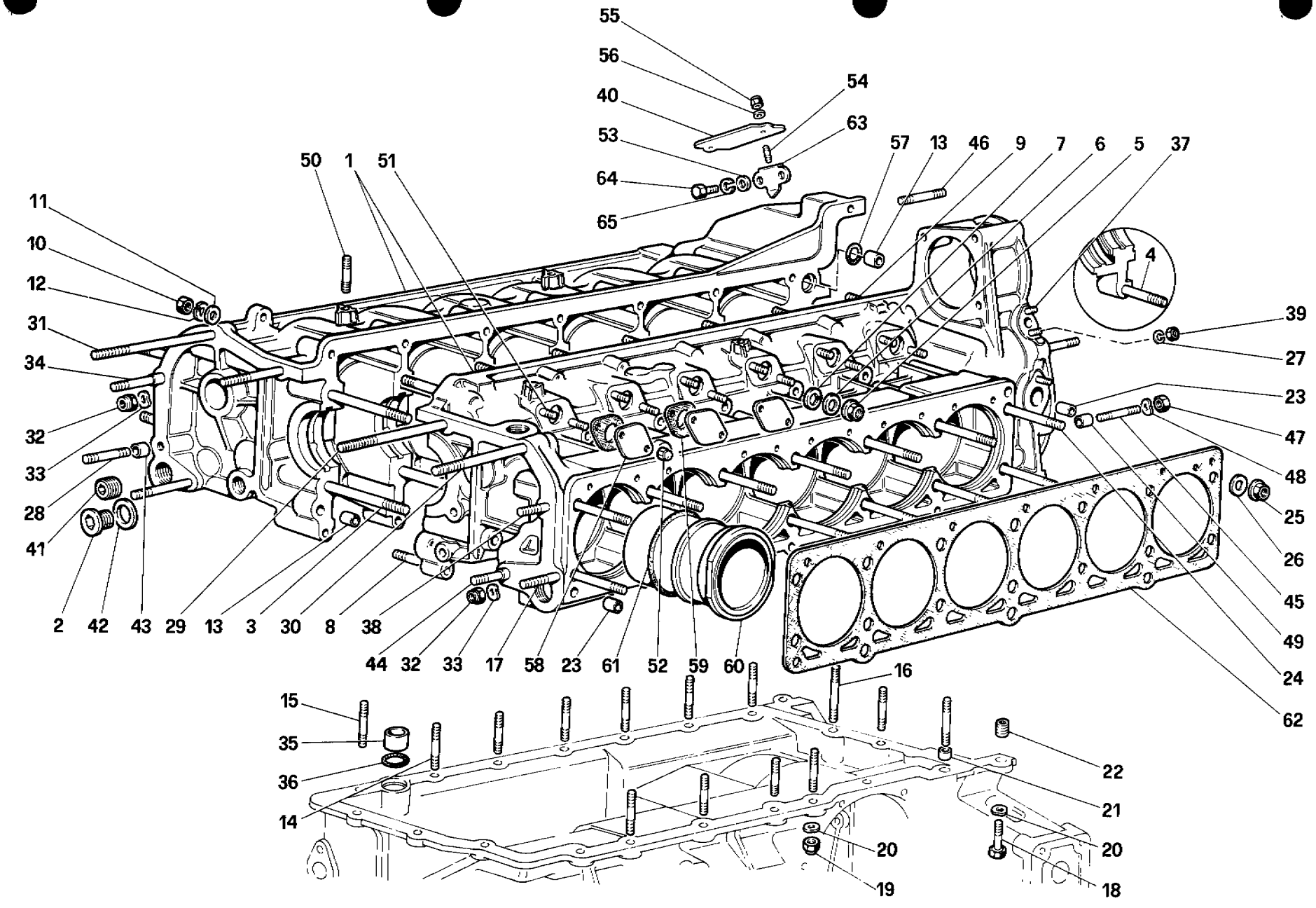

00213

Ferrari testarossa

BASAMENTO
CRANKCASE

TAV. 1
DATA: *SETTEMBRE 1985*

TAVOLA 1

Rif.	Dis. No. Part No.	Q.ty	DENOMINAZIONE	DESCRIPTION
1	**121431**	1	**Basamento completo**	**Crankcase, complete**
-	**122170**	1	Semibasamento sinistro (col basamento completo)	Left semi-crankcase (as part of complete crankcase)
-	**122169**	1	Semibasamento destro (col basamento completo)	Right semi-crankcase (as part of complete crankcase)
2	**10304611**	2	Tappo	Plug
3	**102687**	14	Prigioniero fissaggio semibasamenti	Semi-crankcase securing stud
4	**109539**	1	Prigioniero fissaggio semibasamenti	Semi-crankcase securing stud
5	**102693**	15	Dado	Nut
6	**102694**	15	Rondella	Washer
7	**106855**	15	Rondella	Washer
8	**13546630**	3	Prigioniero fissaggio semibasamenti	Semi-crankcase securing stud
9	**102689**	9	Prigioniero fissaggio semibasamenti	Semi-crankcase securing stud
-	**102690**	1	Prigioniero fissaggio semibasamenti	Semi-crankcase securing stud
10	**12164721**	13	Dado	Nut
11	**102695**	13	Rondella	Washer
12	**106853**	13	Rondella	Washer
13	**102692**	2	Grano centraggio semibasamenti	Semi-crankcase centering dowel
14	**13449621**	12	Prigioniero fissaggio basamento alla scatola cambio	Stud securing crankcase to gearbox
15	**13449821**	1	Prigioniero	Stud
16	**13450121**	2	Prigioniero	Stud
17	**13543821**	1	Prigioniero	Stud
18	**11306921**	2	Bullone fissaggio basamento e corpo intermedio	Bolt securing crankcase to intermediate support
19	**12575621**	15	Dado	Nut
20	**12601471**	18	Rondella	Washer
21	**100052**	1	Grano di centraggio	Dowel
22	**13526070**	3	Filetto riportato	Threaded insert
23	**124382**	4	Grano di centraggio	Dowel
24	**102691**	28	Prigioniero fissaggio teste	Cyl. heads securing studs
25	**100101**	28	Dado	Nut
26	**100100**	28	Rondella	Washer
27	**106849**	4	Rondella	Washer
28	**13543621**	1	Prigioniero sul grano Dx.	Stud on RH dowel
29	**13970921**	1	Prigioniero	Stud
30	**13970421**	1	Prigioniero	Stud
31	**13970521**	1	Prigioniero	Stud

Rif.	Dis. No. Part No.	Q.ty	DENOMINAZIONE	DESCRIPTION
32	**101139**	10	Dado	Nut
33	**12601371**	10	Rondella	Washer
34	**13544321**	3	Prigioniero	Stud
35	**121201**	1	Grano	Dowel
36	**123263**	1	Anello di tenuta	Seal ring
37	**13539021**	4	Prigioniero fissaggio sensori	Probes securing stud
38	**13543421**	1	Prigioniero	Stud
39	**15896411**	4	Dado	Nut
40	**102697**	1	Coperchietto chiusura asola ispezione volano	Cover for flywheel inspection slot
41	**10269850**	1	Tappo per fori lubrificazione	Plug for lubricating ports
-	**14326050**	2	Tappo per fori lubrificazione (8x1.25)	Plug for lubricating ports
-	**14326150**	1	Tappo perfori lubrificazione (10x1.25)	Plug for lubricating ports
42	**10264560**	2	Guarnizione	Gasket
43	**102704**	2	Grano di centraggio	Dowel
44	**13543721**	1	Prigioniero sul grano Sx.	Stud on LH dowel
45	**13544221**	2	Prigioniero sul grano	Stud on dowel
46	**13544121**	3	Prigioniero	Stud
47	**16100811**	5	Dado	Nut
48	**12601371**	5	Rondella	Washer
49	**102704**	2	Grano di centraggio	Dowel
50	**13541821**	4	Prigioniero per supporto dosatori	Stud for metering devices support
51	**11500021**	24	Prigioniero	Stud
52	**100044**	24	Dado	Nut
53	**10519301**	2	Rondella	Washer
54	**11500021**	2	Prigioniero per coperchietto ispezione volano	Stud for cover of flywheel inspection slot
55	**100044**	2	Dado	Nut
56	**12601271**	2	Rondella	Washer
57	**102743**	1	Anello di tenuta	Seal ring
58	**102698**	12	Coperchietto	Cover
59	**102699**	12	Guarnizione	Gasket
60	**119853**	12	Canna cilindro	Cylinder liner
61	**110021**	12	Anello di tenuta	Seal ring
62	**120480**	2	Guarnizione (Dopo esaur. vale n. **125045**)	Gasket (PN **125045** on exhaustion)
63	**124676**	1	Piastrina con indice di fasatura	Plate with timing mark
64	**10977621**	2	Bullone	Bolt
65	**106849**	2	Rondella	Washer

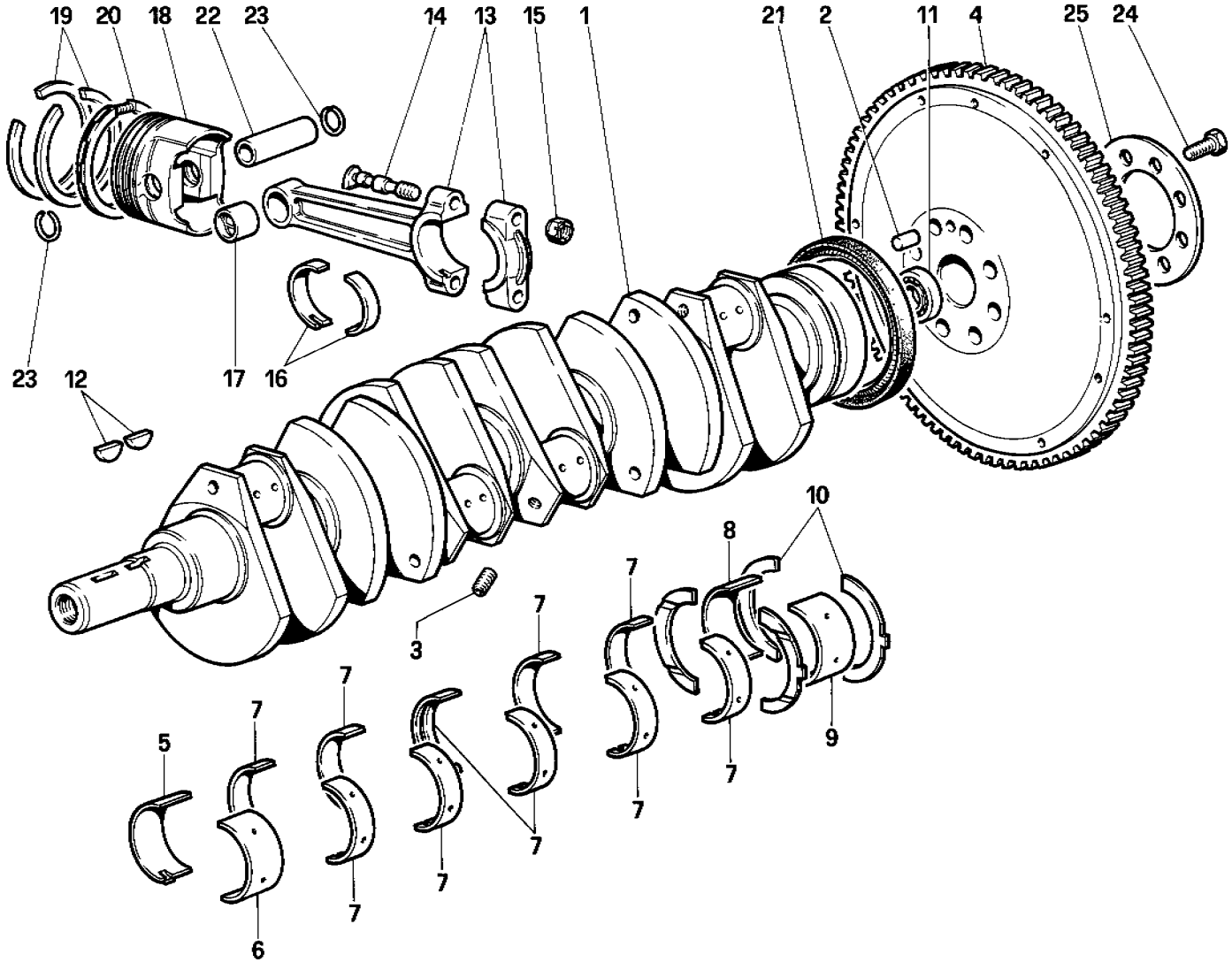

00310

Ferrari testarossa

ALBERO MOTORE - BIELLE E PISTONI
CRANKSHAFT - CONNECTING RODS AND PISTONS

TAV. 2
DATA: SETTEMBRE 1985

TAVOLA 2

Rif.	Dis. No. Part No.	Q.ty	DENOMINAZIONE	DESCRIPTION
1	**120902**	1	Albero motore	Crankshaft
2	**100185**	1	Grano di centraggio	Dowel
3	**14326150**	12	Tappo	Plug
4	**123923**	1	Volano (dal motore N. **258** vale N. **128538**) - Non vale per **USA** e **CH**	Flywheel (From engine no. **258** use part No**128538**) Not for **U.S.** and **CH** version
4	**125780**	1	Volano (Per **USA** e **CH**)	Flywheel (For **U.S.** and **CH** version)
-	**108603**	1	**Serie cuscinetti di banco ϕ normale**	**Set of regular ϕ main bearings**
-	**108604**	1	**Serie cuscinetti di banco 1a minorazione mm 0,254**	**Set of main bearings 1st undersize 0,254 mm.**
-	**108605**	1	**Serie cuscinetti di banco 2a minorazione mm. 0,508**	**Set of main bearings 2nd undersize 0,508 mm.**
5	**100118**	1	Semicuscinetto anteriore destro	Right front half bearing
-	**100119**		1a minorazione mm. 0,254 sul ϕ	1st undersize 0.254 mm on ϕ
-	**100120**		2a minorazione mm. 0,508 sul ϕ	2nd undersize 0.508 mm. on ϕ
6	**100122**	1	Semicuscinetto anteriore sinistro	Left front half bearing
-	**100123**		1a minorazione mm. 0,254 sul ϕ	1st undersize 0.254 mm. on ϕ
-	**100124**		2a minorazione mm. 0,508 sul ϕ	2nd undersize 0.508 mm. on ϕ
7	**100134**	10	Semicuscinetto intermedio Dx. e Sx.	Right and left interm. half bearing
-	**100135**		1a minorazione mm. 0,254 sul ϕ	1st undersize 0.254 mm. on ϕ
-	**100136**		2a minorazione mm. 0,508 sul ϕ	2nd undersize 0.508 mm. on ϕ
8	**100138**	1	Semicuscinetto posteriore Dx.	Right rear half bearing
-	**100139**		1a minorazione mm. 0,254 sul ϕ	1st undersize 0.254 mm. on ϕ
-	**100140**		2a minorazione mm. 0,508 sul ϕ	2nd undersize 0.508 mm. on ϕ
9	**100142**	1	Semicuscinetto posteriore Sx.	Left rear half bearing
-	**100143**		1a minorazione mm. 0,254 sul ϕ	1st undersize 0.254 mm. on ϕ
-	**100144**		2a minorazione mm. 0,508 sul ϕ	2nd undersize 0.508 mm. on ϕ
10	**100146**		Anello di rasamento per supporto posteriore	Shim for rear support

Rif.	Dis. No. Part No.	Q.ty	DENOMINAZIONE	DESCRIPTION
-	**113984**		1a maggiorazione mm. 0,127	1st oversize 0.127 mm.
-	**100147**		2a maggiorazione mm. 0,25	2nd oversize 0.25 mm.
11	**103877**	1	Cuscinetto supporto albero frizione	Bearing for clutch shaft support
12	**10206520**	2	Linguetta sull'albero motore	Feather key on crankshaft
-	**109738**	12	**Biella completa**	**Connecting rod, complete**
13	**109688**	12	Biella e cappello (col complessivo n. **109738**)	Connecting rod and cap (with assy P.N. **109738**)
14	**100156**	24	Bullone serraggio biella	Connecting rod tightening bolt
15	**104011**	24	Dado per bullone biella	Nut for connecting rod tightening bolt
16	**100150**	24	Semicuscinetto di biella	Connecting rod half bearing
-	**100151**		1a minorazione mm. 0,254 sul ϕ	1st undersize 0.254 mm. on ϕ
-	**100152**		2a minorazione mm. 0,508 sul ϕ	2nd undersize 0.508 mm. on ϕ
17	**107100**	12	Boccola per spinotto	Bush for godgeon pin
18	**120449**	12	Pistone completo (Non vale per **USA**)	Piston, complete (Not for **U.S.** version)
18	**120450**	12	Pistone completo (Per **USA**)	Piston, complete (for **U.S.** version)
-	**121531**	1	**Serie segmenti**	**Set of segments**
19	**119850**	24	Anello di tenuta AC (1a e 2a gola) con la serie n. **121531**	AC seal ring (1st and 2nd groove) with set P.N. **121531**
20	**119851**	12	Anello raschiaolio ROF 3a gola - con la serie **121531**	ROF scraper ring (3rd groove) with set P.N. **121531**
21	**100014**	1	Anello di tenuta	Seal ring
22	**119537**	12	Spinotto	Gudgeon pin
23	**100174**	24	Anello per spinotto	Ring for gudgeon pin
24	**103875**	8	Vite fissaggio volano	Flywheel securing screw
25	**108662**	1	Piastrina di sicurezza	Safety plate

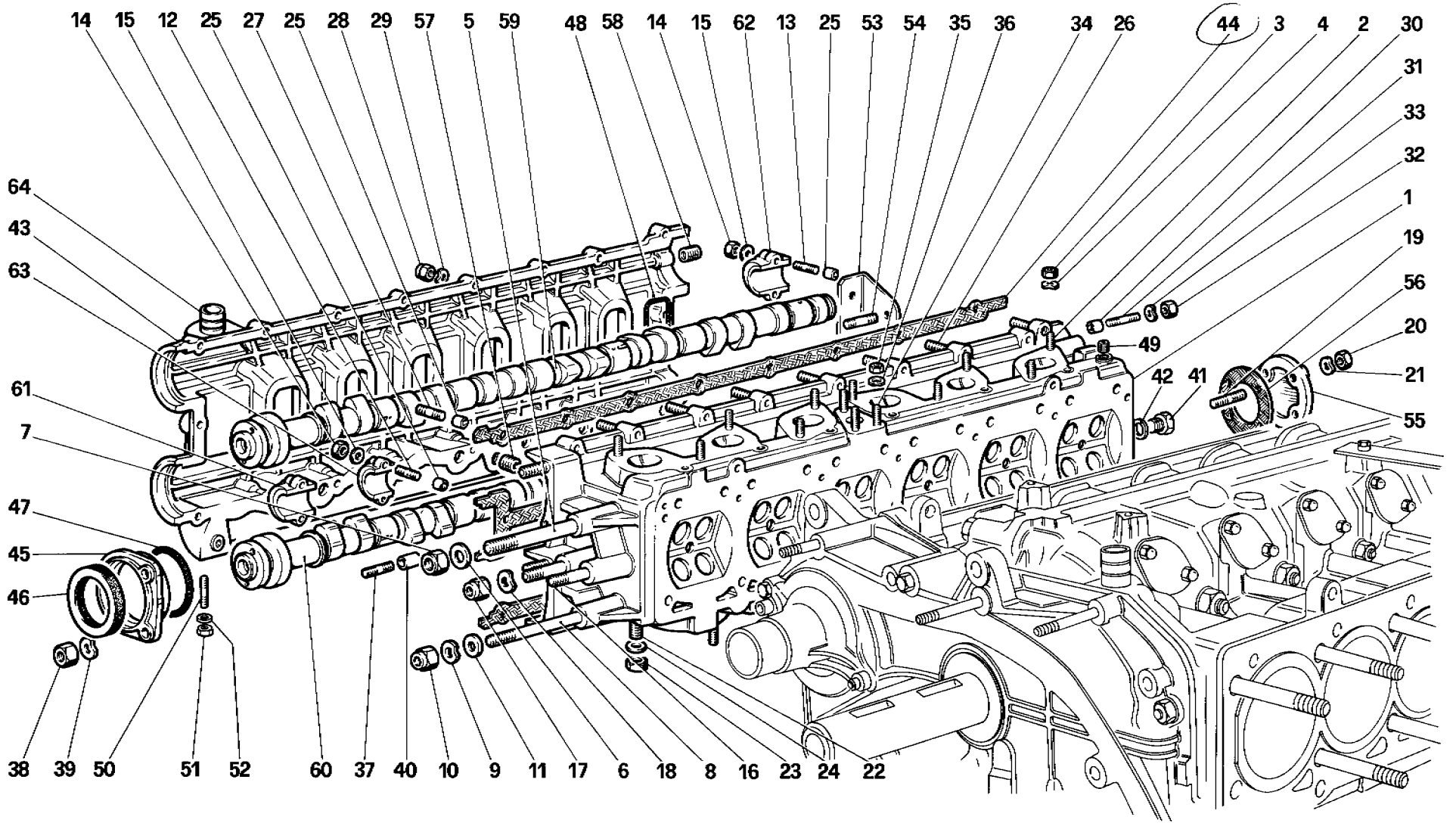

00513

Ferrari testarossa

TESTA CILINDRI DESTRA
CYLINDER HEAD (RIGHT)

TAV. 3
DATA: *SETTEMBRE 1985*

TAVOLA 3

Rif.	Dis. No. Part No.	Q.ty	DENOMINAZIONE	DESCRIPTION
-	121440	1	**Testa cilindri destra completa** (Non vale per **USA** e **CH**)	**Right cylinder head, complete** (Not for **U.S.** and **CH** version)
1	120597	1	Testa Dx. (con la testa completa N. **121440**)	Right cylinder head (with complete cylinder head no. **121440**)
-	123064	1	**Testa cilindri destra completa** (Per **USA** e **CH**)	**Right cylinder head, complete** (For **U.S.** and **CH** version)
1	123054	1	Testa Dx. (Con la testa completa n. **123064**)	Right cylinder head (with complete cylinder head no. **123064**)
2	12354521	10	Prigioniero	Stud
3	16100811	10	Dado	Nut
4	11194071	10	Rondella	Washer
5	13953121	1	Prigioniero	Stud
6	12601471	1	Rondella	Washer
7	12575611	1	Dado	Nut
8	13970321	1	Prigioniero (Per **USA** e **CH** vale n. **13970421**)	Stud (For **U.S.** and **CH** version use no. **13970421**)
9	12604471	1	Rondella	Washer
10	16104411	1	Dado	Nut
11	112761	1	Rondella tranciata	Spring washer
12	102735	24	Prigioniero per cappelli interni	Stud for inner caps
13	102754	4	Prigioniero per cappelli esterni	Stud for outer caps
14	15896211	28	Dado	Nut
15	11197773	28	Rondella	Washer
16	13543421	2	Prigioniero (corpo tendicinghia)	Stud (belt stretcher)
17	101139	2	Dado	Nut
18	12601371	2	Rondella	Washer
19	11500321	2	Prigioniero (Per **USA** e **CH** vale **13541021**)	Stud (For **U.S.** and **CH** use **13541021**)
20	102741	3	Dado	Nut
21	12601271	3	Rondella	Washer
22	13543521	12	Prigioniero	Stud
23	105938	12	Dado (in alternativa n. **124525**)	Nut (PN **124525** in alternative)
24	106852	12	Rondella	Washer
25	102725	30	Grano di centraggio	Dowel
26	13541321	16	Prigioniero per coperchi	Stud for covers
27	13541421	2	Prigioniero (sul grano)	Stud on dowel
28	100044	18	Dado cieco	Cap nut
29	12601271	18	Rondella	Washer
30	102725	2	Grano per supporto calotta	Dowel for distributor cap support
31	13541121	2	Prigioniero	Stud
32	15896211	2	Dado	Nut
33	11197773	2	Rondella	Washer
34	13541021	3	Prigioniero	Stud
35	102741	3	Dado	Nut

Rif.	Dis. No. Part No.	Q.ty	DENOMINAZIONE	DESCRIPTION
36	12601271	3	Rondella	Washer
37	13541121	4	Prigioniero	Stud
38	102741	4	Dado	Nut
39	12601271	4	Rondella	Washer
40	102725	4	Grano	Dowel
41	10300740	1	Tappo scarico acqua	Water drain plug
42	10257060	1	Guarnizione	Gasket
43	121446	1	Coperchio testa Dx. (con la testa cilindri) Fino esaurimento	Right cyl. head cover (with cyl. head) Until exhausted up to ENG # 100
43	128795	1	Coperchio testa Dx. (Con la testa cilindri) Dopo esaurimento n. **121446**	Right cyl. head cover (with cyl. head) After exhaustion PN **121446**
44	121126	1	Guarnizione (per coperchio n. **121446**)	Gasket (For cover PN. **121446**)
44	127227	1	Guarnizione (per coperchio n. **128795**)	Gasket (For cover PN. **128795**)
45	121116	2	Coperchietto anteriore	Front cover
46	114639	2	Anello di tenuta (In alternativa n. **128260**)	Seal ring (PN**128260** in alternative)
47	117036	2	Anello di tenuta	Seal ring
48	127649	6	Anello di tenuta (per coperchio n. **128795**)	Seal ring (For cover PN. **128795**)
49	14326150	3	Tappo	Plug
50	11500121	2	Prigioniero	Stud
51	15896211	2	Dado	Nut
52	12601271	2	Rondella	Washer
53	124594	1	Staffa	Bracket
54	11500421	2	Prigioniero	Stud
55	103796	1	Coperchietto post.	Rear cover
56	104694	1	Guarnizione	Gasket
57	10269750	3	Tappo	Plug
58	13525470	1	Heli-coil	Heli-coil
59	123101	1	**Albero distribuzione asp. Dx. completo** (Fino al motore n. **257** - Non vale per **USA** e **CH**)	**Right intake camshaft, complete** (Until engine no. **257** - Not for **U.S.** and **CH** version)
59	123413	1	**Albero distribuzione asp. Dx. completo** (Dal motore n. **258**) Vale per **USA** e **CH**	**Right intake camshaft, complete** (Starting from engine no. **258**) For **U.S.** and **CH** version)
60	123105	1	**Albero distribuzione scarico Dx. completo**	**Right exhaust camshaft, complete**
61	114499	2	Cappello anteriore (con la testa cilindri completa)	Front cap (with complete cylinder head)
62	114497	2	Cappello posteriore (con la testa cilindri completa)	Rear cap (with complete cylinder head)
63	117043	10	Cappello intermedio (con la testa cilindri completa) Dopo es. vale n. **126811**	Intermediate cup (with complete cylinder head) After exhaustion use no. **126811**
64	102705	1	Raccordo	Union

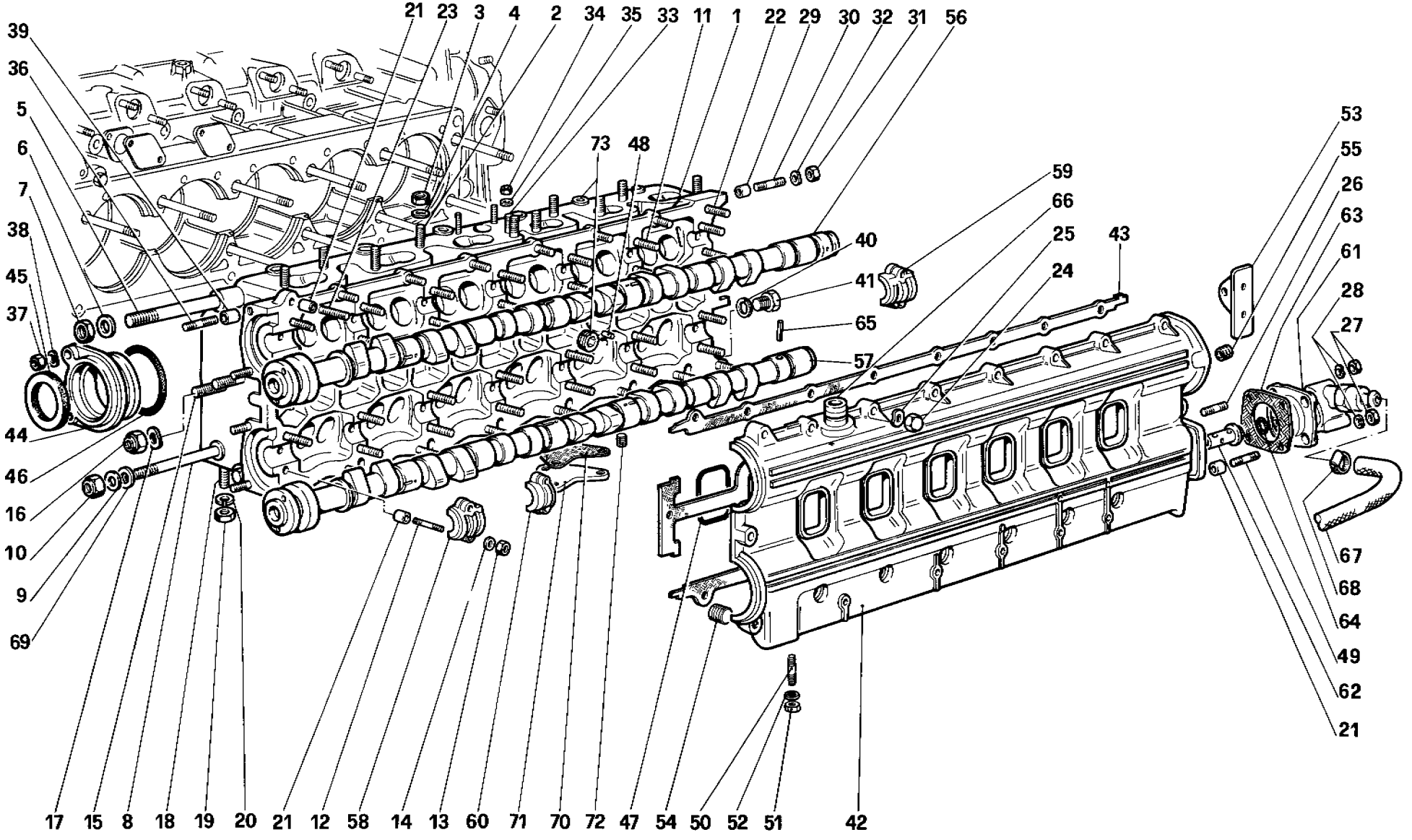

00615

Ferrari testarossa

TESTA CILINDRI SINISTRA
CYLINDER HEAD (LEFT)

TAV. 4
DATA: *SETTEMBRE 1985*

TAVOLA 4

Rif.	Dis. No. Part No.	Q.ty	DENOMINAZIONE	DESCRIPTION
-	**121441**	1	**Testa cilindri sinistra completa** (Non vale per **USA** e **CH**)	**Left cylinder head, complete** (Not for **U.S.** and **CH** version)
1	**120598**	1	Testa Sx. (con la testa N. **121441**)	Left cylinder head (with cyl. head head no. **121441**)
-	**123065**	1	Testa cilindri sinistra completa (Per **USA** e **CH**)	Left cylinder head, complete (For **U.S.** and **CH** version)
1	**123055**	1	Testa Sx. (Con la testa n. **123065**)	Left cylinder head (with cyl. head no. **123065**)
2	**12354521**	10	Prigioniero	Stud
3	**16100811**	10	Dado	Nut
4	**11194071**	10	Rondella	Washer
5	**13953121**	1	Prigioniero	Stud
6	**12601471**	1	Rondella	Washer
7	**12575611**	1	Dado	Nut
8	**13970421**	1	Prigioniero	Stud
9	**12604471**	1	Rondella	Washer
10	**16104411**	1	Dado	Nut
11	**102735**	24	Prigioniero (cappelli interni)	Stud (inner caps)
12	**102754**	4	Prigioniero (cappelli esterni)	Stud (outer caps)
13	**15896211**	28	Dado	Nut
14	**11197773**	28	Rondella	Washer
15	**13543421**	2	Prigioniero (corpo tendicinghia)	Stud (belt stretcher)
16	**101139**	2	Dado	Nut
17	**12601371**	2	Rondella	Washer
18	**13543521**	12	Prigioniero	Stud
19	**105938**	12	Dado (In alternativa n. **124525**)	Nut (PN **124525** in alternative)
20	**106852**	12	Rondella	Washer
21	**102725**	30	Grano di centraggio	Dowel
22	**13541321**	16	Prigioniero per coperchi	Stud for covers
23	**13541421**	2	Prigioniero sul grano	Stud on dowel
24	**100044**	18	Dado cieco	Cap nut
25	**12601271**	18	Rondella	Washer
26	**11500521**	2	Prigioniero fiss. depressore	Vacuum pump securing stud
27	**102741**	2	Dado	Nut
28	**11197771**	2	Rondella	Washer
29	**102725**	2	Grano per supporto calotta	Dowel for distributor cap support
30	**13541121**	2	Prigioniero	Stud
31	**15896211**	2	Dado	Nut
32	**11197773**	2	Rondella	Washer
33	**13541021**	3	Prigioniero	Stud
34	**102741**	3	Dado	Nut
35	**12601271**	3	Rondella	Washer
36	**13541121**	4	Prigioniero	Stud
37	**102741**	4	Dado	Nut
38	**12601271**	4	Rondella	Washer
39	**102725**	4	Grano	Dowel
40	**10300740**	1	Tappo scarico acqua	Water drain plug

Rif.	Dis. No. Part No.	Q.ty	DENOMINAZIONE	DESCRIPTION
41	**10257060**	1	Guarnizione	Gasket
42	**121447**	1	Coperchio testa Sx. (con la testa completa) (Fino esaurimento)	Left cyl. head cover (with cyl. head) Until exhausted
42	**128796**	1	Coperchio testa Sx. (Con la testa completa) Dopo esaurimento n. **121447**	Left cyl. head cover (with cyl. head) After exhaustion PN **121447**
43	**121127**	1	Guarnizione (per coperchio n. **121447**)	Gasket (For cover PN. **121447**)
44	**121116**	2	Coperchietto anteriore	Front cover
45	**114639**	2	Anello di tenuta (In alternativa n. **128260**)	Seal ring (PN**128260** in alternative)
46	**117036**	2	Anello di tenuta	Seal ring
47	**127649**	6	Anello di tenuta (per coperchio n. **128796**)	Seal ring (For cover PN. **128796**)
48	**10330210**	2	Grano (per coperchio n. **121447**)	Dowel (For cover PN **121447**)
49	**11500421**	2	Prigioniero fiss. depressore e staffa	Vacuum pump securing stud
50	**11500121**	2	Prigioniero	Stud
51	**15896211**	2	Dado	Nut
52	**12601271**	2	Rondella	Washer
53	**124594**	1	Staffa	Bracket
54	**10269750**	3	Tappo	Plug
55	**13525470**	1	Heli-coil	Heli-coil
56	**123103**	1	Albero distribuzione asp. Sx. completo (Fino al motore n. **257** - Non vale per **USA** e **CH**)	Left intake camshaft, complete (Until engine no. **257** - Not for **U.S.** and **CH** version)
56	**124033**	1	Albero distribuzione asp. Sx. completo (Dal motore n. **258**) Vale per **USA** e **CH**	Left intake camshaft, complete (Starting from engine no. **258** For **U.S.** and **CH** version)
57	**123107**	1	Albero distribuzione scarico Sx. completo	Left exhaust camshaft, complete
58	**114499**	2	Cappello anteriore (con la testa completa)	Front cap (with complete cylinder head)
59	**114497**	2	Cappello posteriore (con la testa completa)	Rear cap (with complete cylinder head)
60	**117043**	10	Cappello intermedio (con la testa completa) Dopo es. vale n. **126811**	Intermediate cup (with complete cylinder head) After exhaustion use no. **126811**
61	**122737**	1	Depressore aria	Vacuum pump
62	**121054**	1	Innesto	Coupling
63	**122781**	1	Guarnizione	Gasket
64	**105661**	1	Anello OR	O-Ring
65	**13938070**	1	Spina	Pin
66	**102705**	1	Raccordo	Union
67	**125031**	1	Tubo al 3 vie	3-way union
68	**12579590**	1	Fascetta	Clamp
69	**112761**	1	Rondella	Washer
70	**127143**	1	Guarnizione (Non vale per **USA** e **CH**)	Gasket (Not for **U.S.** and **CH** version)
71	**127834**	1	Coperchietto (Non vale per **USA** e **CH**)	Cover (Not for **U.S.** and **CH** version)
72	**14326150**	3	Tappo	Plug
73	**127635**	2	Tappo	Plug

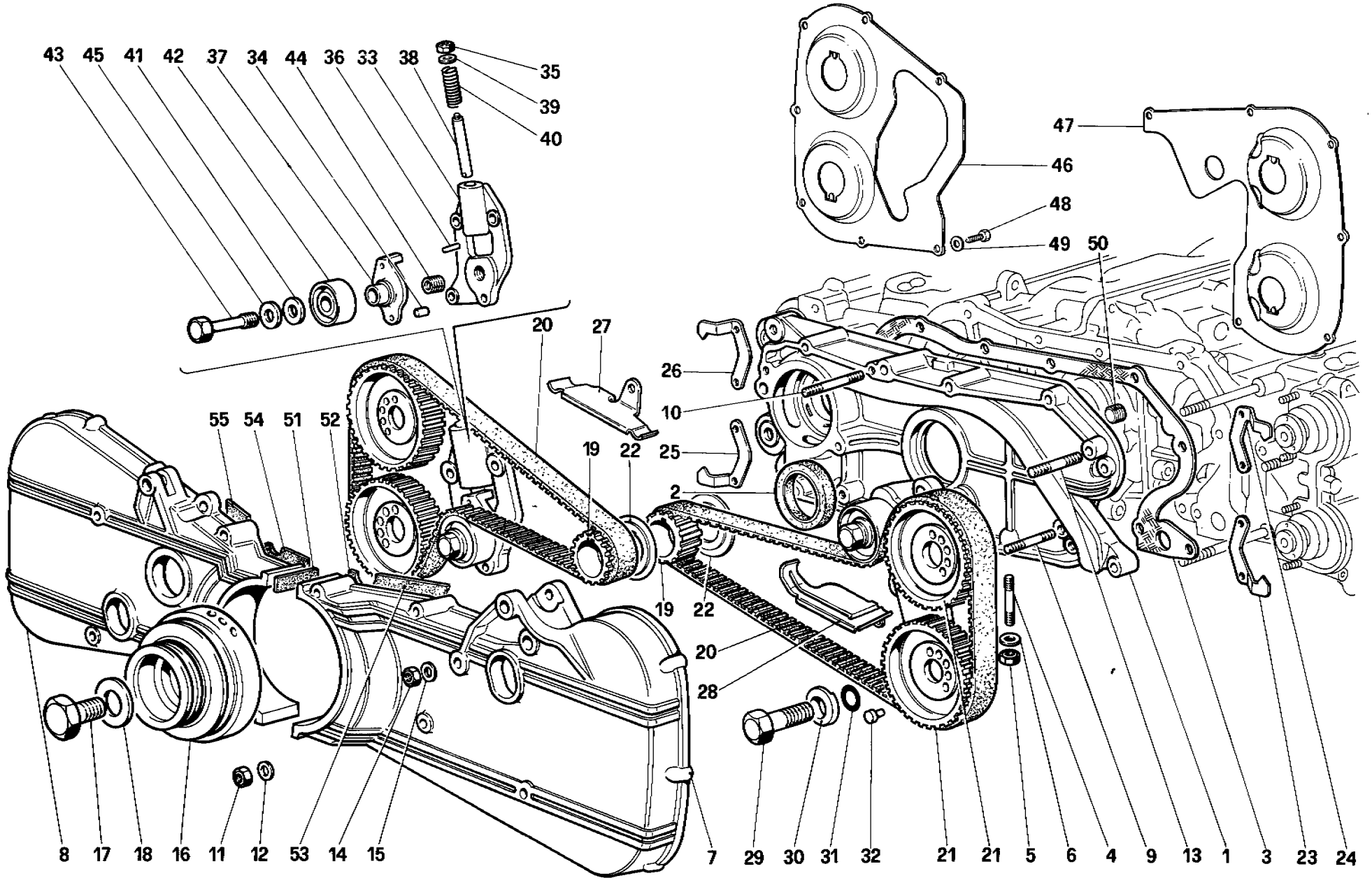

00915

Ferrari testarossa

DISTRIBUZIONE - COMANDI
TIMING SYSTEM - CONTROLS

TAV. **5**
DATA: *SETTEMBRE 1985*

TAVOLA 5

Rif.	Dis. No. Part No.	Q.ty	DENOMINAZIONE	DESCRIPTION
1	121433	1	**Coperchio anteriore completo** (col basamento completo)	**Front cover, complete** (with complete crankcase)
-	122171	1	Coperchio anteriore (non a ricambio)	Front cover (not avail.as spare part)
2	121094	1	Anello di tenuta	Seal ring
3	122172	1	Guarnizione	Gasket
4	13449621	3	Prigioniero	Stud
5	12575621	3	Dado	Nut
6	12601471	1	Rondella	Washer
7	126068	1	Carter sinistro	L.H. cover
8	125778	1	Carter destro	R.H. cover
9	13544421	1	Prigioniero (Per **USA** vale N. **13544321**)	Stud (For **U.S.** version use No. **13544321**)
10	13544321	2	Prigioniero	Nut
11	101139	3	Dado	Nut
12	12601371	3	Rondella	Washer
13	13450421	1	Prigioniero	Stud
14	12575611	1	Dado	NUt
15	12601471	1	Rosetta	Washer
16	122955	1	Smorzatore torsionale (Non vale per **USA** e **CH**)	Damper (Not for **U.S.** and **CH** version)
16	125194	1	Smorzatore torsionale (Per **USA** e **CH** e su tutte le vetture dal 1-2-86)	Damper (For **U.S.** and **CH** version and on all cars from 1-2-86)
17	100476	1	Vite	Screw
18	102775	1	Rondella	Washer
19	123112	2	Ingranaggio comando cinghia	Belt control gear
20	120731	2	Cinghia distribuzione	Timing belt
21	123108	4	Puleggia per cinghia	Timing belt pulley
22	120733	2	Anello tenuta cinghia	Timing belt lock ring
23	125309	1	Piastrina controllo fasatura (scarico Sx.) (Fino motore n. **304**)	Timing mark plate (L.H. exhaust) (Until engine No. **304**)
24	125310	1	Piastrina controllo fasatura (asp. Sx.) (Fino motore n. **304**)	Timing mark plate (L.H. intake) (Until engine No. **304**)
25	125176	1	Piastrina controllo fasatura (scarico Dx.) (Fino motore n. **304**)	Timing mark plate (R.H. exhaust) (Until engine No. **304**)
26	125177	1	Piastrina controllo fasatura (asp. Dx.) (Fino motore n. **304**)	Timing mark plate (R.H. intake) (Until engine No. **304**)

Rif.	Dis. No. Part No.	Q.ty	DENOMINAZIONE	DESCRIPTION
27	125248	1	Protezione cinghia Dx. (Fino motore n. **181**)	R.H. belt protection plate (Until engine No. **181**)
28	125249	1	Protezione cinghia Sx. (Fino motore n. **181**)	L.H. belt protection plate (Until engine No. **181**)
29	16326431	4	Vite fissaggio puleggia	Pulley securing screw
30	114802	4	Rondella tenuta ingranaggio	Gear retaining washer
31	114808	4	Anello toroidale	Garter spring
32	114803	4	Grano di trascinamento	Drive pin
33	121044	2	Corpo tendicinghia	Bet stretcher body
34	125717	2	Grano	Dowel
35	102948	2	Dado autobloccante	Self-locking nut
36	13933570	2	Spina elastica	Spring pin
37	121045	2	Piastra supporto tendicinghia	Belt stretcher support plate
38	121047	2	Perno comando molla	Spring control pin
39	121558	2	Rondella ritegno molla	Spring retaining washer
40	121249	2	Molla	Spring
41	111460	2	Distanziale	Spacer
42	116750	2	Cuscinetto tendicinghia	Belt stretcher bearing
43	111458	2	Vite	Screw
44	13524670	2	Heli-coil	Heli-coil
45	102824	2	Rosetta	Washer
46	123705	1	Protezione cinghia Dx. (Per **USA** e **CH** e dal motore n. **305**)	R.H. belt protection plate (For **U.S.** and **CH** version and from engine no. **305**)
47	123706	11	Protezione cinghia Sx. (Per **USA** e **CH** e dal motore n. **305**)	L.H. belt protection plate (For **U.S.** and **CH** version and from engine No. **305**)
48	10977711	13	Vite	Screw
49	12601171	13	Rondella	Washer
50	126535	1	Tappo	Plug
51	128029	1	Protezione adesiva	Protection
52	128030	1	Protezione adesiva	Protection
52	128031	1	Protezione adesiva	Protection
54	128032	1	Protezione adesiva	Protection
55	128033	1	Protezione adesiva	Protection

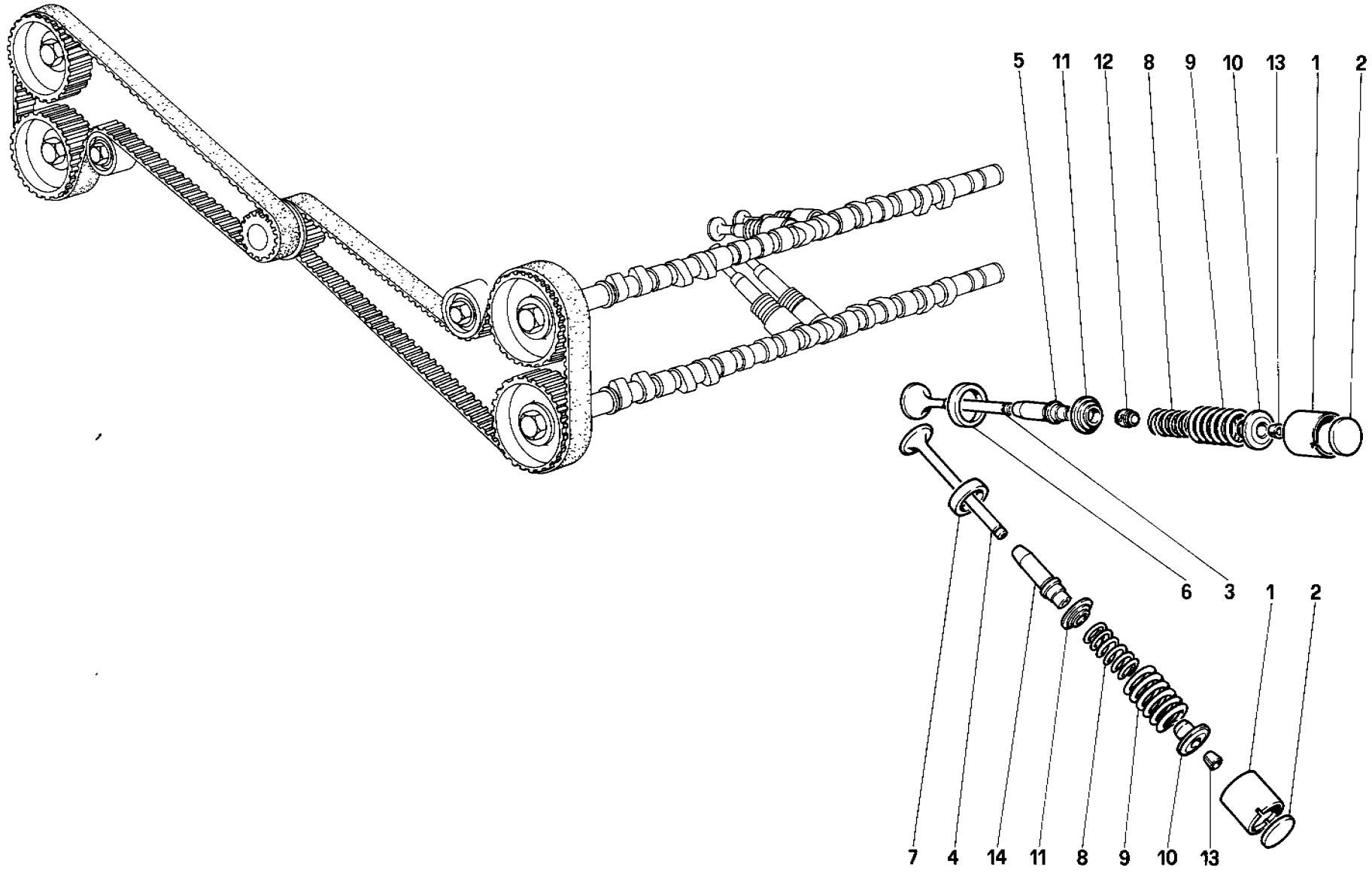

Ferrari testarossa

DISTRIBUZIONE - VALVOLE
TIMING SYSTEM - VALVES

TAV. **6**
DATA: *SETTEMBRE 1985*

TAVOLA 6

Rif.	Dis. No. Part No.	Q.ty	DENOMINAZIONE	DESCRIPTION
1	117562	48	Punteria comando valvola	Tappet for valve control
2	117569	48	Piattello registrazione valvole spessore mm. 3,25	Shim for valve adjustment, thickness 3.25 mm.
-	117570		Idem spessore mm. 3,30	Ditto, thickness 3.30 mm.
-	117571		Idem spessore mm. 3,35	Ditto, thickness 3.35 mm.
-	117572		Idem spessore mm. 3,40	Ditto, thickness 3.40 mm.
-	117573		Idem spessore mm. 3,45	Ditto, thickness 3.45 mm.
-	117574		Idem spessore mm. 3,50	Ditto, thickness 3.50 mm.
-	117575		Idem spessore mm. 3,55	Ditto, thickness 3.55 mm.
-	117576		Idem spessore mm. 3,60	Ditto, thickness 3.60 mm.
-	117577		Idem spessore mm. 3,65	Ditto, thickness 3.65 mm.
-	117578		Idem spessore mm. 3,70	Ditto, thickness 3.70 mm.
-	117579		Idem spessore mm. 3,75	Ditto, thickness 3.75 mm.
-	117580		Idem spessore mm. 3,80	Ditto, thickness 3.80 mm.
-	117581		Idem spessore mm. 3,85	Ditto, thickness 3.85 mm.
-	117582		Idem spessore mm. 3,90	Ditto, thickness 3.90 mm.
-	117583		Idem spessore mm. 3,95	Ditto, thickness 3.95 mm.
-	117584		Idem spessore mm. 4,00	Ditto, thickness 4.00 mm.
-	117585		Idem spessore mm. 4,05	Ditto, thickness 4.05 mm.
-	117586		Idem spessore mm. 4,10	Ditto, thickness 4.10 mm.
-	117587		Idem spessore mm. 4,15	Ditto, thickness 4.15 mm.
-	117588		Idem spessore mm. 4,20	Ditto, thickness 4.20 mm.
-	117589		Idem spessore mm. 4,25	Ditto, thickness 4.25 mm.
-	117590		Idem spessore mm. 4,30	Ditto, thickness 4.30 mm.
-	117590		Idem spessore mm. 4,30	Ditto, thickness 4.30 mm.
	117591		Idem spessore mm. 4,35	Ditto, thickness 4.35 mm.
-	117592		Idem spessore mm. 4,40	Ditto, thickness 4.40 mm.

Rif.	Dis. No. Part No.	Q.ty	DENOMINAZIONE	DESCRIPTION
-	117593		Idem spessore mm. 4,45	Ditto, thickness 4.45 mm.
-	117594		Idem spessore mm. 4,50	Ditto, thickness 4.50 mm.
-	117595		Idem spessore mm. 4,55	Ditto, thickness 5.55 mm.
-	117596		Idem spessore mm. 4,60	Ditto, thickness 4.60 mm.
3	120476	24	Valvola di aspirazione	Intake valve
4	120477	24	Valvola di scarico	Exhaust valve
5	117565	24	Guida valvola aspirazione	Intake valve guide
-	117566	24	Guida valvola aspirazione maggiorata di 0,2 mm.	Intake valve guide overized by 0.2 mm.
6	120478	24	Sede valvola aspirazione (Dopo esaurimento vale n. **126212**)	Intake valve seat (If out of stock use PN **126212**)
7	120479	24	Sede valvola di scarico	Exhaust valve seat
8	117558	48	Molla interna richiamo valvola	Valve return inner spring
9	117559	48	Molla esterna richiamo valvola	Valve return outer spring
10	117567	48	Scodellino superiore tenuta molle	Spring retaining upper cup
11	117568	48	Scodellino inferiore tenuta molle	Spring retaining lower cup
12	119051	24	Paraolio sulla guida valvola aspirazione	Oil seal on intake valve guide
13	117283	96	Semicono per scodellino molla valvola	Cotter for valve spring cup
14	123075	24	Guida valvola di scarico (Non vale per **USA** e **CH**)	Exhaust valve guide (Not for **U.S.** and. **CH** version)
-	123076	24	Guida valvola di scarico maggiorata di 0,2 mm. (Non vale per **USA** e **CH**)	Exhaust valve guide overized by 0.2 mm. (Not for **CH** and **U.S.** version)
14	117565	24	Guida valvola di scarico (Per **USA** e **CH**)	Exhaust valve guide (For **U.S.** and **CH** version)
-	117566	24	Guida valvola di scarico maggiorata di 0,2 mm. (Per **USA** e **CH**)	Exhaust valve guide overized by 0.2 mm. (For **U.S.** and **CH** version)

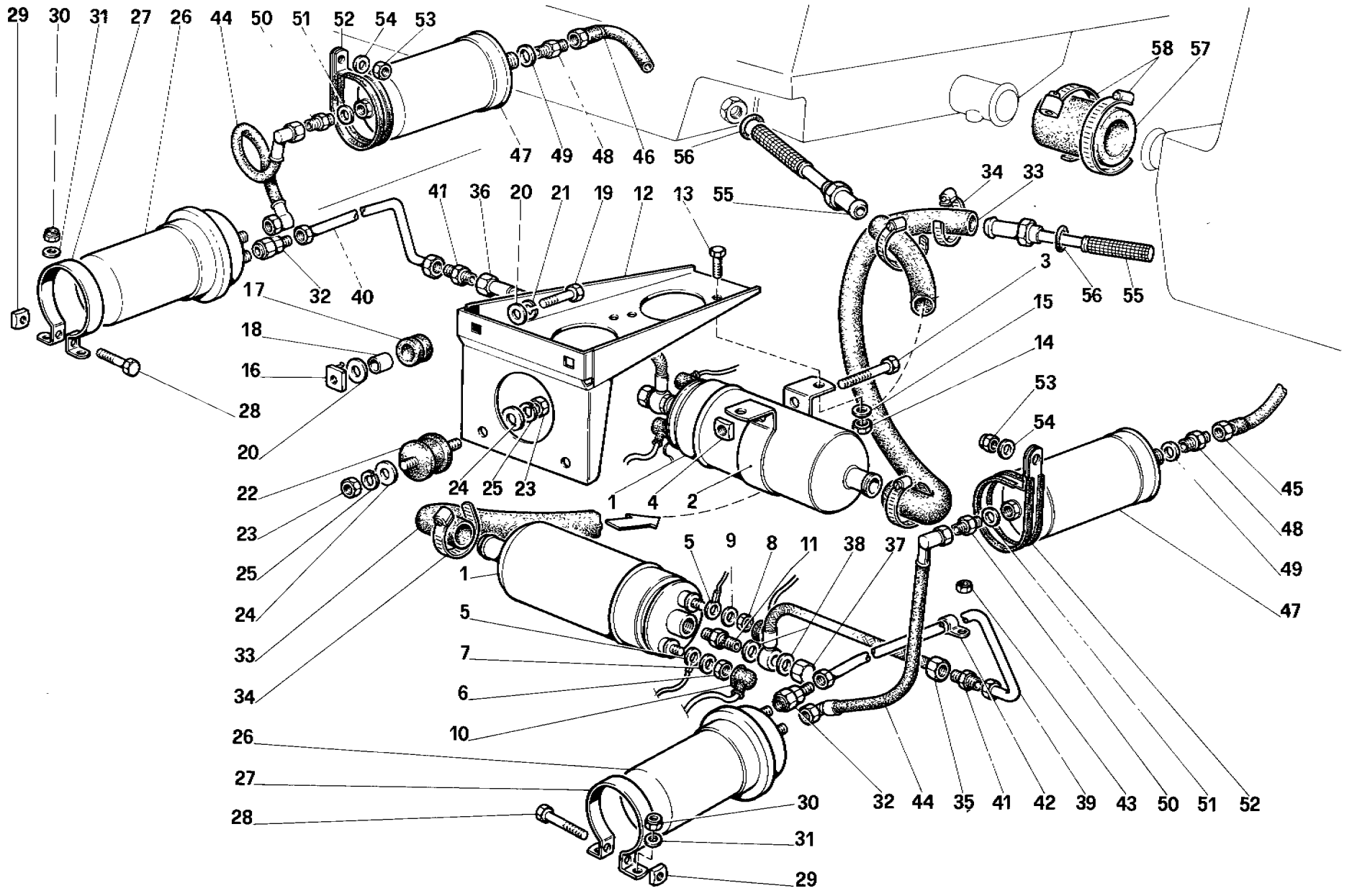

Ferrari testarossa

POMPE E TUBAZIONI ALIMENTAZIONE
FUEL PUMPS AND PIPES

TAV. 7
DATA: SETTEMBRE 1985

TAVOLA 7

Rif.	Dis. No. Part No.	Q.ty	DENOMINAZIONE	DESCRIPTION
1	121727	2	Pompa benzina	Fuel pump
2	113673	2	Fascetta tenuta pompa	Pump retaining clamp
3	10377311	2	Vite	Screw
4	14089311	1	Dado	Nut
5	125694	2	Cavetto di massa	Earth cable
6	15896411	2	Dado	Nut
7	106849	2	Rondella	Washer
8	10794011	2	Dado	Nut
9	106848	2	Rondella elastica	Spring washer
10	107003	4	Cappuccio protezione	Cap
11	120098	2	Valvola non ritorno	No return valve
12	122735	1	Supporto pompe	Support for pumps
13	10902221	4	Vite	Screw
14	12574211	4	Dado	Nut
15	10519421	4	Rondella	Washer
16	60659100	2	Dado	Nut
17	103549	2	Boccola elastica	Rubber bushing
18	103550	2	Distanziale	Spacer
19	10902421	2	Vite	Screw
20	106850	2	Rondella	Washer
21	12643701	2	Rondella tranciata	Spring washer
22	102947	2	Tampone	Pad
23	15896211	4	Dado	Nut
24	106850	4	Rondella	Washer
25	12643701	4	Rondella tranciata	Spring washer
26	113978	2	Accumulatore (Non vale per **USA** e **CH**)	Accumulator (~~Not for U.S. and CH~~ Big version)
26	125135	2	Accumulatore (Per **USA** e **CH**)	Accumulator (For **U.S.** and **CH** Small version)
27	113674	2	Fascetta tenuta accumulatore (Non vale per **USA** e **CH**)	Accumulator retaining clamp (Not for **U.S.** and **CH** version)
27	122846	2	Fascetta tenuta accumulatore (Per **USA** e **CH**)	Accumulator retaining clamp (For **U.S.** and **CH** version)
28	10376111	2	Vite	Screw
29	14089311	2	Dado quadro	Square nut
30	12574211	4	Dado	Nut
31	10519421	4	Rondella	Washer
32	125216	2	Raccordo accumulatore (Non vale per **USA** e **CH**)	Accumulator union (Not for **U.S.** and **CH** version)
32	125217	2	Raccordo accumulatore (Per **USA** e **CH**)	Accumulator union (For **U.S.** and **CH** version)
33	122736	2	Manicotto pompa-serbatoio	Pump to tank connecting sleeve
34	12179590	4	Fascetta	Clamp
35	123785	1	Tubo flessibile Dx.	Right hose
36	124155	1	Tubo flessibile Sx.	Left hose

Rif.	Dis. No. Part No.	Q.ty	DENOMINAZIONE	DESCRIPTION
37	10183217	1	Tappo	Drain plug
38	11270160	4	Guarnizione	Gasket
39	123790	1	Tubo pompa-accumulatore Dx.	Pump to right accumulator conn. pipe
40	123791	1	Tubo pompa-accumulatore Sx.	Pump to left accumulator conn. pipe
41	125215	2	Raccordo	Union
42	10441190	8	Fascetta	Clamp
43	12574211	8	Dado	Nut
44	123789	2	Tubo accumulatore-filtro (Non vale per **USA** e **CH**)	Accumulator to filter conn. pipe (Not for **U.S.** and **CH** version)
44	125199	2	Tubo accumulatore-filtro (Per **USA** e **CH**)	Accumulator to filter conn. pipe (For **U.S.** and **CH** version)
45	123792	1	Tubo filtro-dosatore Dx. (Non vale per **USA** e **CH**)	Pipe connecting filter to right metering device (Not for **U.S.** and **CH** version)
45	125784	1	Tubo filtro-dosatore Dx. (Per **USA** e **CH**)	Pipe connecting filter to right metering device (For **U.S.** and **CH** version)
46	123793	1	Tubo filtro-dosatore Sx. (Non vale per **USA** e **CH**)	Pipe connecting filter to left metering device (Not for **U.S.** and **CH** version)
46	125785	1	Tubo filtro-dosatore Sx. (Vale per **USA** e **CH**)	Pipe connecting filter to left metering device (For **U.S.** and **CH** version)
47	113977	2	Filtro carburante (Non vale per **USA** e **CH**)	Fuel filter (Not for **U.S.** and **CH** version)
47	117792	2	Filtro carburante (Per **USA** e **CH**)	Fuel filter (For **U.S.** and **CH** version)
48	109797	2	Raccordo lato uscita	Union on delivery side
49	113910	2	Guarnizione	Gasket
50	109889	2	Raccordo lato entrata	Union on feeding side
51	10280060	2	Guarnizione	Gasket
52	113909	2	Fascetta (Non vale per **USA** e **CH**)	Clamp (Not for **U.S.** and **CH** version
52	126352	2	Fascetta (Vale per **USA** e **CH**)	Clamp (For **U.S.** and **CH** version)
53	16104121	2	Dado (Non vale per **USA** e **CH**)	Nut (Not for **U.S.** and **CH** version)
53	12574521	2	Dado (Per **USA** e **CH**)	Nut (For **U.S.** and **CH** version)
54	11193871	2	Rosetta (Non vale per **USA** e **CH**)	Washer (Not for **U.S.** and **CH** version)
54	13550401	2	Rosetta (Per **USA** e **CH**)	Washer (For **U.S.** and **CH** version)
55	122790	2	Filtro sul serbatoio	Filter on tank
56	122791	2	Anello toroidale	Garter spring
57	116270	1	Manicotto collegamento serbatoi	Tanks connecting sleeve
58	108785	2	Fascetta (Dopo esaurimento vale n. **12173890**)	Clamp (After exhaustion use n. **12173890**)

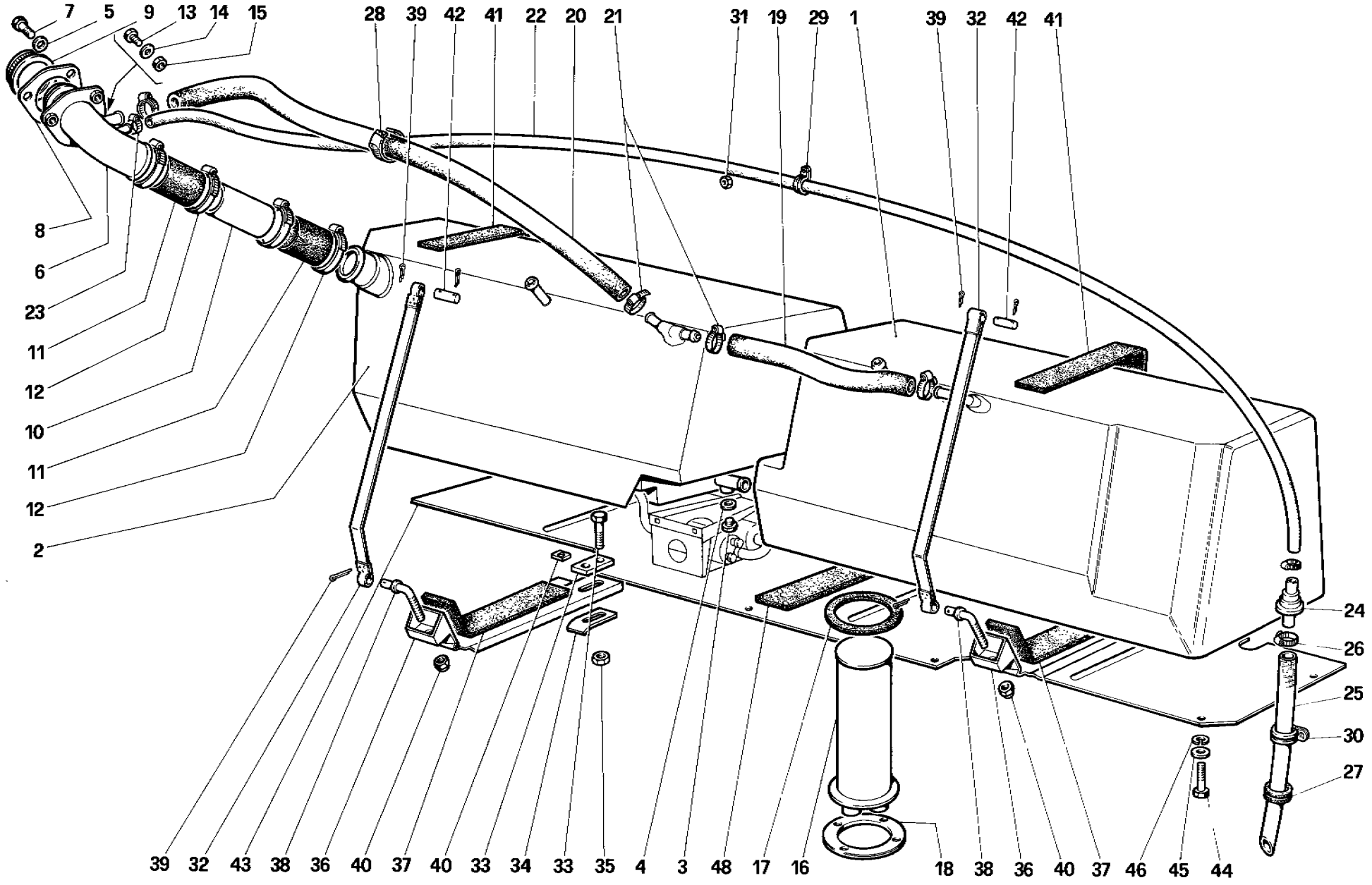

01703

Ferrari testarossa

SERBATOI CARBURANTE (Non vale per versione USA)
FUEL TANKS (Not for U.S. version)

TAV. **8**
DATA: *SETTEMBRE 1985*

TAVOLA 8

Rif.	Dis. No. Part No.	Q.ty	DENOMINAZIONE	DESCRIPTION
1	119139	1	Serbatoio carburante Dx.	Right fuel tank
2	119140	1	Serbatoio carburante Sx.	Left fuel tank
3	10300771	1	Tappo scarico carburante	Fuel drain plug
4	10278650	1	Guarnizione	Gasket
5	12601271	3	Rondella	Washer
6	122793	1	Bocchettone di carico	Fuel filler
7	14064511	3	Vite	Screw
8	123897	1	Guarnizione	Gasket
9	113401	1	Tappo di carico	Filler cap
10	122795	1	Tubo	Pipe
11	115677	2	Manicotto	Sleeve
12	12174790	4	Fascetta	Clamp
13	10902221	1	Vite	Screw
14	12574211	1	Dado	Nut
15	12646601	1	Rondella	Washer
16	122621	1	Comando indicatore di livello	Control for fuel level gauge
17	116792	1	Guarnizione	Gasket
18	121435	1	Ghiera fissaggio indicatore	Gauge securing ring nut
19	125032	1	Tubo sfiato	Breather hose
20	120469	1	Tubo sfiato	Breather hose
21	12179590	4	Fascetta	Clamp
22	125034	1	Tubo sfiato	Breather hose
23	12179090	1	Fascetta	Clamp
24	120444	1	Valvola ventilazione serbatoi	Tank ventilation valve
25	117153	1	Tubo sfiato	Breather hose

Rif.	Dis. No. Part No.	Q.ty	DENOMINAZIONE	DESCRIPTION
26	12179490	2	Fascetta	Clamp
27	10396580	1	Passafilo	Wire guide
28	105550	1	Fascetta "Colson"	Colson type clamp
29	10441290	4	Fascetta sostegno tubo	Hose retaining clamp
30	10441490	1	Fascetta sostegno tubo	Hose retaining clamp
31	12574211	3	Dado	Nut
32	122797	4	Nastro fissaggio serbatoi	Tank securing strap
33	123867	4	Distanziale	Spacer
34	115734	4	Piastrina	Small plate
35	12574211	8	Dado autobloccante	Self-locking nut
36	123866	4	Staffa sostegno serbatoi	Tank supporting bracket
37	125035	4	Spessore in gomma	Shim
38	127529	4	Tirante	Tie rod
39	10796401	12	Copiglia	Split pin
40	16104121	4	Dado autobloccante	Self-locking nut
41	125036	8	Spessore in gomma	Shim
42	103447	4	Perno	Pin
43	122800	1	Paratia protezione serbatoi (per GD vale N. 124067)	Tank protection plate (for RHD use PN 124067)
44	10902121	11	Vite	Screw
45	12643701	11	Rondella piana	Flat washer
46	106850	11	Rondella elastica	Spring washer
47	60659100	4	Dado in gabbia	Caged nut
48	125037	4	Spessore in gomma	Shim

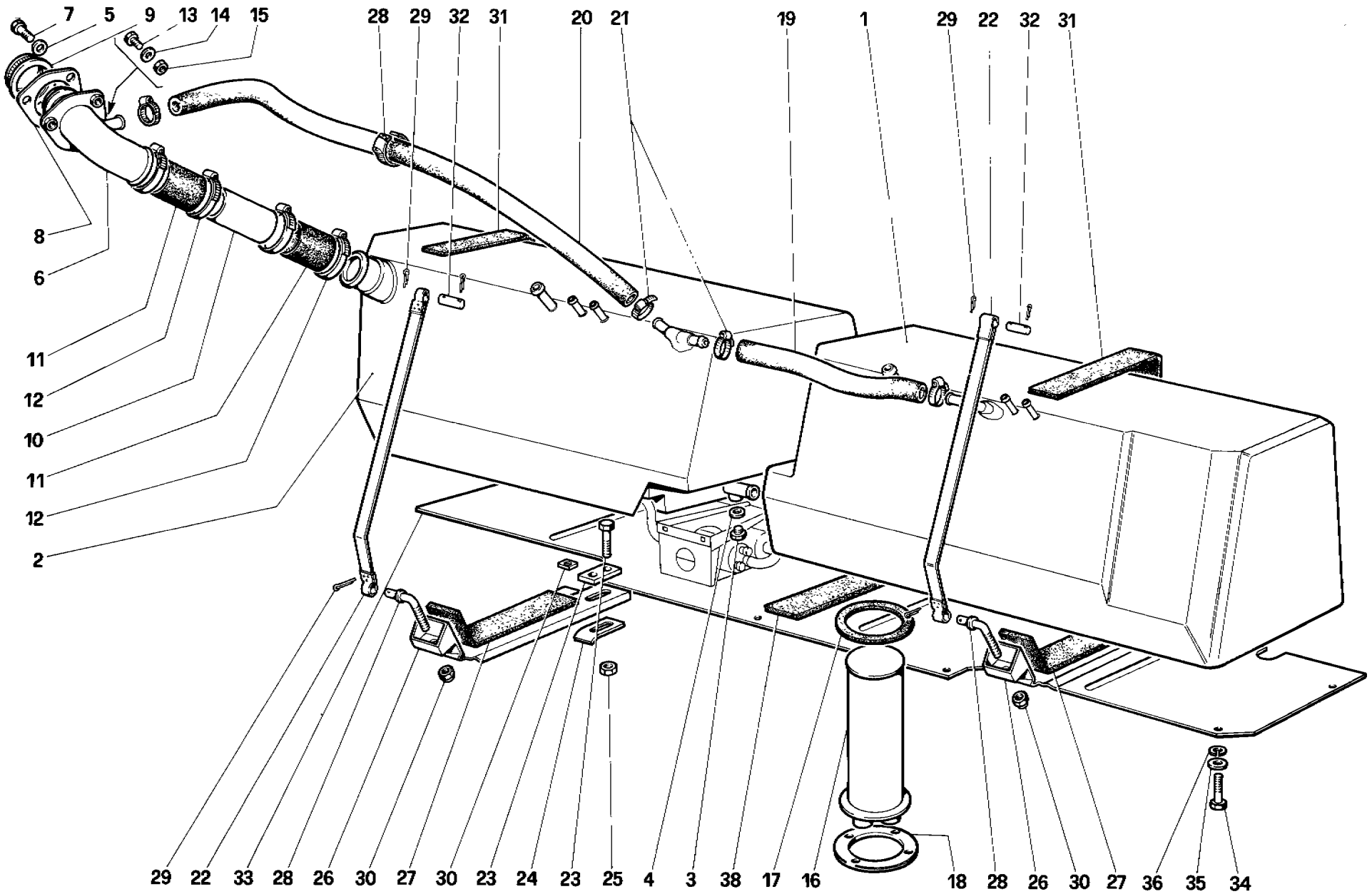

01704

Ferrari testarossa

SERBATOI CARBURANTE (Per versione USA)
FUEL TANKS (For U.S. version)

TAV. 9
DATA: *SETTEMBRE 1985*

TAVOLA 9

Rif.	Dis. No. Part No.	Q.ty	DENOMINAZIONE	DESCRIPTION
1	125848	1	Serbatoio carburante Dx.	Right fuel tank
2	123872	1	Serbatoio carburante Sx.	Left fuel tank
3	10300771	1	Tappo scarico carburante	Fuel drain plug
4	10278650	1	Guarnizione	Gasket
5	12601271	3	Rondella	Washer
6	123896	1	Bocchettone di carico	Fuel filler
7	14064511	3	Vite	Screw
8	123897	1	Guarnizione	Gasket
9	113401	1	Tappo di carico	Filler cap
10	122795	1	Tubo	Pipe
11	115677	2	Manicotto	Sleeve
12	12174790	4	Fascetta	Clamp
13	10902221	1	Vite	Screw
14	12574211	1	Dado	Nut
15	12646601	1	Rondella	Washer
16	122621	1	Comando indicatore di livello	Control for fuel level gauge
17	116792	1	Guarnizione	Gasket
18	121435	1	Ghiera fissaggio indicatore	Gauge securing ring nut
19	125032	1	Tubo sfiato	Breather hose

Rif.	Dis. No. Part No.	Q.ty	DENOMINAZIONE	DESCRIPTION
20	120469	1	Tubo fiato	Breather hose
21	12179590	4	Fascetta	Clamp
22	122797	4	Nastro fissaggio serbatoi	Tank securing strap
23	123867	4	Distanziale	Spacer
24	115734	4	Piastrina	Small plate
25	12574211	8	Dado autobloccante	Self-locking nut
26	123866	4	Staffa sostegno serbatoi	Tank supporting bracket
27	125035	4	Spessore in gomma	Shim
28	127529	4	Tirante	Tie rod
29	10796401	12	Copiglia	Split pin
30	16104121	4	Dado autobloccante	Self-locking nut
31	125036	8	Spessore in gomma	Shim
32	103447	4	Perno	Pin
33	122800	1	Paratia protezione serbatoi	Tank protection plate
34	10902121	11	Vite	Screw
35	12643701	11	Rondella piana	Flat washer
36	106850	11	Rondella elastica	Spring washer
37	60659100	4	Dado in gabbia	Caged nut
38	125037	4	Spessore in gomma	Shim

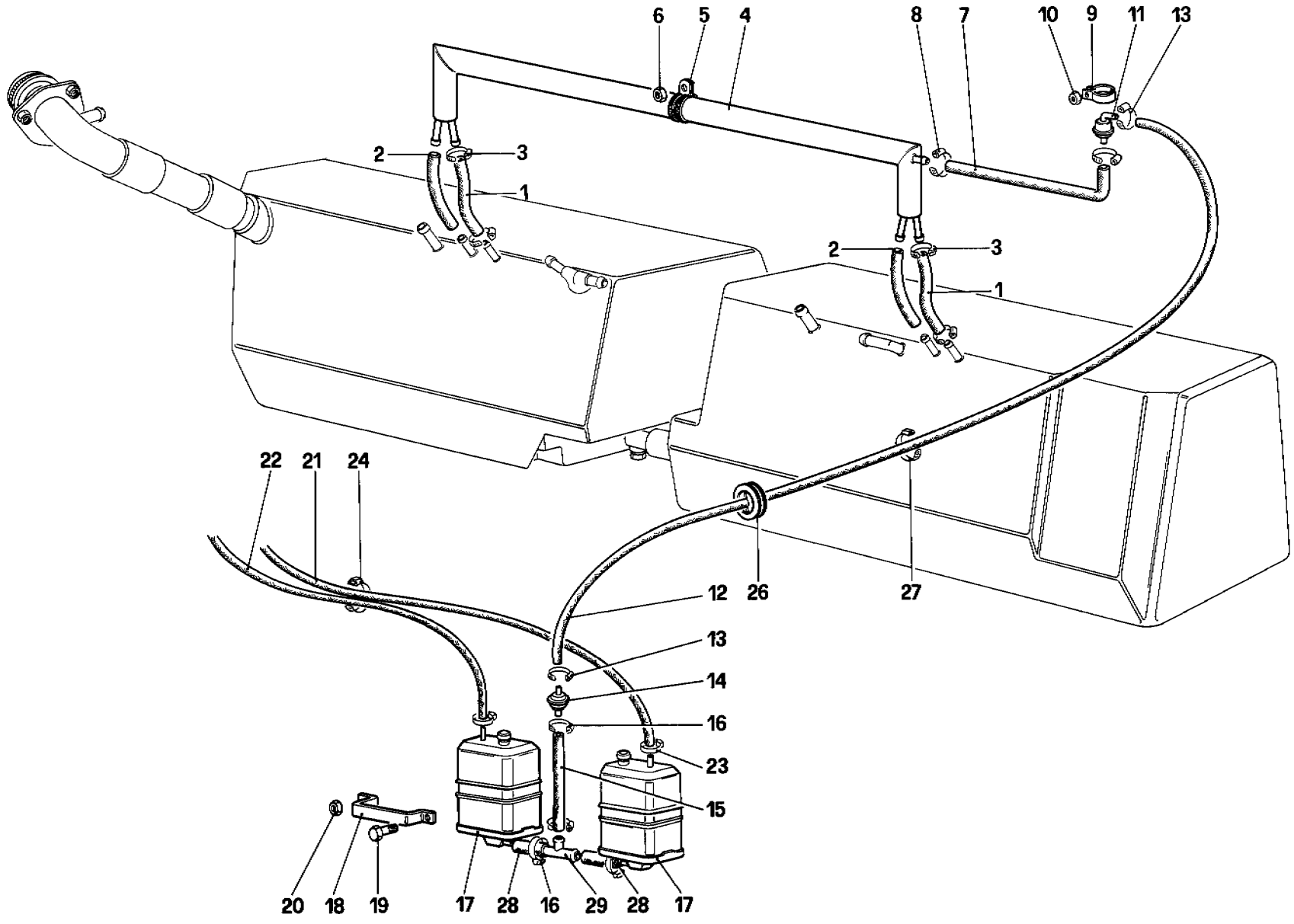

01307

Ferrari testarossa

IMPIANTO ANTI-EVAPORAZIONE (Versione USA)
ANTI-EVAPORATIVE EMISSION CONTROL SYSTEM (For U.S. version)

TAV. **10**
DATA: *SETTEMBRE 1985*

TAVOLA 10

Rif.	Dis. No. Part No.	Q.ty	DENOMINAZIONE	DESCRIPTION
1	126919	2	Tubo	Pipe
2	118283	2	Tubo	Pipe
3	12179490	4	Fascetta	Clamp
4	125488	1	Separatore vapori carburante	Vapor liquid separating manifold
5	10442290	2	Fascetta sostegno tubo	Clamp
6	12574211	2	Dado	Nut
7	114882	1	Tubo alla valvola antideflusso	Pipe
8	12179490	2	Fascetta	Clamp
9	124226	1	Fascetta sostegno valvola	Clamp
10	12574211	1	Dado	Nut
11	124193	1	Valvola antideflusso	Anti roll-over valve
12	116775	1	Tubo alla valvola ventilazione serbatoi	Pipe
13	12179490	6	Fascetta	Clamp
14	114910	1	Valvola ventilazione serbatoi	2 way check valve
15	114876	1	Tubo	Pipe

Rif.	Dis. No. Part No.	Q.ty	DENOMINAZIONE	DESCRIPTION
16	12179490	3	Fascetta	Clamp
17	114675	2	Filtro vapori combustibile	Charcoal carbon canister
18	114676	2	Staffa bloccaggio filtri	Bracket
19	10902321	4	Vite	Nut
20	12574211	4	Dado	Nut
21	126852	1	Tubo al corpo mandata aria Dx.	Pipe
22	113438	1	Tubo al corpo mandata aria Sx.	Pipe
23	12179090	4	Fascetta	Clamp
24	111193	1	Fascetta	Clamp
25	126672	1	Staffa	Bracket
26	10397180	5	Passafilo	Fair lead
27	103775	3	Fascetta	Clamp
28	116761	2	Tubo	Pipe
29	105823	1	Raccordo a 3 vie	3 way union

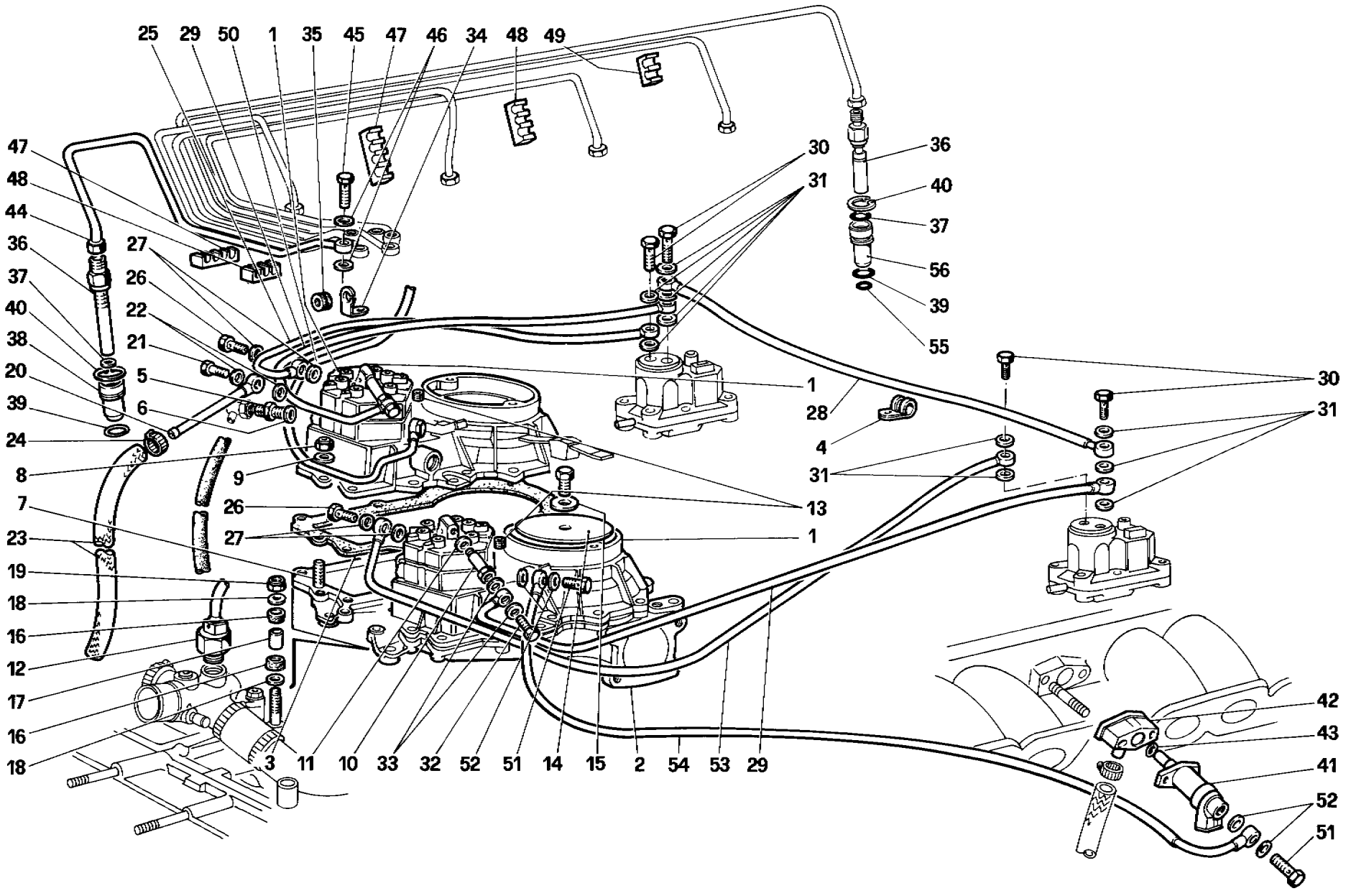

Ferrari testarossa

RIPARTITORE CARBURANTE E TUBAZIONI (Non vale per versione USA e CH)
FUEL DISTRIBUTORS,LINES (Not for U.S. and CH version)

TAV. **11**
DATA: *SETTEMBRE 1985*

TAVOLA 11

Rif.	Dis. No. Part No.	Q.ty	DENOMINAZIONE	DESCRIPTION
1	123611	2	Dosatore	Metering device
-	121461	1	**Supporto dosatori completo**	**Support for metering devices, compl.**
2	123117	1	Supporto dosatori (col supporto completo N. **121461**)	Support for metering devices, (with assy. P.N. **121461**)
3	121088	1	Guarnizione	Gasket
4	10441590	2	Staffetta con guaina	Small bracket with sheathing
5	115498	2	Raccordo con filtro	Union with filter
6	11270160	2	Guarnizione	Gasket
7	13541021	24	Prigioniero	Stud
8	12574211	23	Dado	Nut
9	12601271	24	Rondella	Washer
10	113660	2	Raccordo per mandata benzina al regolatore	Union for fuel delivery to regulator
11	14330260	2	Rondella	Washer
12	113980	1	Interruttore termico a tempo	Thermo-time switch
13	114481	2	Cappuccio inviolabilità vite registrazione minimo	Protection cap for ifling adjusting screw
14	124408	2	Piattello regolazione flusso	Air sensor plate
15	120809	2	Rondella di sostegno	Supporting washer
16	123134	8	Tampone	Pad
17	123135	4	Tubetto distanziale	Distanche tube
18	106744	8	Rondella tranciata	Spring washer
19	12574211	4	Dado	Nut
20	125123	1	Assieme orientabile riflusso benzina dosatore Dx	Swinging assy. of fuel return from R.H. metering device
-	125124	1	Assieme orientabile riflusso benzina dosatore Sx	Swinging assy. of fuel return from L.H. metering device
21	111644	2	Bocchettone	Union
22	113910	4	Guarnizione	Gasket
23	126800	1	Tubo riflusso Dx	R.H. return hose
-	116772	1	Tubo riflusso Sx	L.H. return hose
24	12179490	4	Fascetta	Clamp
25	123728	1	Tubo riflusso dal regolatore fase riscaldamento Dx	Shaped pipe from R.H. warm-up regulator
26	113664	4	Bocchettone	Union
27	14330260	8	Guarnizione	Union
28	123736	1	Tubo collegamento regolatori	Shaped pipe for connection of regulators
29	123738	2	Tubo mandata benzina ai regolatori fase riscaldamento	Fuel to warm-up regulator delivery pipe
30	114018	2	Bocchettone	Union
31	10260160	6	Guarnizione	Gasket
32	113664	2	Bocchettone	Union
33	14330260	4	Guarnizione	Gasket
34	123744	2	Staffa supporto tubazioni	Distributor lines supporting bracket
35	10396580	2	Passafilo	Wire carrier
36	113975	12	Iniettore	Injector

Rif.	Dis. No. Part No.	Q.ty	DENOMINAZIONE	DESCRIPTION
37	113570	12	Anello di tenuta	Seal ring
38	113309	12	Bussola porta iniettore (Fino motore N.)	Injector holding bush (Until engine No.)
39	101031	12	Anello toroidale	Garter ring
40	103326	12	Anello di arresto	Stop ring
41	113979	2	Iniettore avviamento a freddo	Cold start injector
42	121056	2	Raccordo attacco iniettore	Injector connecting union
43	103039	2	Anello di tenuta	Seal ring
44	123745	1	Tubo benzina dal dosatore all'iniettore cilindro n. 1	Shaped fuel from metering device to injector of no. 1 cylinder
-	123746	1	Tubo benzina dal dosatore all'iniettore cilindro n. 2	Shaped fuel from metering device to injector of no. 2 cylinder
-	123747	1	Tubo benzina dal dosatore all'iniettore cilindro n. 3	Shaped fuel from metering device to injector of no. 3 cylinder
-	123748	1	Tubo benzina dal dosatore all'iniettore cilindro n. 4	Shaped fuel from metering device to injector of no. 4 cylinder
-	123749	1	Tubo benzina dal dosatore all'iniettore cilindro n. 5	Shaped fuel from metering device to injector of no. 5 cylinder
-	123750	1	Tubo benzina dal dosatore all'iniettore cilindro n. 6	Shaped fuel from metering device to injector of no. 6 cylinder
-	123751	1	Tubo benzina dal dosatore all'iniettore cilindro n. 7	Shaped fuel from metering device to injector of no. 7 cylinder
-	123752	1	Tubo benzina dal dosatore all'iniettore cilindro n. 8	Shaped fuel from metering device to injector of no. 8 cylinder
-	123753	1	Tubo benzina dal dosatore all'iniettore cilindro n. 9	Shaped fuel from metering device to injector of no. 9 cylinder
-	123754	1	Tubo benzina dal dosatore all'iniettore cilindro n. 10	Shaped fuel from metering device to injector of no. 10 cylinder
-	123755	1	Tubo benzina dal dosatore all'iniettore cilindro n. 11	Shaped fuel from metering device to injector of no. 11 cylinder
-	123756	1	Tubo benzina dal dosatore all'iniettore cilindro n. 12	Shaped fuel from metering device to injector of no. 12 cylinder
45	113664	12	Bocchettone	Union
46	14330260	24	Rondella in rame	Copper washer
47	115595	4	Morsetto tenuta tubi (4 tubi)	4-way pipe supporting clamp
48	113896	8	Morsetto tenuta tubi (3 tubi)	3-way pipe supporting clamp
49	117279	2	Morsetto tenuta tubi (2 tubi)	2-way pipe supporting clamp
50	123781	1	Tubo benzina per iniettore avviamento Dx.	Shaped fuel pipe for R.H. cold start injector
51	113664	4	Bocchettone	Union
52	14330260	8	Guarnizione	Gasket
53	125255	1	Tubo riflusso dal regolatore fase riscaldamento Sx.	Shaped pipe from L.H. warm-up regulator
54	123783	1	Tubo benzina per iniettore avviamento Sx.	Shaped fuel pipe from L.H. cold start injector
55	101030	12	Anello toroidale (per bussola N. **123936**)	Garter ring (For bush PN **123936**)
56	123936	12	Bussola porta iniettore (Dopo esaurimento bussola n. **113309**)	Injector holding bush (After exhaustion of bush PN **113309**)

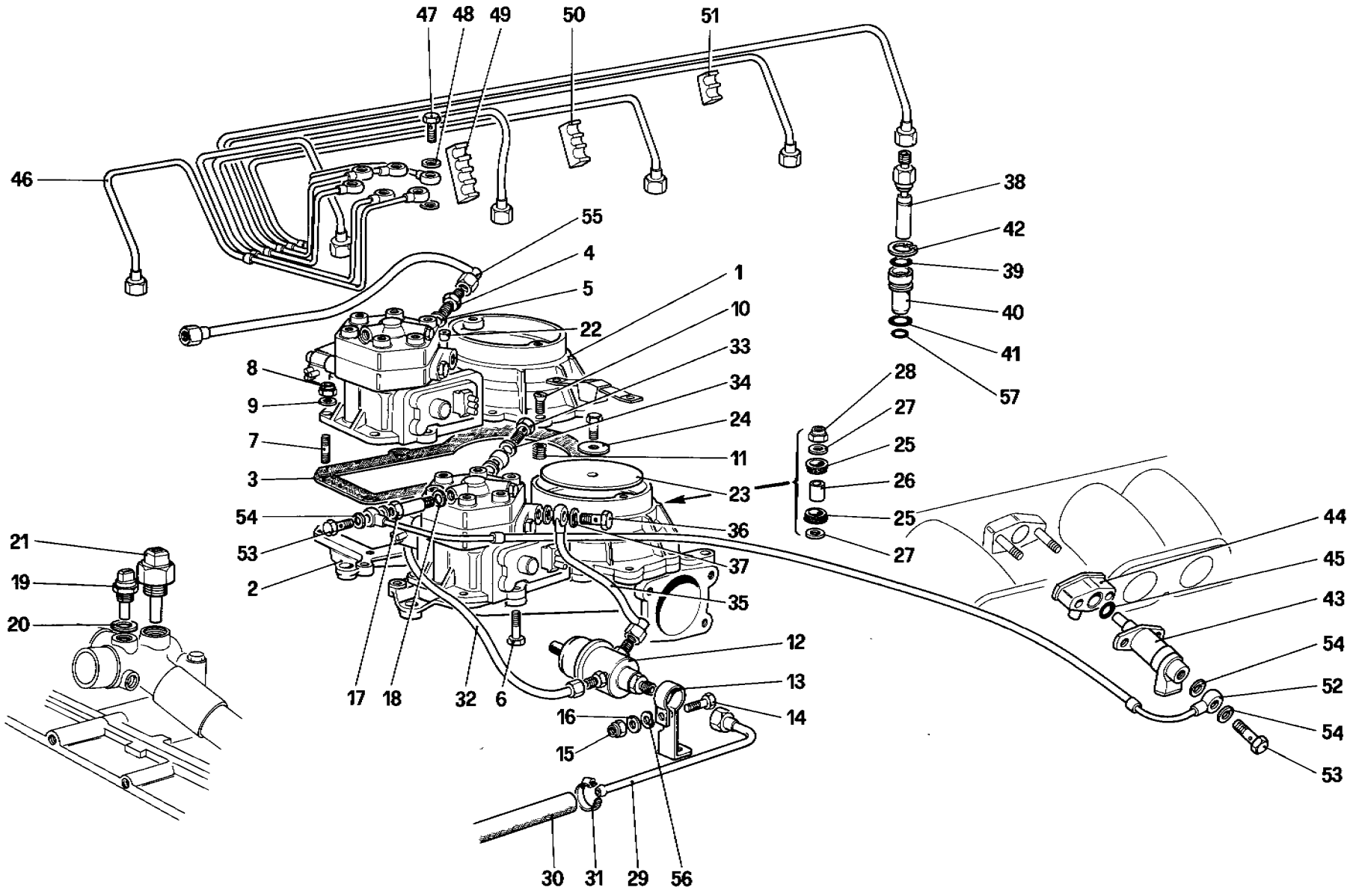

02006

Ferrari testarossa

RIPARTITORE CARBURANTE E TUBAZIONI (Versione USA e CH)
FUEL DISTRIBUTORS,LINES (For U.S. and CH version)

TAV. **12**
DATA: *SETTEMBRE 1985*

TAVOLA 12

Rif.	Dis. No. Part No.	Q.ty	DENOMINAZIONE	DESCRIPTION
1	123411	2	Dosatore	Metering device
-	121694	1	**Supporto dosatori completo**	**Support for metering devices, compl.**
2	123068	1	Supporto dosatori (col supporto completo N. 121694)	Support for metering devices (with assy. P.N. 121694)
3	121568	1	Guarnizione	Gasket
4	115498	2	Raccordo con filtro	Union with filter
5	11270160	2	Guarnizione	Gasket
6	10902521	4	Bullone	Bolt
7	13540921	8	Prigioniero	Stud
8	12575421	12	Dado autobloccante	Selflocking nut
9	12601271	12	Rondella	Washer
10	14441321	8	Vite	Screw
11	13525470	8	Heli-coil	Heli-coil
12	125136	2	Regolatore di pressione	Pressure regulator
13	125770	2	Supporto per regolatore	Pressure regulator support
14	10902421	2	Bullone	Bolt
15	12574221	2	Dado autobloccante	Selflocking nut
16	12604271	2	Rondella	Washer
17	113660	2	Raccordo	Fitting
18	14330260	2	Rondella	Washer
19	121720	1	Sensore temperatura acqua	Water temperature sensor
20	10298460	1	Guarnizione	Gasket
21	118790	1	Interruttore termico a tempo	Thermo time switch
22	117242	2	Tappo inviolabilità vite registrazione minimo	Cap for idling adjusting screw
23	124408	2	Piattello regolazione flusso	Air sensor plate
24	120809	2	Rondella di sostegno	Supporting washer
25	123134	8	Tampone	Pad
26	123135	4	Tubetto distanziale	Distance tube
27	106744	8	Rondella tranciata	Washer
28	12574211	4	Dado	Nut
29	125846	1	Tubo riflusso dal regolatore al serbatoio Sx.	L.H. return pipe
-	125876	1	Tubo riflusso dal regolatore al serbatoio Dx.	R.H. return pipe
30	114882	1	Tubo Dx.	R.H. pipe
-	116769	1	Tubo Sx.	L.H. pipe
31	12179490	4	Fascetta	Clamp
32	125775	1	Tubo dal dosatore Sx. al regolatore Sx.	Delivery pipe
-	125774	1	Tubo dal dosatore Dx. al regolatore Dx.	Delivery pipe
33	111664	2	Raccordo	Fitting
34	10296160	4	Guarnizione	Gasket
35	125830	1	Tubo riflusso dal regolatore Sx. al dosatore	Return pipe
-	125829	1	Tubo riflusso dal regolatore Dx. al dosatore	Retunr pipe
36	113670	2	Bocchettone	Fitting
37	10260160	4	Guarnizione	Gasket
38	113975	12	Iniettore	Injector
39	113570	12	Anello di tenuta	Seal ring

Rif.	Dis. No. Part No.	Q.ty	DENOMINAZIONE	DESCRIPTION
40	123936	12	Bussola porta iniettore	Injector holding bush
41	101031	12	Anello toroidale	Garter ring
42	103326	12	Anello di arresto	Stop ring
43	113979	2	Iniettore avviamento a freddo	Cold start injector
44	121056	2	Raccordo attacco iniettore	Injector connecting union
45	103039	2	Anello di tenuta	Seal ring
46	125788	1	Tubo benzina dal dosatore all'iniettore cilindro n. 1	Shaped fuel from metering device to injector of no. 1 cylinder
-	125789	1	Tubo benzina dal dosatore all'iniettore cilindro n. 2	Shaped fuel from metering device to injector of no. 2 cylinder
-	125790	1	Tubo benzina dal dosatore all'iniettore cilindro n. 3	Shaped fuel from metering device to injector of no. 3 cylinder
-	125791	1	Tubo benzina dal dosatore all'iniettore cilindro n. 4	Shaped fuel from metering device to injector of no. 4 cylinder
-	125792	1	Tubo benzina dal dosatore all'iniettore cilindro n. 5	Shaped fuel from metering device to injector of no. 5 cylinder
-	125793	1	Tubo benzina dal dosatore all'iniettore cilindro n. 6	Shaped fuel from metering device to injector of no. 6 cylinder
-	125794	1	Tubo benzina dal dosatore all'iniettore cilindro n. 7	Shaped fuel from metering device to injector of no. 7 cylinder
-	125795	1	Tubo benzina dal dosatore all'iniettore cilindro n. 8	Shaped fuel from metering device to injector of no. 8 cylinder
-	125796	1	Tubo benzina dal dosatore all'iniettore cilindro n. 9	Shaped fuel from metering device to injector of no. 9 cylinder
-	125797	1	Tubo benzina dal dosatore all'iniettore cilindro n. 10	Shaped fuel from metering device to injector of no. 10 cylinder
-	125798	1	Tubo benzina dal dosatore all'iniettore cilindro n. 11	Shaped fuel from metering device to injector of no. 11 cylinder
-	125799	1	Tubo benzina dal dosatore all'iniettore cilindro n. 12	Shaped fuel from metering device to injector of no. 12 cylinder
47	113664	12	Bocchettone	Union
48	14330260	24	Rondella in rame	Copper washer
49	115595	2	Morsetto tenuta tubi (4 tubi)	4-way pipe supporting clamp
50	113896	11	Morsetto tenuta tubi (3 tubi)	3-way pipe supporting clamp
51	117279	2	Morsetto tenuta tubi (2 tubi)	2-way pipe supporting clamp
52	125884	1	Tubo benzina per iniettore avviamento Sx.	Shaped fuel pipe for L.H. cold start injector
-	125879	1	Tubo benzina per iniettore avviamento Dx.	Shaped fuel pipe for R.H. cold start injector
53	113664	4	Bocchettone	Union
54	14330260	8	Guarnizione	Gasket
55	123790	1	Tubo filtro-dosatore Dx	Pipe connecting filter to right metering
-	123791	1	Tubo filtro-dosatore Sx	Pipe connecting filter to left metering
56	12601371	2	Rondella	Washer
57	101031	12	Anello toroidale	Garter ring

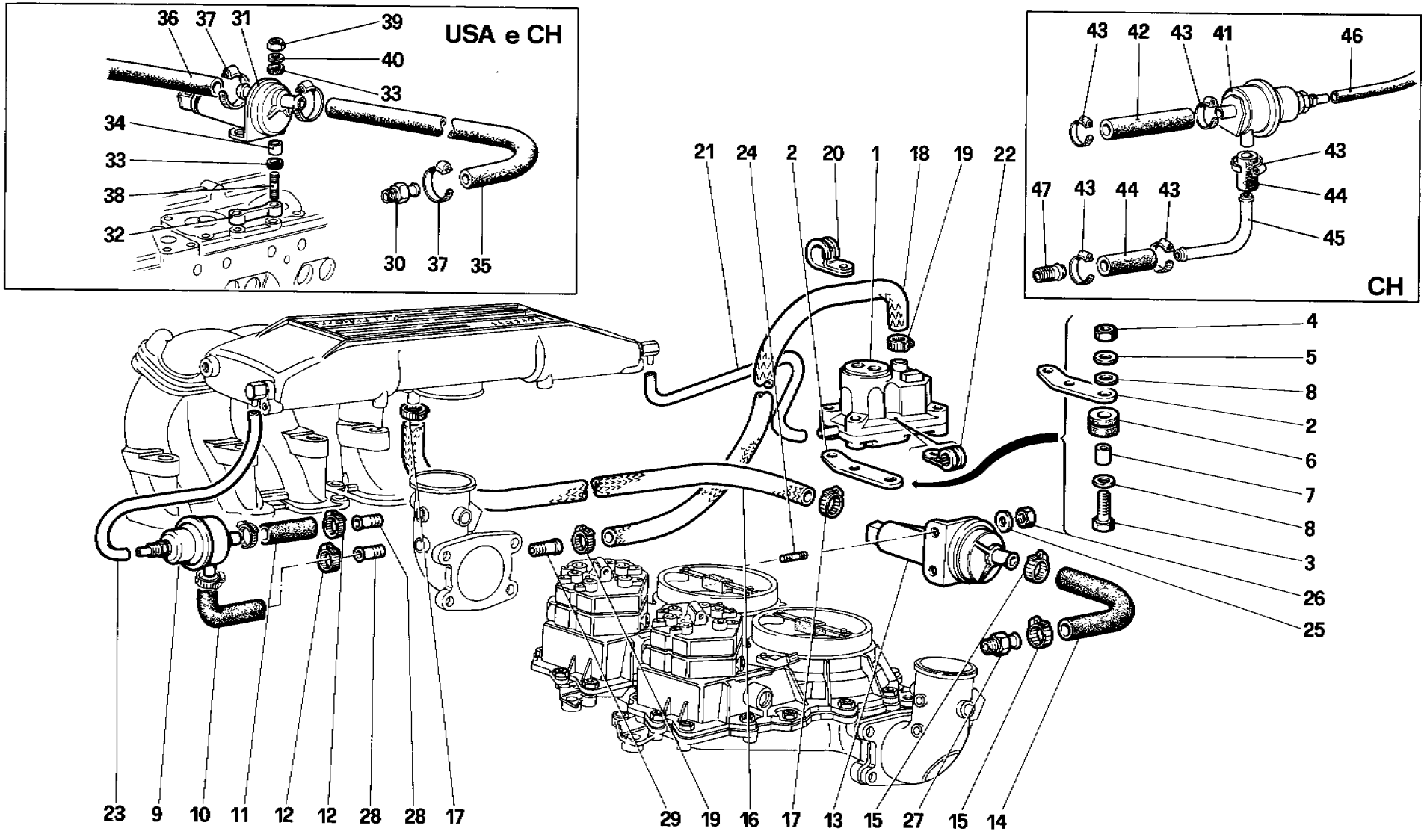

01815

Ferrari testarossa

INIEZIONE - VALVOLE E TUBAZIONI
FUEL INJECTION SYSTEM - VALVES AND LINES

TAV. **13**
DATA: *SETTEMBRE 1985*

TAVOLA 13

Rif.	Dis. No. Part No.	Q.ty	DENOMINAZIONE	DESCRIPTION
1	119825	2	Regolatore fase riscaldamento	Warm-up regulator
2	123393	2	Supporto regolatore	Regulator support
3	10903821	4	Vite	Screw
4	12574221	4	Dado	Nut
5	12604271	4	Rondella	Washer
6	103549	4	Tassello in gomma	Small rubber pad
7	103550	4	Distanziale	Spacer
8	12643701	8	Rondella	Washer
9	117646	2	Valvola a depressione per by-pass	By-pass vacuum valve
10	123111	2	Tubo sagomato	Shaped hose
11	115227	2	Tubo	Pipe
12	12179490	8	Fascetta	Clamp
13	124802	2	Valvola aria supplementare	Auxiliary air valve
14	123155	2	Tubo	Hose
15	12179590	4	Fascetta	Clamp
16	123717	2	Tubo all'iniettore avviamento	Hose to cold start injector
17	12179590	4	Fascetta	Clamp
18	123719	2	Tubo depressione aria regolatore fase riscaldamento	Vacuum hose for warm-up regulator
19	12179190	4	Fascetta	Clamp
20	10441490	2	Staffetta con guaina	Small bracket with sheathing
21	115676	2	Tubo	Hose
22	10441190	2	Staffetta con guaina	Small bracket with sheating
23	115042	2	Tubo	Hose
24	13540821	4	Prigioniero	Stud

Rif.	Dis. No. Part No.	Q.ty	DENOMINAZIONE	DESCRIPTION
25	12601271	4	Rosetta	Washer
26	12564211	4	Dado	Nut
27	113636	2	Raccordo	Union
28	112030	4	Raccordo per valvola by-pass	Union for by-pass valve
29	113637	2	Raccordo per regolatore fase riscaldamento	Union fo warm-up regolator
30	113636	2	Raccordo	Fitting
31	125880	2	Valvola aria supplementare (Per CH vale n. 127036)	Auxiliary air valve (for CH use PN 127036)
32	125874	2	Supporto	Support
33	126348	8	Tassello elastico	Small rubber pad
34	126349	4	Distanziale	Spacer
35	125773	2	Tubo	Hose
36	125771	2	Tubo all'iniettore avviamento	Hose to cold start injector
37	12179590	8	Fascetta	Clamp
38	11501021	4	Prigioniero	Stud
39	12574211	4	Dado	Nut
40	14496401	4	Rondella	Washer
41	115741	2	Valvola a depressione per by-pass	By-pass vacuum valve
42	127301	2	Tubo	Pipe
43	12179490	12	Fascetta	Clamp
44	115227	4	Tubo	Pipe
45	127562	2	Tubo sagomato	Shaped pipe
46	115147	2	Tubo depressione	Vacuum pipe
47	112030	4	Raccordo	Union

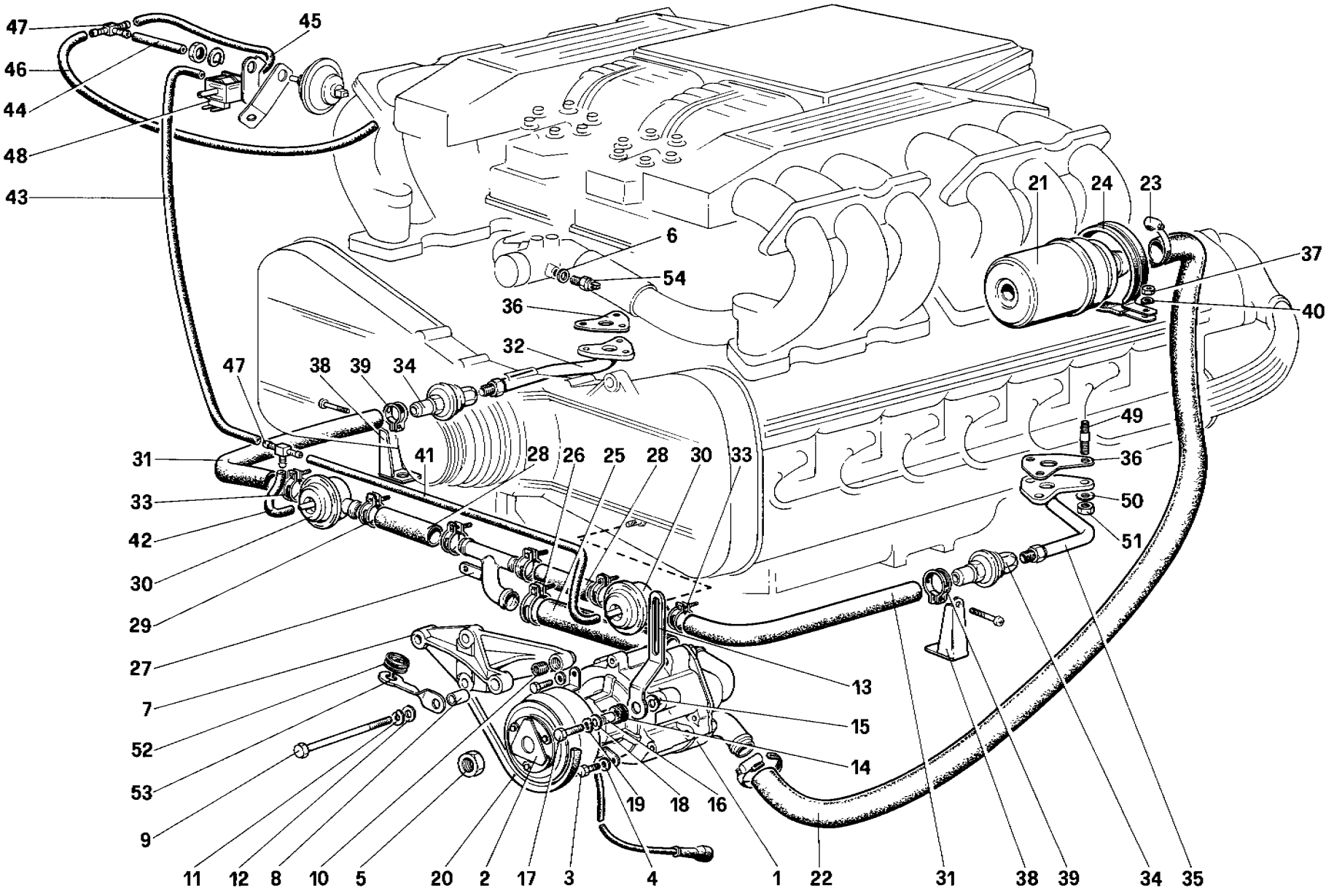

01107

Ferrari testarossa

POMPA ARIA SECONDARIA E TUBAZIONI (Versione USA)
SECONDARY AIR PUMP AND LINES (For U.S. version)

TAV. 14
DATA: SETTEMBRE 1985

TAVOLA 14

Rif.	Dis. No. Part No.	Q.ty	DENOMINAZIONE	DESCRIPTION
1	125244	1	Pompa aria	Air pump
2	125245	1	Giunto comando pompa aria	Electromagnetic joint
3	10977521	3	Vite	Screw
4	10571470	3	Rondella elastica	Washer
5	128246	1	Dado	Nut
6	10260060	1	Guarnizione	Gasket
7	125254	1	Supporto inferiore pompa	Lower support
8	125474	1	Boccola	Bush
9	16045421	1	Vite	Screw
10	13522270	1	Heli-coil	Heli-coil
11	106852	1	Rondella	Washer
12	12646701	1	Rondella	Washer
13	125255	1	Staffa registro pompa	Bracket
14	108282	1	Isolante su staffa	Rubber for bracket
15	108292	1	Rondella piana	Washer
16	125523	1	Distanziale	Spacer
17	16043821	1	Vite	Screw
18	14496507	1	Rondella piana	Washer
19	12601371	1	Rondella ondulata	Washer
20	125772	1	Cinghia comando pompa	Air pump belt
21	125279	1	Filtro aria	Air filter
22	126371	1	Tubo filtro - pompa	Pipe
23	12179990	2	Fascetta	Clamp
24	126353	1	Staffa fiss. filtro	Bracket
25	126340	1	Tubo	Pipe
26	10169290	2	Fascetta	Clamp
27	125777	1	Raccordo a T	3 way union

Rif.	Dis. No. Part No.	Q.ty	DENOMINAZIONE	DESCRIPTION
28	126341	2	Tubi da raccordo a cut-off	Pipe
29	10169290	4	Fascetta	Clamp
30	121751	2	Valvola cut-off	cut-off valve
31	125776	2	Tubo cut-off/check valve	pipe cut-off/check valve
32	125318	1	Tubo immissione aria testa Dx.	Right pipe
33	10169290	2	Fascetta	Clamp
34	121769	2	Check-valve	Check-valve
35	125319	1	Tubo immissione aria testa Sx.	Left pipe
36	122407	2	Guarnizione	Gasket
37	12574211	1	Dado	Nut
38	126339	2	Staffa	Bracket
39	10169090	2	Fascetta	Clamp
40	12601271	1	Rondella ondulata	Washer
41	118501	1	Tubo	Pipe
42	122759	1	Tubo	Pipe
43	122760	1	Tubo 3 vie - elettrovalvola	Pipe
44	121831	1	Tubo	Pipe
45	121828	1	Tubo	Pipe
46	122761	1	Tubo	Pipe
47	121793	2	Raccordo a 3 vie	3 way union
48	121782	1	Elettrovalvola	Electrovalve
49	13541021	6	Prigioniero	Stud
50	106850	6	Rondella	Washer
51	115201	6	Dado	Nut
52	10396680	1	Passacavo	Fair lead
53	105625	1	Staffa	Bracket
54	125878	1	Termocontatto acqua	Water temperature sensor

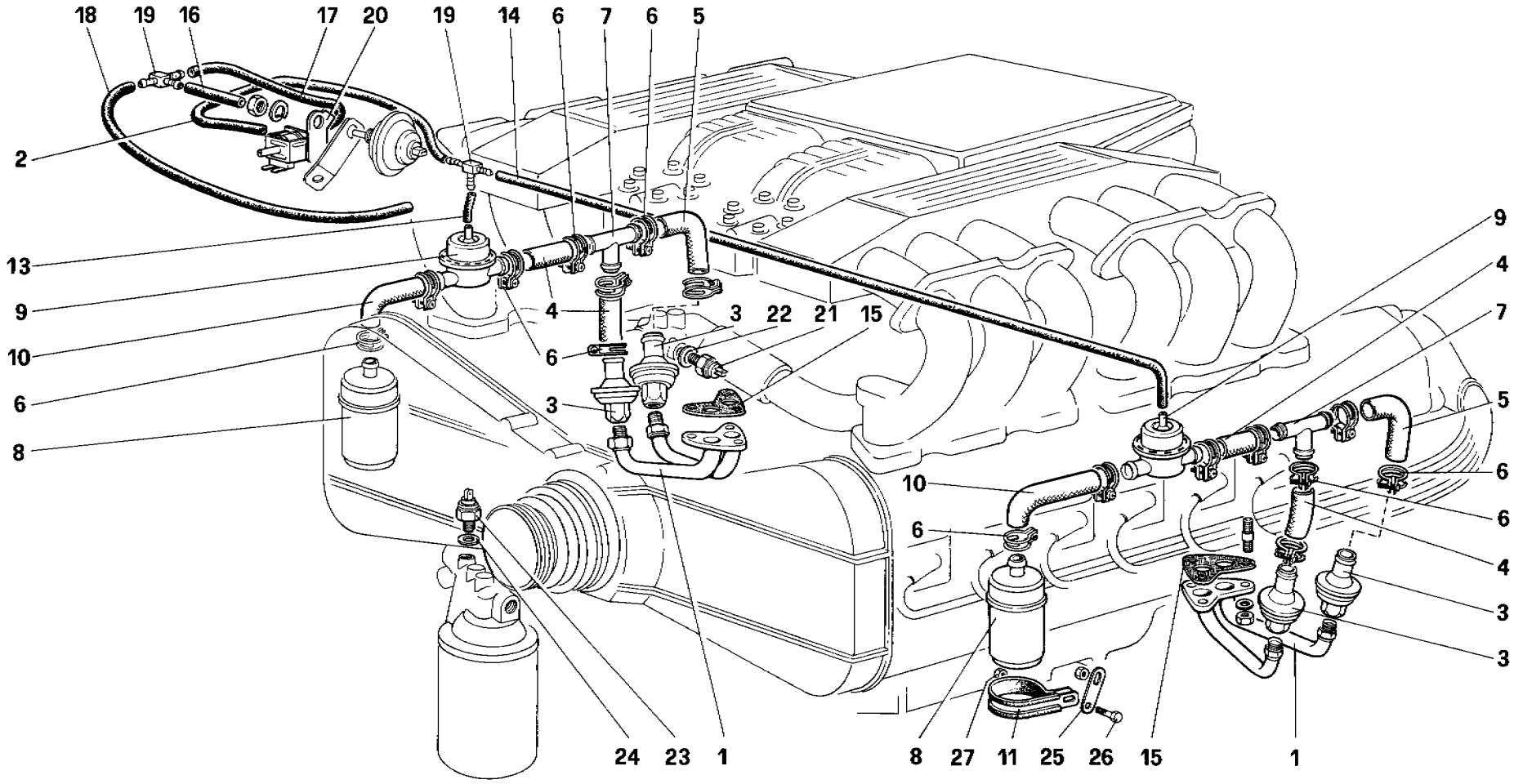

01603

Ferrari testarossa

INIEZIONE ARIA E TUBAZIONI (Versione CH)
AIR INJECTION AND LINES (For CH version)

TAV. **15**
DATA: *SETTEMBRE 1985*

TAVOLA 15

Rif.	Dis. No. Part No.	Q.ty	DENOMINAZIONE	DESCRIPTION
1	126983	2	Tubo immissione aria	Air injection pipe
2	128907	1	Tubo	Pipe
3	128011	4	Check valve	Check valve
4	128714	4	Tubo	Pipe
5	128713	2	Tubo sagomato	Pipe
6	10169290	16	Fascetta	Clamp
7	109887	2	Raccordo a T	T union
8	127144	2	Filtro aria	Air filter
9	121751	2	Valvola cut-off	Cut-off valve
10	123860	2	Tubo	Pipe
11	127145	1	Staffa Dx.	R.H. bracket
12	127146	1	Staffa Sx.	L.H. bracket
13	122759	1	Tubo	Pipe
14	127893	1	Tubo	Pipe

Rif.	Dis. No. Part No.	Q.ty	DENOMINAZIONE	DESCRIPTION
15	127143	2	Guarnizione	Gasket
16	121831	1	Tubo	Pipe
17	121828	1	Tubo	Pipe
18	122761	1	Tubo	Pipe
19	121793	1	Raccordo a 3 vie	3 way union
20	121782	1	Elettrovalvola	Electrovalve
21	121777	1	Termostato bimetallico	Bimetallic thermoswitch
22	10260060	1	Guarnizione	Gasket
23	127155	1	Termocontatto olio	Oil temperature sensor
24	10260060	1	Guarnizione	Gasket
25	128827	2	Staffa	Bracket
26	16043321	2	Vite	Screw
27	16104111	4	Dado	Nut

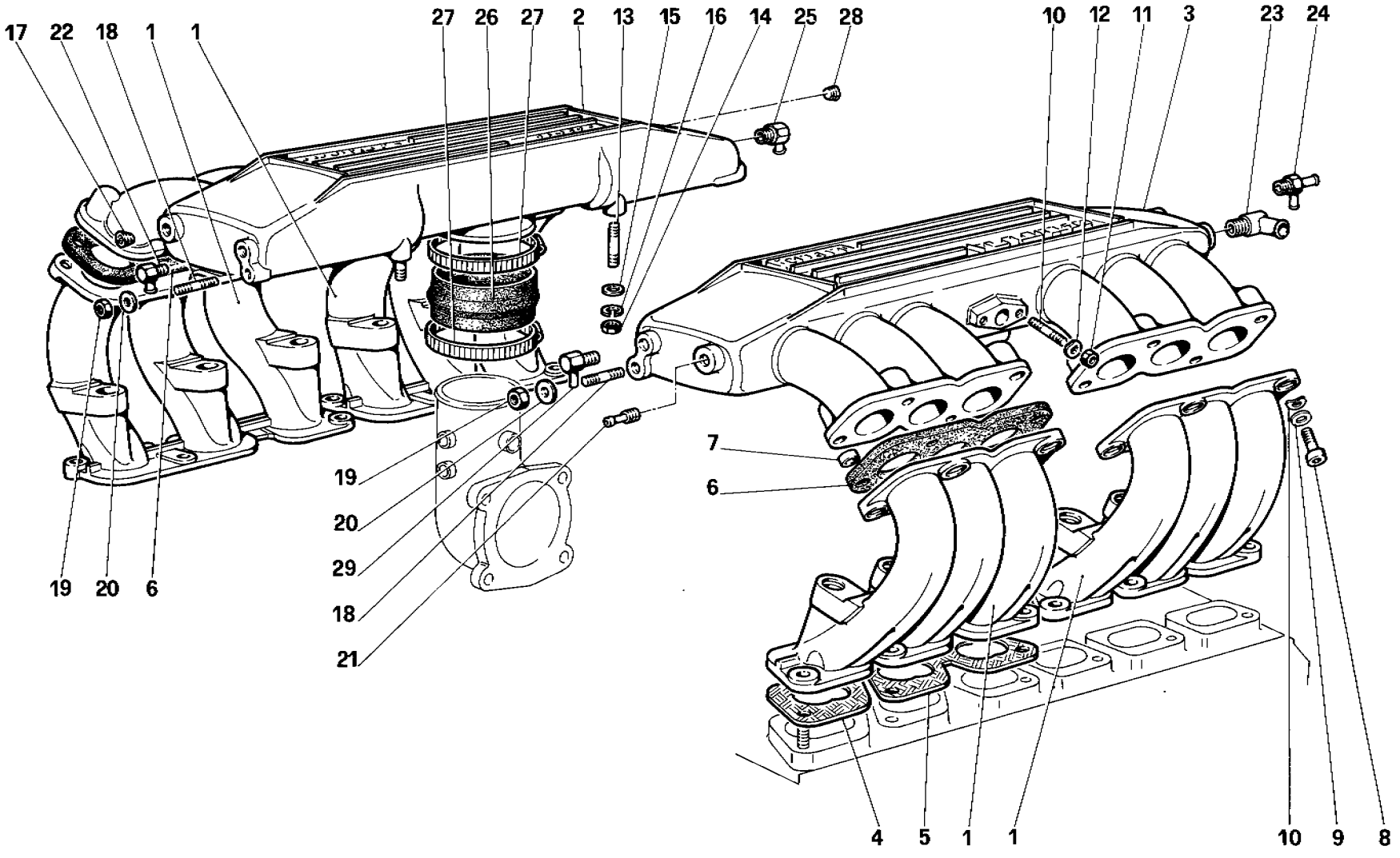

02116

Ferrari testarossa

COLLETTORI DI ASPIRAZIONE
AIR INTAKE MANIFOLDS

TAV. **16**
DATA: *SETTEMBRE 1985*

TAVOLA 16

Rif.	Dis. No. Part No.	Q.ty	DENOMINAZIONE	DESCRIPTION
1	121055	4	Collettore di aspirazione	Intake manifold
2	124227	1	**Corpo Dx. mandata aria ai collettori completo** (Non vale per **USA**)	**R.H. body for air delivery to manifolds, complete** (Not for **U.S.** version)
2	124451	1	**Corpo Dx. mandata aria ai collettori completo** (Vale per **USA**)	**R.H. body for air delivery to manifolds complete** (For **U.S.** version)
3	121450	1	**Corpo Sx. mandata aria ai collettori completo** (Non vale per **USA** e **CH**)	**L.H. body for air delivery to manifolds complete** (Not for **U.S.** and **CH** version)
3	124450	1	**Corpo Sx. mandata aria ai collettori completo** (Per versione **USA**)	**L.H. body for air delivery to manifolds complete** (For **U.S.** version)
3	127227	1	**Corpo Sx. mandata aria ai collettori completo** (Per **CH**)	**L.H. body for air delivery to manifolds, complete** (For **CH** version)
4	121124	4	Guarnizione singola	Single gasket
5	121125	4	Guarnizione doppia	Double gasket
6	121021	4	Guarnizione	Gasket
7	114984	16	Distanziale	Spacer
8	14306521	16	Vite	Screw
9	12601371	16	Rondella	Washer
10	13541521	4	Prigioniero	Stud

Rif.	Dis. No. Part No.	Q.ty	DENOMINAZIONE	DESCRIPTION
11	12574211	4	Dado	Nut
12	12601271	4	Rondella	Washer
13	13540721	4	Prigioniero fiss. presa aria	Air intake securing stud
14	15896211	4	Dado	Nut
15	12644401	4	Rondella tranciata	Spring washer
16	106850	4	Rondella	Washer
17	10269550	1	Tappo conico	Tapered plug
18	13540721	2	Prigioniero per staffa tubo sfiato	Stud for exhaust pipe bracket
19	12574211	2	Dado autobloccante	Self-locking nut
20	12601271	2	Rondella	Washer
21	113652	1	Raccordo	Nipple
22	124341	1	Raccordo	Nipple
23	124342	1	Raccordo presa depressione servofreno	Nipple for power brake depression
24	118742	1	Raccordo (Non vale per **USA**)	Nipple (Not for **U.S.** version)
24	125782	1	Raccordo (Per **USA**)	Nipple (For **U.S.** version)
25	124341	1	Raccordo (Non valer per **USA**)	Nipple (Not for **U.S.** version)
25	125782	1	Raccordo (Per **USA**)	Nipple (For **U.S.** version)
26	121090	2	Manicotto	Sleeve
27	12177290	4	Fascetta	Clamp
28	14326150	1	Tappo (8x1,25)	Plug (8x1,25)
-	14325950	1	Tappo (10x1,25) Solo **CH**	Plug (10x1,25) **CH** only
29	124341	1	Raccordo (Non vale per **CH**)	Nipple (Not for **CH** version)

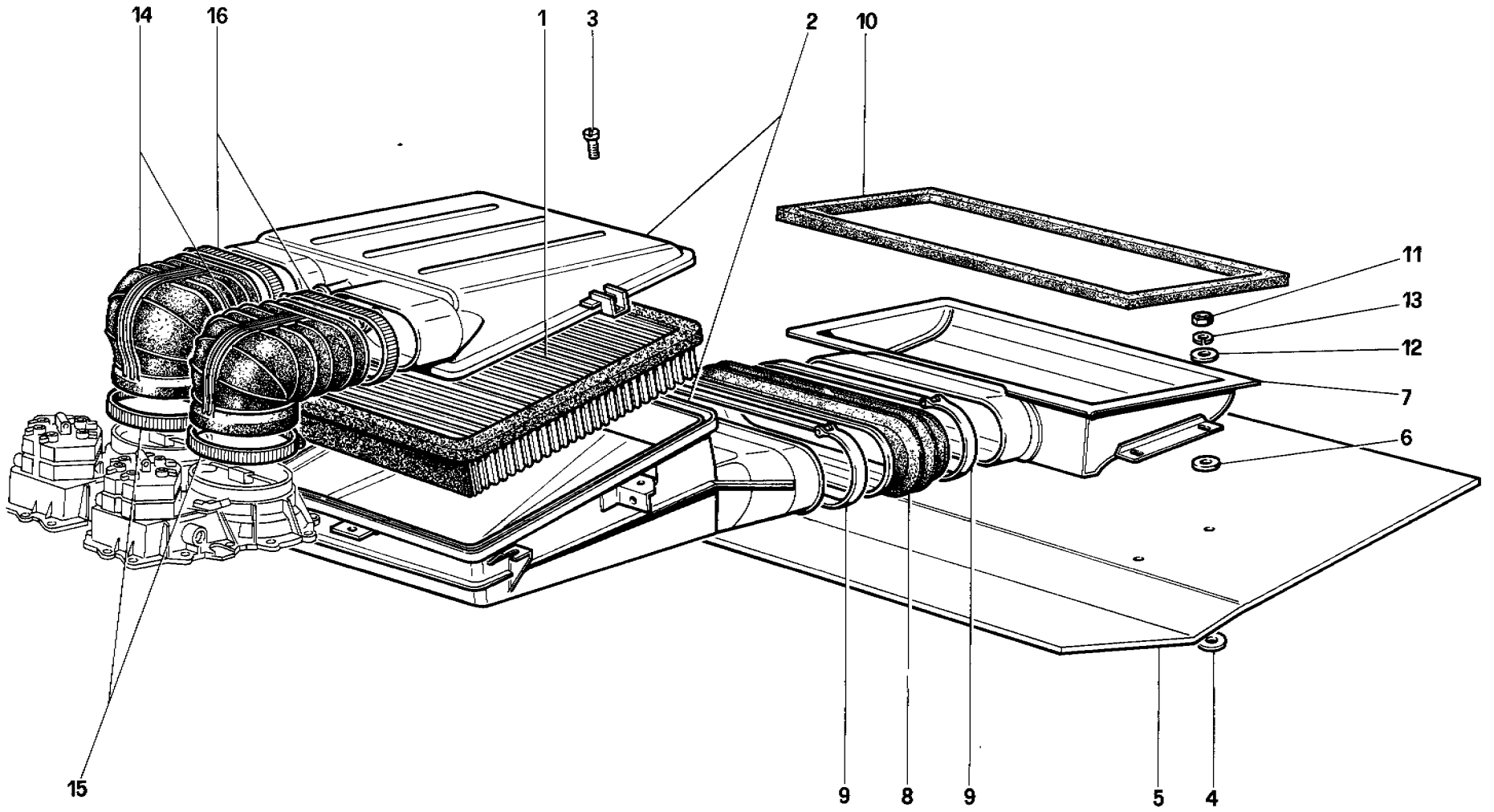

03001

Ferrari testarossa

PRESA ARIA
AIR INTAKE

TAV. 17
DATA: SETTEMBRE 1985

TAVOLA 17

Rif.	Dis. No. Part No.	Q.ty	DENOMINAZIONE	DESCRIPTION
1	121284	1	Filtro aria	Air filter
2	121285	1	Presa aria	Air intake
3	10376517	3	Vite	Screw
4	105924	4	Rondella	Washer
5	124761	1	Paratia	Protection plate
6	124759	4	Rondella in teflon	Teflon washer
7	124435	1	Vaschetta per presa aria	Air intake chamber
8	124371	1	Manicotto	Sleeve

Rif.	Dis. No. Part No.	Q.ty	DENOMINAZIONE	DESCRIPTION
9	126295	2	Collare fiss. manicotto	Sleeve securing collar
10	124436	1	Guarnizione	Gasket
11	14054511	4	Dado cieco	Cap nut
12	14496401	4	Rondella	Washer
13	106850	4	Rondella elastica	Spring washer
14	121266	2	Convogliatore aria	Air conveying duct
15	121526	2	Fascetta	Clamp
16	126489	2	Fascetta	Clamp

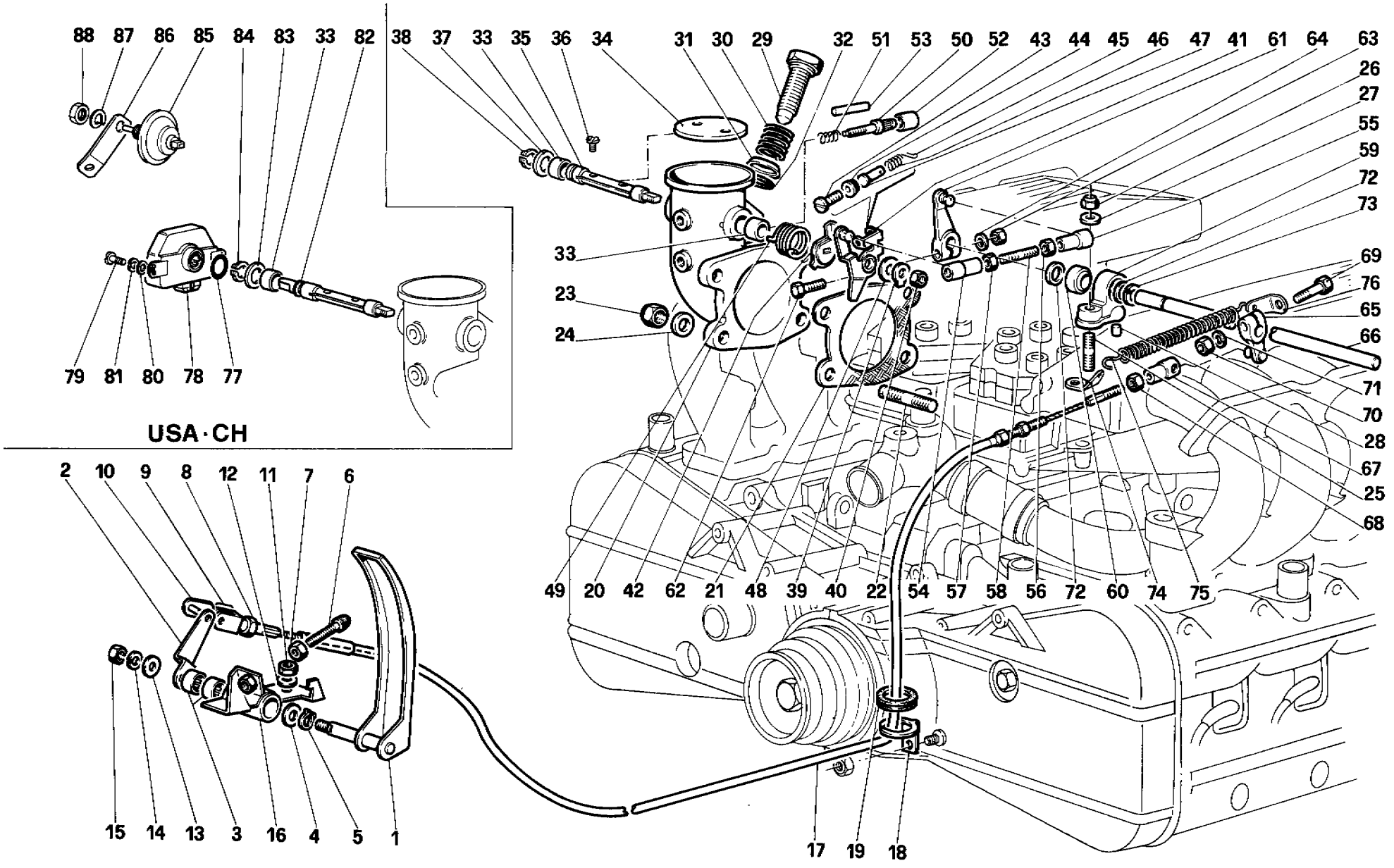

02512

Ferrari testarossa

COMANDO ACCELERATORE
THROTTLES CONTROL

TAV. **18**
DATA: *SETTEMBRE 1985*

TAVOLA 18

Rif.	Dis. No. Part No.	Q.ty	DENOMINAZIONE	DESCRIPTION
1 1	115393	1	Pedale acceleratore	Accelerator pedal
2	122184	1	Leva	Lever
3	101677	2	Astuccio a rullini	Roller cage
4	108576	1	Rondella di rasamento	Shim
5	11066076	1	Anello seeger	Seeger ring
6	105232	1	Registro	Adjusting screw
7	16102311	2	Dado	Nut
8	10725911	1	Controdado	Locknut
9	100655	1	Forcellino	Fork
10	100656	1	Perno con molletta	Pin with strap
11	16100811	2	Dado	Nut
12	106852	2	Rondella	Washer
13	10519601	1	Distanziale	Spacer
14	106852	1	Rondella	Washer
15	16100811	1	Dado	Nut
16	115396	1	Supporto pedale acceleratore	Accelerator pedal support
17	123190	1	Cavo (Dopo esaurimento vale n. **127445**)	Cable (On exhaustion use n. **127445**)
18	124220	1	Staffa sostegno cavo	Cable supporting bracke
19	10396680	1	Passafilo	Wire carrier
20	122891	1	**Corpo farfalla Dx. completo** (Non vale per **USA** e **CH**)	**R.H. throttle body, complete** (Not for **U.S.** and **CH** version)
-	122892		**Corpo farfalla Dx. completo** (Vale per **USA**)	**R.H. throttle body, complete** (For **U.S.** version)
-	127139		**Corpo farfalla Dx. completo** (Vale per **CH**)	**R.H. throttle body, complete** (For **CH** version)
-	122893	1	**Corpo farfalla Sx. completo** (Non vale per **USA** e **CH**)	**L.H. throttle body, complete** (Not for **U.S.** and **CH** version)
-	123017	1	**Corpo farfalla Sx. completo** (Vale per **USA**)	**L.H. throttle body, complete** (For **U.S.** version)
-	127140		**Corpo farfalla Sx. completo** (Vale per **CH**)	**L.H. throttle body, complete** (For **CH** version)
21	121123	2	Guarnizione	Gasket
22	13541121	8	Prigioniero	Stud
23	12575411	8	Dado	Nut
24	12601271	8	Rondella	Washer
25	13543421	2	Prigioniero	Stud
26	16104411	2	Dado	Nut
27	12601371	2	Rondella	Washer
28	125716	2	Grano	Dowel
29	119308	2	Vite regolazione aria	Air adjusting screw
30	113571	2	Molla	Spring
31	115204	2	Piattello	Cap
32	114919	2	Gommino OR	Grommet
33	118128	4	Bussola (Non a ricambio)	Bushing (Not supplied)
34	113563	2	Farfalla (Non a ricambio)	Throttle (Not supplied)
35	122894	2	Alberino (Non a ricambio)	Throttle shaft (Not supplied)
36	115361	4	Vite	Screw
37	13550401	2	Rosetta tranciata	Spring washer
38	11065976	2	Anello seeger	Seeger ring
39	113566	2	Rosetta di sicurezza	Lock washer
40	122897	2	Dado	Nut
41	122903	1	Leva comando farfalla Dx. (Non a ricambio)	R.H. throttle control lever (Not supplied)
-	122906	1	Leva comando farfalla Sx. (Non a ricambio)	L.H. throttle control lever (Not supplied)
42	122902	1	Leva condotta Dx. (Non a ricambio)	R.H. driven lever (Not supplied)

Rif.	Dis. No. Part No.	Q.ty	DENOMINAZIONE	DESCRIPTION
-	122905	1	Leva condotta Sx. (Non a ricambio)	L.H. driven lever (Not supplied)
43	122909	2	Vite	Screw
44	122910	2	Dado cilindro	Nut
45	122913	2	Perno	Pin
46	122914	2	Molla	Spring
47	122915	2	Copiglia	Cotter pin
48	122900	2	Distanziale	Spacer
48	122912	1	Molla richiamo farfalla Dx. (Non a ricambio)	R.H. throttle return spring (Not supplied)
-	122911	1	Molla richiamo farfalla Sx. (Non a ricambio)	L.H. throttle return spring (Not supplied)
50	114366	2	Vite registro	Adjusting screw
51	107824	2	Molla	Spring
52	111182	2	Cappuccio inviolabilità	Protection cup
53	114367	2	Perno di arresto	Check pin
54	105617	2	Testina filetto Dx.	Head, R.H. thread
55	105619	2	Testina filetto Sx.	Head, L.H, thread
56	105586	2	Dado, filetto Sx.	Nut, L.H. thread
57	15896411	2	Dado, filetto Dx.	Nut, R.H. thread
58	121091	2	Tirante	Tie rod
59	121053	2	Supporto asta comando acceleratore	Support for accelerator control rod
60	107620	2	Snodo sferico	Ball joint
61	121081	1	Leva Dx. sull'asta acceleratore	R.H. lever on accelerator control rod
-	126029		Leva Sx. sull'asta acceleratore	L.H. lever on accelerator control rod
62	125506	2	Vite	Screw
63	16100811	2	Dado	Nut
64	106852	2	Rondella	Washer
65	121475	1	Leva per cavo acceleratore	Lever for cable accelerator
66	121474	1	Alberino di rinvio	Relay shaft
67	105617	1	Testina filetto Dx.	Head, R.H. thread
68	15896411	1	Dado	Nut
69	16043821	1	Vite	Screw
70	16100811	1	Dado	Nut
71	106852	1	Rondella	Washer
72	121477	2	Distanziale	Spacer
73	11066076	1	Anello seeger	Seeger ring
74	102952	1	Piastrino attacco molla (Per **USA** e **CH** vale n. **122818**)	Fixing spring plate (For **U.S.** and **CH** version use no **122818**)
75	102951	1	Molla richiamo leva	Spring for lever
76	125044	1	Piastrina attacco molla	Fixing spring plate
77	116736	1	Anello di tenuta	Seal ring
78	121517	1	Microinterruttore	Microswitch
79	10444521	2	Vite	Screw
80	10519201	2	Rondella	Washer
81	106848	2	Rondella	Washer
82	122895	1	Alberino Sx.	L.H. throttle shaft
83	121835	1	Rondella tranciata Sx.	L.H. spring washer
84	104182	1	Anello seeger Sx.	L.H. seeger ring
85	121748	1	Interruttore a pressione differenziale	Differential pressure switch
86	125845	1	Staffa	Bracket
87	106850	1	Rondella	Washer
88	10725911	1	Dado	Nut

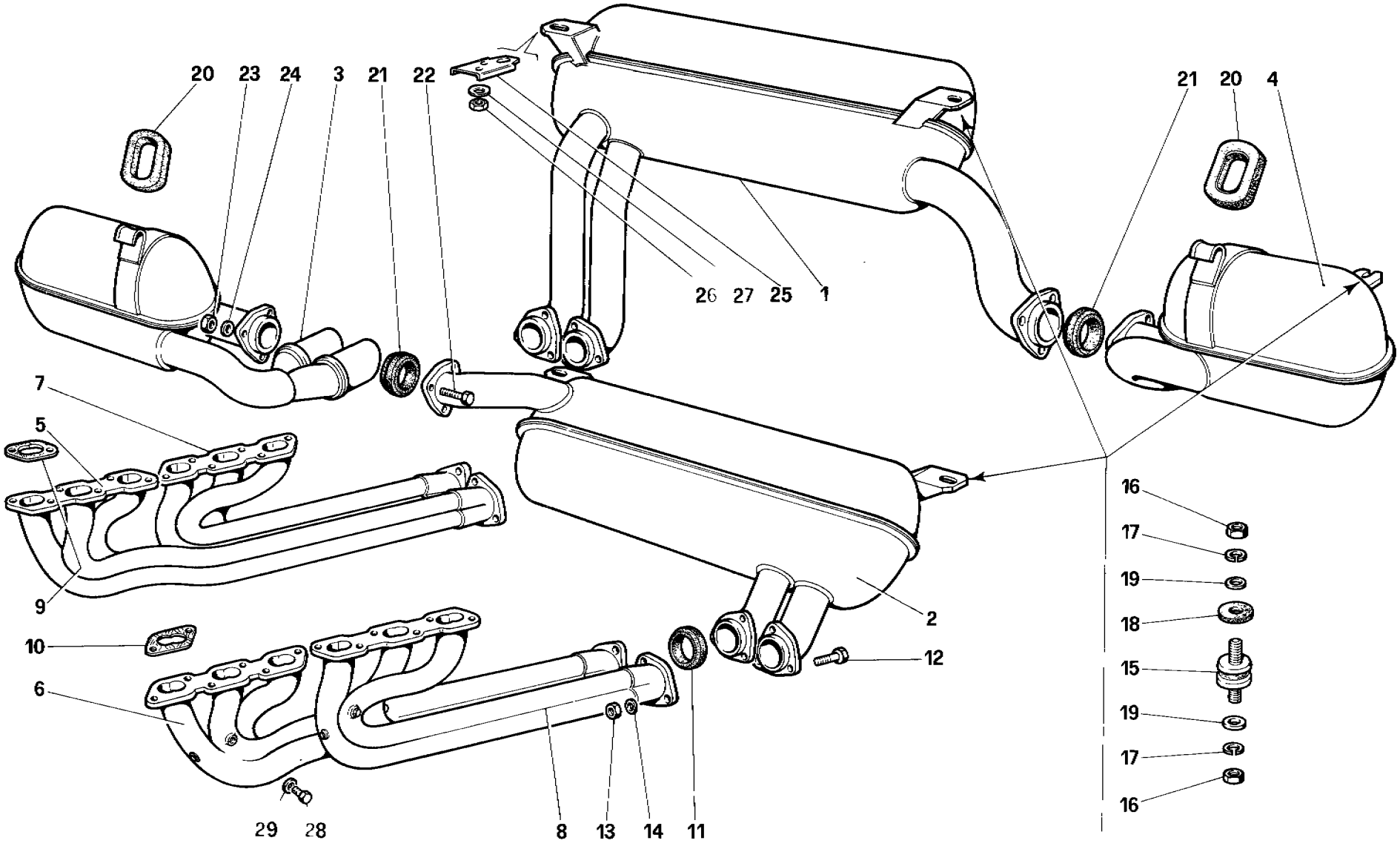

02721

Ferrari testarossa

IMPIANTO DI SCARICO (Non vale per versione USA)
EXHAUST SYSTEM (Not for U.S. version)

TAV. **19**
DATA: *SETTEMBRE 1985*

TAVOLA 19

Rif.	Dis. No. Part No.	Q.ty	DENOMINAZIONE	DESCRIPTION
1	**124495**	1	Silenziatore centrale superiore	Upper central silencer
2	**124496**	1	Silenziatore centrale inferiore	Lower central silencer
3	**124497**	1	Silenziatore laterale Dx. (Per **CH** vale n. **126967**)	R.H. side silencer (For **CH** use n. **126967**)
4	**124498**	1	Silenziatore laterale Sx. (Per **CH** vale n. **126968**)	L.H. side silencer (For **CH** use n. **126968**)
5	**123269**	1	Collettore anteriore Dx.	R H. front manifold
6	**123270**	1	Collettore anteriore Sx.	L.H. front manifold
7	**123271**	1	Collettore posteriore Dx.	R.H. rear manifold
8	**123272**	1	Collettore posteriore Sx.	L.H. rear manifold
9	**124693**	6	Guarnizione	Gasket
10	**124694**	6	Guarnizione	Gasket
11	**103377**	4	Guarnizione	Gasket
12	**119632**	12	Vite	Screw
13	**114748**	12	Dado	Nut
14	**107618**	12	Rondella	Washer

Rif.	Dis. No. Part No.	Q.ty	DENOMINAZIONE	DESCRIPTION
15	**109453**	6	Tampone	Rubber pad
16	**16100811**	12	Dado	Nut
17	**106852**	12	Rondella	Washer
18	**105923**	6	Rondella isolante	Insulating washer
19	**12646701**	12	Rondella	Washer
20	**103631**	2	Anello sostegno silenziatori	Silencer supporting ring
21	**110313**	2	Guarnizione	Gasket
22	**119631**	6	Vite	Screw
23	**114748**	6	Dado autobloccante	Self-locking nut
24	**107618**	6	Rondella	Washer
25	**122555**	2	Staffa supporto silenziatore	Silencer support bracket
26	**16100811**	4	Dado	Nut
27	**106852**	4	Rondella	Washer
28	**110860**	12	Tappo per presa CO	Plug for CO intake
29	**10298460**	12	Guarnizione	Gasket

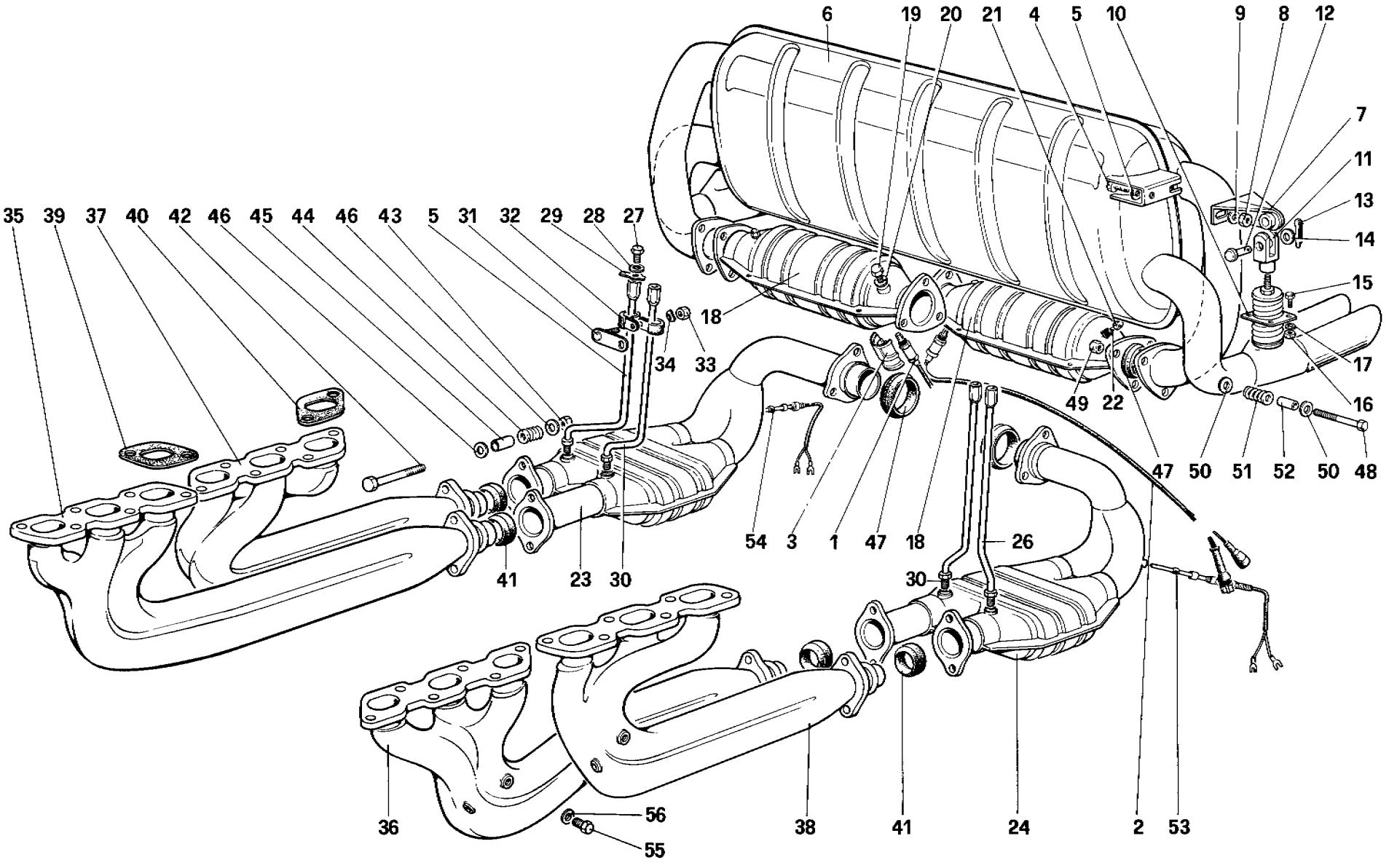

02722

Ferrari testarossa

IMPIANTO DI SCARICO (Versione USA)
EXHAUST SYSTEM (For U.S. version)

TAV. **20**
DATA: *SETTEMBRE 1985*

TAVOLA 20

Rif.	Dis. No. Part No.	Q.ty	DENOMINAZIONE	DESCRIPTION
1	125881	1	Sonda lambda bancata 7-12	Oxigen sensor cylinder bank 7-12
2	121515	1	Sonda lambda bancata 1-6	Oxigen sensor cylinder bank 1-6
3	121833	2	Protezione sonda	Protection
4	16043521	4	Vite	Screw
5	12646701	2	Rondella piana	Washer
6	125928	1	Silenziatore	Exhaust silencer
7	122689	2	Staffa fiss. silenziatore	Bracket
8	114748	4	Dado	Nut
9	10519601	4	Rondella piana	Washer
10	106052	2	Tampone elastico	Buffer
11	108257	2	Forcella	Fork
12	10033411	2	Perno	Pin
13	10796401	2	Copiglia	Split pin
14	103167	2	Rondella	Washer
15	10977621	8	Vite	Screw
16	15896411	8	Dado	Nut
17	106849	8	Rondella elastica	Washer
18	121385	2	Catalizzatore	Catalytic converter
19	110860	2	Tappo	Nut
20	10298460	2	Guarnizione	Gasket
21	100436	2	Dado cieco	Nut
22	125858	2	Sfera	Bal
23	125906	1	Precatalizzatore Dx.	R.H. light off catalyst
24	125907	1	Precatalizzatore Sx.	L.H. light off catalyst
25	125929	1	Tubo prelievo CO esterno Dx.	R.H. external analyzing pipe
26	125930	1	Tubo prelievo CO esterno Sx.	L.H. external analyzing pipe
27	103748	4	Tappo	Plug
28	103749	4	Guarnizione	Gasket

Rif.	Dis. No. Part No.	Q.ty	DENOMINAZIONE	DESCRIPTION
29	103587	4	Piastrina	Plate
30	125899	2	Tubo prelievo CO interno	Internal analyzing pipes
31	125898	2	Staffa	Bracket
32	10418101	4	Staffetta	Bracket
33	15896221	2	Dado	Nut
34	106850	2	Rondella elastica	Washer
35	125912	1	Collettore anteriore Dx.	R.H. front exhaust manifold
36	125913	1	Collettore anteriore Sx.	L.H. front exhaust manifold
37	125914	1	Collettore posteriore Dx.	R.H. rear exhaust manifold
38	125915	1	Collettore posteriore Sx.	L.H. rear exhaust manifold
39	124693	6	Guarnizione ant. Dx. - post. Sx.	Gasket - R.H. front - L.H. rear
40	124694	6	Guarnizione ant. Sx. - post. Dx.	Gasket - L.H. front - R.H. rear
41	125917	4	Guarnizione	Gasket
42	125924	8	Vite	Screw
43	114748	8	Dado	Nut
44	111743	8	Molla	Spring
45	114749	8	Distanziale	Spacer
46	112761	16	Rondella	Washer
47	121426	4	Guarnizione	Gasket
48	123198	12	Vite - Dopo esaurimento vale n. **121676**	Screw-After exhaust. use No. **121676**
49	121677	12	Dado	Nut
50	121678	24	Rondella	Washer
51	121674	12	Molla	Spring
52	121675	12	Distanziale	Spacer
53	61653200	1	Termocoppia bancata 7-12	Thermocouple cylinder bank 7-12
54	61653100	1	Termocoppia bancata 1-6	Thermocouple cylinder bank 1-6
55	110860	12	Tappo	Plug
56	10298460	12	Guarnizione	Gasket

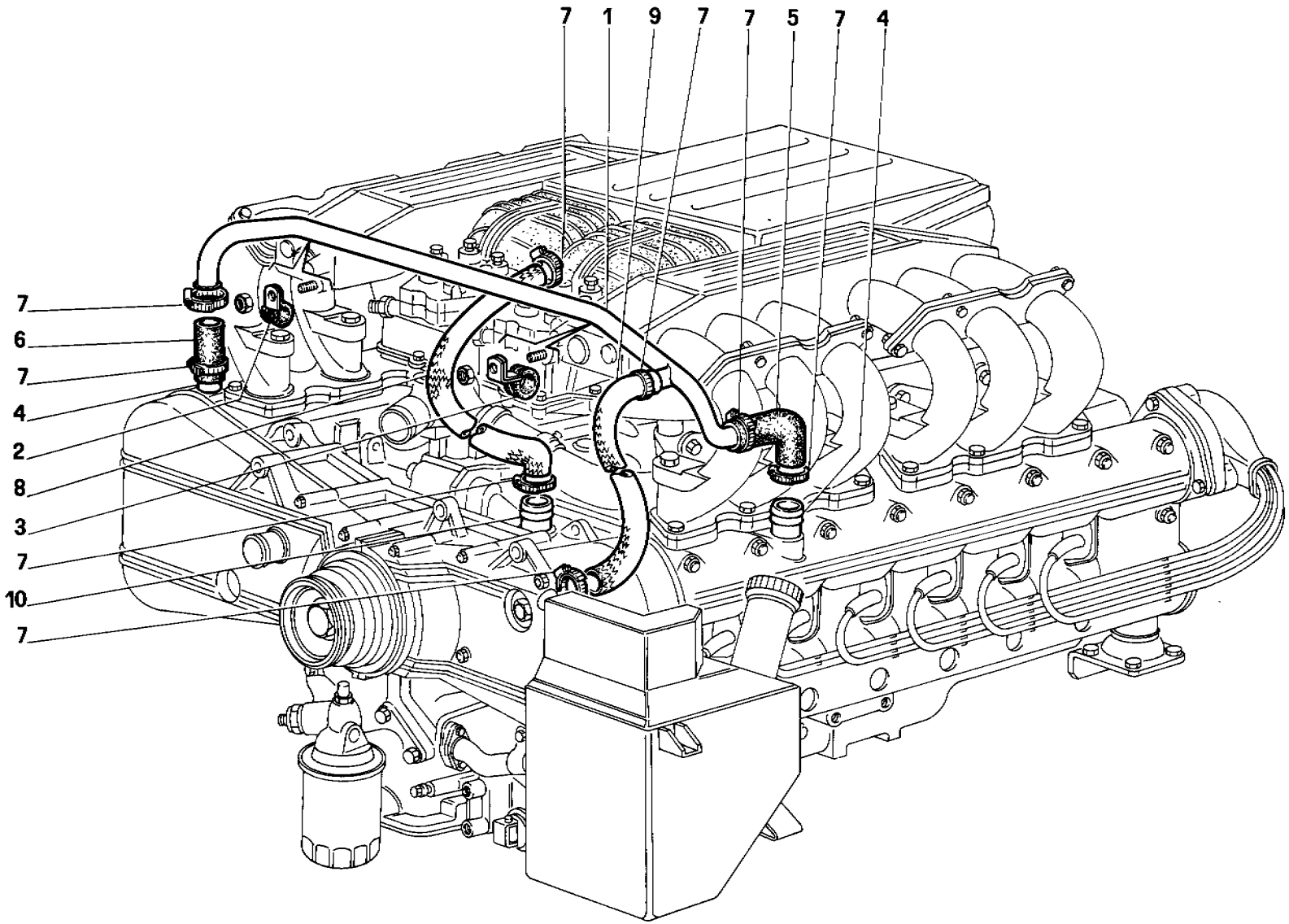

03118

Ferrari testarossa

BLOW-BY

BLOW-BY

TAV. 21

DATA: SETTEMBRE 1985

TAVOLA 21

Rif.	Dis. No. Part No.	Q.ty	DENOMINAZIONE	DESCRIPTION
1	124646	1	Tubo collegamento teste	Cyl. heads connecting pipe
2	10441890	1	Fascetta sostegno tubo	Pipe securing clamp
3	124647	1	Staffa sostegno tubo	Pipe securing bracket
4	102705	2	Raccordo	Union
5	104873	1	Manicotto a 90°	90° sleeve
6	124650	1	Manicotto	Sleeve
7	12179990	8	Fascetta	Clamp

Rif.	Dis. No. Part No.	Q.ty	DENOMINAZIONE	DESCRIPTION
8	124716	1	Tubo basamento presa-aria	Crankcase air-intake hose
9	124715	1	Tubo al serbatoio (per serbatoio n. 122860)	Hose reservoir (for reservoir no. 122860)
9	122763	1	Tubo al serbatoio (per serbatoio n. 125517)	Hose to reservoir (for reservoir no. 125517)
10	126238	1	Raccordo sul basamento	Union on engine block

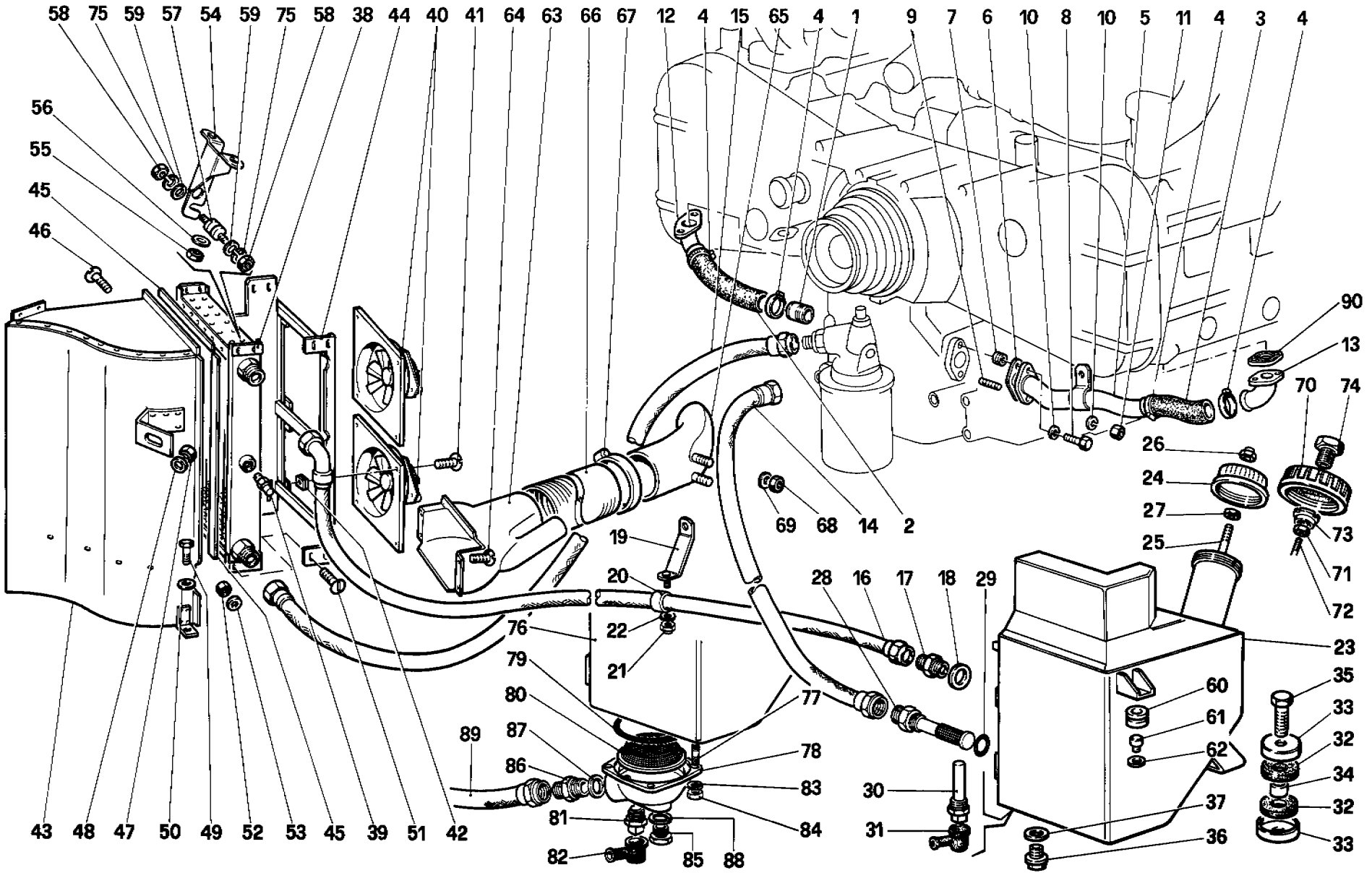

03415

Ferrari testarossa

LUBRIFICAZIONE
LUBRICATION

TAV. 22
DATA: *SETTEMBRE 1985*

TAVOLA 22

Rif.	Dis. No. Part No.	Q.ty	DENOMINAZIONE	DESCRIPTION
1	104561	1	Raccordo	Union
2	122828	1	Manicotto	Sleeve
3	122829	1	Manicotto	Sleeve
4	12173090	4	Fascetta	Clamp
5	125900	1	Tubo scarico testa Sx.	L.H. cyl. head oil exhaust pipe
6	104558	1	Guarnizione	Gasket
7	13525570	1	Heli-coil su scatola cambio	Heli-coil on gearbox casing
8	10902321	1	Vite	Screw
9	11500221	1	Prigioniero	Stud
10	10516471	1	Rondella	Washer
11	15896221	1	Dado	Nut
12	122826	1	Bocchettone scarico olio testa Dx.	R.H. cyl. head oil exhaust port
13	122826	1	Bocchettone scarico olio testa Sx.	L.H. cyl. head oil exhaust port
14	124168	1	Tubo del serbatoio alla pompa	Hose, from reservoir to pump
15	124169	1	Tubo della pompa al radiatore	Hose from pump to radiator
16	124170	1	Tubo dal radiatore al serbatoio	Hose from radiator to reservoir
17	109371	1	Raccordo	Union
18	10264660	1	Guarnizione	Gasket
19	124177	1	Staffetta sostegno tubo	Hose supporting bracket
20	10442190	1	Fascetta	Clamp
21	15896211	1	Dado	Nut
22	106850	1	Rondella	Washer
23	122860	1	Serbatoio olio (Non vale per **USA** e **CH**)	Oil reservoir (Not for **U.S.** and **CH** version)
24	109719	1	Tappo carico olio (Fino esaurimento)	Oil filler cap (Until stocks last)
25	124257	1	Asta livello olio (Per tappo **109719**)	Oil dip stick (For cap **109719**)
26	100044	1	Dado cieco (per tappo **109719**)	Cap nut (For cap **109719**)
27	15896211	1	Dado (Per tappo **109719**)	Nut (For cap **109719**)
28	122868	1	Filtro su aspirazione olio	Filter on oil intake dust
29	109649	1	Anello di tenuta	Seal ring
30	107576	1	Termistore olio	Oil thermistor 104628 SHOWT
31	107003	1	Cappuccio di protezione	Protection cap
32	107978	4	Tassello elastico	Rubber bushing
33	107979	4	Scodellino	Cup
34	107980	2	Boccola distanziale	Distance bushing
35	123029	2	Vite	Screw
36	10305171	1	Tappo	Cap
37	10263460	1	Guarnizione	Gasket
38	123276	1	Radiatore olio	Oil radiator
39	123277	1	Termointerruttore per ventola	Thermal switch for fans
40	122961	2	Elettroventilatore	Electric fan
41	15688008	8	Vite fissaggio elettroventilatore	Electric fan fastening screw
42	60674700	8	Molletta	Clip
43	124181	1	Cappa per elettroventilatore	Electric fan hood
44	124180	1	Convogliatore aria	Air conveyor
45	124200	4	Guarnizione autoadesiva	Self-adhesive gasket
46	15688008	2	Vite fiss. cappa a convogliatore	Screw fastening hood to conveyor
47	15896221	1	Dado	Nut

Rif.	Dis. No. Part No.	Q.ty	DENOMINAZIONE	DESCRIPTION
48	106850	1	Rondella	Washer
49	10902321	1	Vite	Screw
50	106850	1	Rondella	Washer
51	10902121	1	Vite	Screw
52	15896221	1	Dado	Nut
53	106850	1	Rondella	Washer
54	123805	1	Staffa superiore fiss. radiatore	Radiator fastening upper bracket
55	12574221	2	Dado	Nut
56	12643701	2	Rondella	Washer
57	102947	3	Tampone antivibrante	Vibration-damping pad
58	15896221	6	Dado	Washer
59	106850	6	Rondella	Washer
60	10397480	1	Passafilo	Wire carrier
61	125708	1	Perno	Pin
62	108242	1	Rondella	Washer
63	124191	1	Convogliatore Dx. per freni	R.H. conveyor for brakes
63	124192	1	Convogliatore Sx. per freni	L.H. conveyor for brakes
64	15688007	3	Vite	Screw
65	124943	2	Convogliatore posteriore	Rear conveyor
66	124940	1	Tubo Dx.	R.H. hose
66	124941	1	Tubo Sx.	L.H. hose
67	12174990	4	Fascetta	Clamp
68	15896221	4	Dado	Nut
69	106850	4	Rondella	Washer
70	126141	1	Tappo (Dopo esaurimento tappo n. **109719**)	Cap (On exhaustion PN **109719**)
71	15896211	1	Dado (per tappo **126141**)	Nut (for cap **126141**)
72	126144	1	Asta livello olio (Per tappo **126141**) Per serbatoio n. **122860**	Oil dip stick (for cap **126141**) For oil reservoir PN. **122860**
72	124691	1	Asta livello olio (per serbatoio n. **125517**)	Oil dip stick (for oil reservoir **125517**)
73	101242	1	Ghiera (per tappo **126141**)	Ring nut (for cap **126141**)
74	126142	1	Vite (per tappo **126141**)	Screw (for cap **126141**)
75	12643701	8	Rondella tranciata	Spring washer
76	125517	1	Serbatoio olio (Per **USA** e **CH** su tutte le vetture dal **1-9-85**)	Oil reservoir (For **U.S.** and **CH** version and for every car from **1-9-85**)
77	11500421	1	Prigioniero	Stud
78	125473	1	Pescante olio	Oil suction pan
79	125521	1	Anello OR	OR-ring
80	100332	1	Filtro sul pescante	Oil suction filter
81	104628	1	Termistore	Oil thermistor
82	107003	1	Cappuccio	Protection cap
83	12574211	4	Dado	Nut
84	12601271	4	Rondella	Washer
85	10300711	1	Tappo	Cap
86	110203	1	Raccordo	Nipple
87	10303460	1	Guarnizione	Gasket
88	10257060	1	Guarnizione per tappo	Gasket
89	125475	1	Tubo dal serbatoio alla pompa	Hose from reservoir the pump
90	122823	2	Guarnizione	Gasket

I particolari dal n. **77** al n. **89** compreso servono solo per serbatoio olio n. **125517**
Parts from **77** to **89** included are used only for oil reservoir PN. **125517**

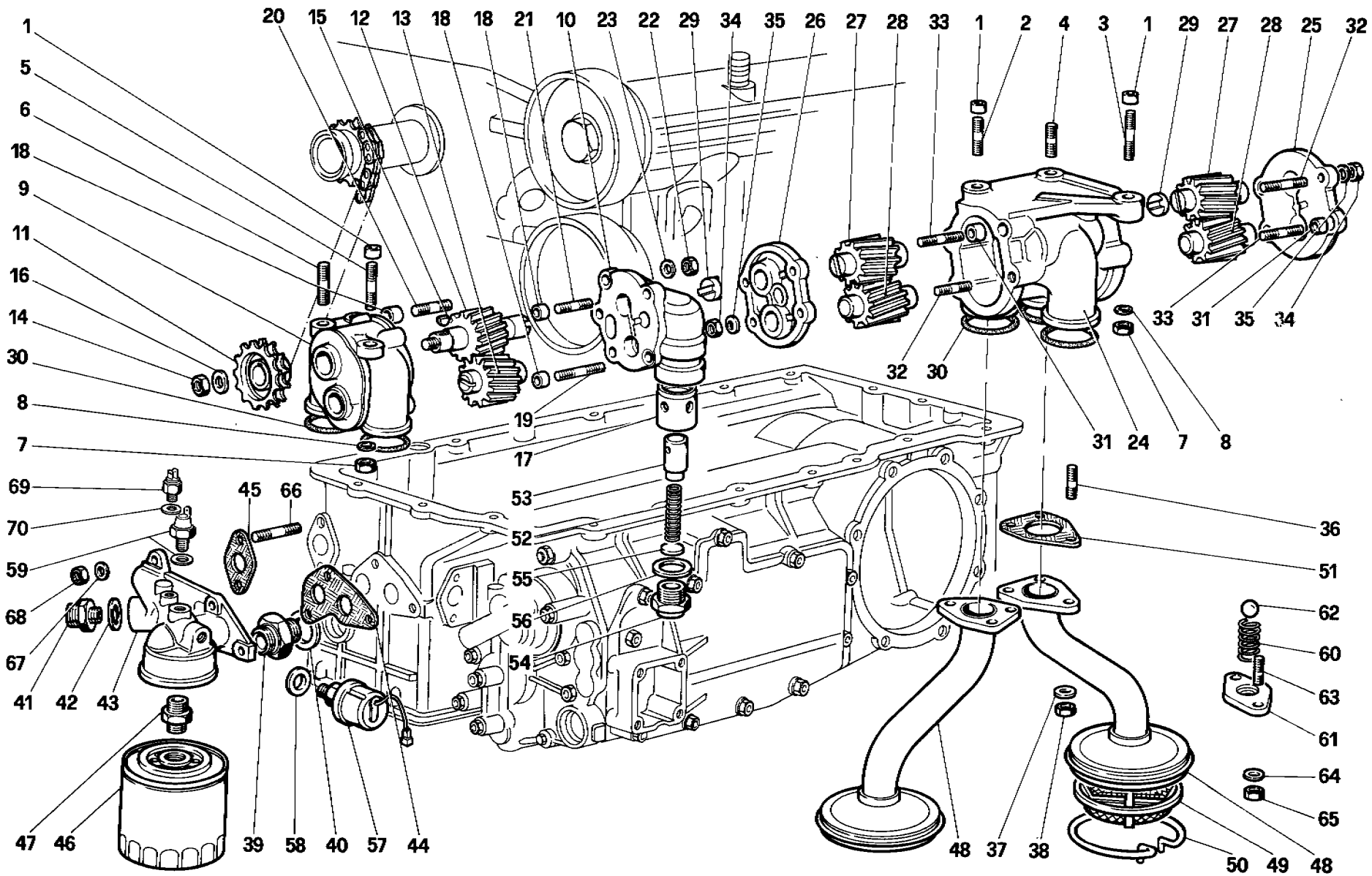

03305

Ferrari testarossa

LUBRIFICAZIONE - POMPE E FILTRO OLIO
LUBRICATION - PUMPS AND OIL FILTER

TAV. **23**
DATA: *SETTEMBRE 1985*

TAVOLA 23

Rif.	Dis.No. Part No.	Q.ty	DENOMINAZIONE	DESCRIPTION
1	102704	4	Grano	Dowel
2	13517221	1	Prigioniero	Stud
3	13543621	1	Prigioniero	Stud
4	13543321	1	Prigioniero	Stud
5	13543421	2	Prigioniero	Stud
6	12354521	1	Prigioniero	Stud
7	16100821	6	Dado	Nut
8	11198071	6	Rondella	Washer
9	121059	1	Corpo pompa mandata	Body of oil delivery pump
10	121060	1	Coperchio pompa mandata	Cover of oil delivery pump
11	121058	1	Ingranaggio comando pompa	Oil pump control gear
12	120940	1	Ingranaggio conduttore	Driving gear
13	121057	1	Ingranaggio condotto	Driven gear
14	121532	1	Dado	Nut
15	10205820	1	Linguetta	Feather key
16	12601471	1	Rondella	Washer
17	125321	1	Boccola di centraggio	Centering bush
18	102725	2	Grano	Dowel
19	11501421	1	Prigioniero	Stud
20	11500521	1	Prigioniero	Stud
21	11500321	3	Prigioniero	Stud
22	15896211	5	Dado	Nut
23	11197771	5	Rondella	Washer
24	120560	1	Corpo pompa di recupero	Body of oil scavenge pump
25	121029	1	Coperchio posteriore	Rear cover
26	121069	1	Coperchio anteriore	Front cover
27	121062	2	Ingranaggio conduttore	Driving gear
28	116056	2	Ingranaggio condotto	Driven gear
29	119039	2	Giunto di trascinamento	Coupling
30	123236	5	Anello di tenuta	Seal ring
31	102725	4	Grano di centraggio	Dowel
32	11500121	4	Prigioniero	Stud
33	11500321	4	Prigioniero sul grano	Stud on dowel
34	15896211	8	Dado	Nut
35	11197771	8	Rondella	Washer
36	13540921	6	Prigioniero per pescanti	Stud for oil suction pipe
37	11197771	6	Rondella	Washer

Rif.	Dis. No. Part No.	Q.ty	DENOMINAZIONE	DESCRIPTION
38	15896221	6	Dado	Nut
39	110203	1	Raccordo	Union
40	10303460	1	Guarnizione	Gasket
41	109371	1	Raccordo	Union
42	10264660	1	Guarnizione	Gasket
43	123187	1	Supporto filtro olio (Non vale per **USA** e **CH**)	Oil filter support (Not for **U.S.** and **CH** version)
43	125824	1	Supporto filtro olio (per **USA**)	Oil filter support (for **U.S.** version)
43	127127	1	Supporto filtro olio (per **CH**)	Oil filter support (for **CH** version)
44	121146	1	Guarnizione	Gasket
45	121147	1	Guarnizione	Gasket
46	124228	1	Filtro olio	Oil filter
47	124229	1	Raccordo per filtro	Union for filter
48	120917	2	Pescante per pompa recupero	Suction pipe for oil scavenge pump
49	100332	2	Filtro	Filter
50	103944	2	Anello elastico	Circlip
51	103942	2	Guarnizione	Gasket
52	106900	1	Molla per valvola	Spring for valve
53	125885	1	Pistoncino otturatore	Plunger
54	106237	1	Tappo	Plug
55	106238	1	Distanziale	Spacer
56	10264660	1	Guarnizione	Gasket
57	122592	1	Trasmettitore di pressione	Oil pressure transmitter
58	10259960	1	Guarnizione	Gasket
59	110064	1	Interruttore per spia pressione olio	Switch for oil pressure led
60	109980	1	Molla per valvola regolazione pressione	Spring for oil pressure adjusting valve
61	121305	1	Flangia	Flange
62	121306	1	Sfera	Ball
63	13540721	2	Prigioniero	Stud
64	11197771	2	Rondella	Washer
65	15896221	2	Dado	Nut
66	12354521	5	Prigioniero	Stud
67	12601371	5	Rondella	Washer
68	16100821	5	Dado	Nut
69	125857	1	Termostato bimetallico (per **USA** e **CH**)	Bimetallic thermoswitch (for **U.S.** and **CH** version)
70	10260060	1	Guarnizione	Gasket

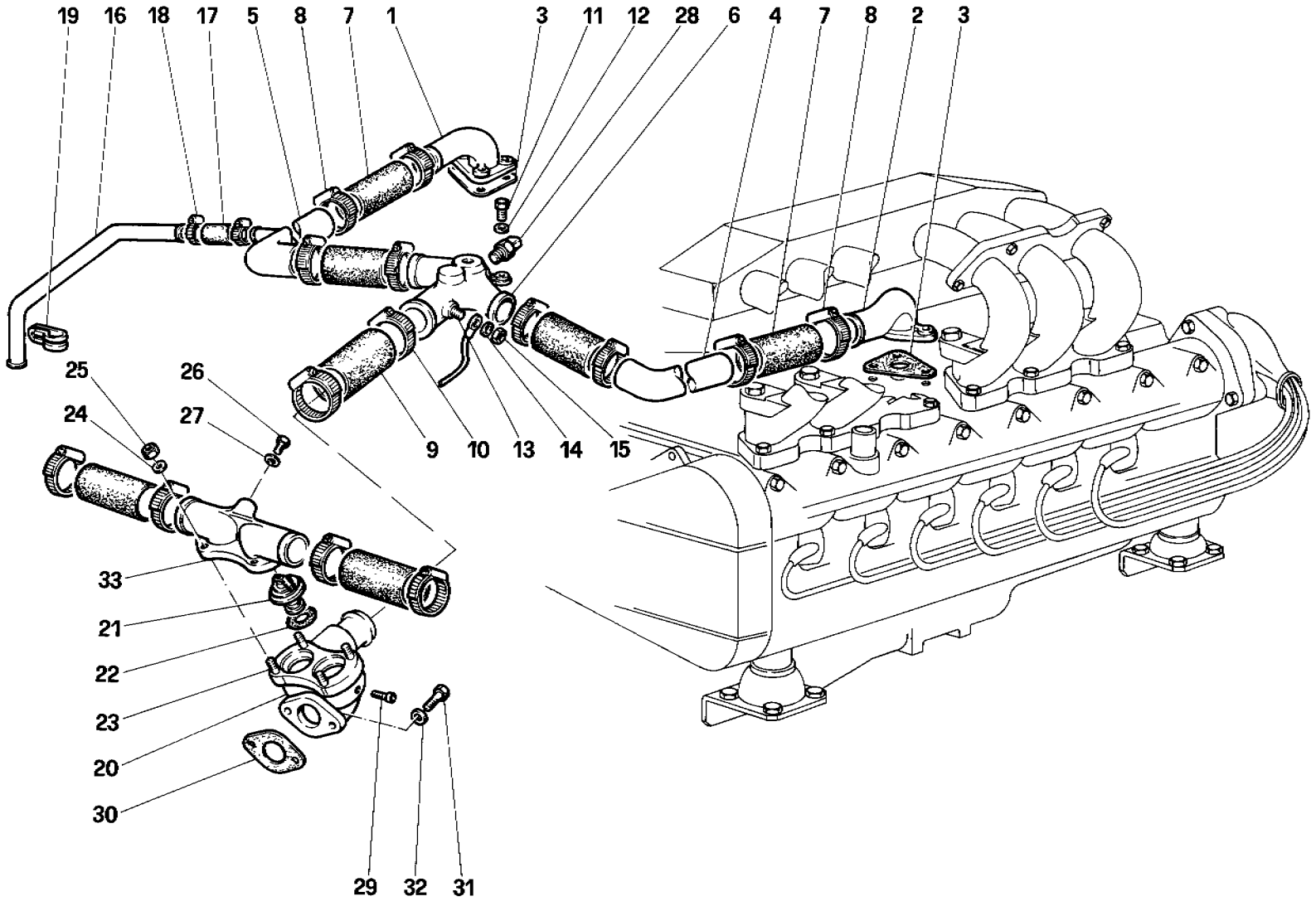

03801

Ferrari testarossa

RAFFREDDAMENTO MOTORE

ENGINE COOLING

TAV. 24

DATA: SETTEMBRE 1985

TAVOLA 24

Rif.	Dis. No. Part No.	Q.ty	DENOMINAZIONE	DESCRIPTION
1	121030	1	Bocchettone uscita acqua testa Dx.	Water outlet from R.H. cyl. head
2	121031	1	Bocchettone uscita acqua testa Sx.	Water outlet from L.H. cyl. head
3	121032	2	Guarnizione	Gasket
4	121122	1	Tubo Sx.	L.H. pipe
5	121121	1	Tubo Dx.	R.H. pipe
6	121148	1	Collettore mandata acqua al termostato (Non vale per **USA** e **CH**)	Manifold for water delivery to thermostat (No for **U.S.** and **CH** version)
6	121471	1	Collettore mandata acqua al termostato (Vale per **USA** e **CH**)	Manifold for water delivery to thermostat (For **U.S.** and **CH** version)
7	121166	1	Manicotto	Sleeve
8	12173890	8	Fascetta	Clamp
9	122938	1	Manicotto	Sleeve
10	12174090	2	Fascetta	Clamp
11	10902421	2	Vite	Screw
12	12601271	2	Rondella	Washer
13	11499921	1	Prigioniero	Stud
14	10615479	1	Rosetta	Washer
15	15896211	1	Dado	Nut
16	124960	1	Tubo presa acqua per riscaldatore	Heater water delivery pipe

Rif.	Dis. No. Part No.	Q.ty	DENOMINAZIONE	DESCRIPTION
17	124961	1	Manicotto	Sleeve
18	12179590	2	Fascetta	Clamp
19	10450490	1	Staffa	Bracket
20	124145	1	Corpo termostato	Thermostat body
21	109671	2	Valvola termostatica	Thermostat
22	105192	2	Guarnizione	Gasket
23	13540921	4	Prigioniero	Stud
24	12601271	4	Rondella	Washer
25	15896211	4	Dado	Nut
26	10300240	1	Tappo spurgo	Drain plug
27	10297760	1	Guarnizione	Gasket
28	104628	1	Termistore	Thermistor
29	112030	1	Raccordo per sfiato nourice	Union for reservoir breather
30	123184	1	Guarnizione	Gasket
31	10903421	2	Vite	Screw
32	11193279	2	Rondella	Washer
33	124144	1	Coperchio corpo termostato	Thermostat body cover

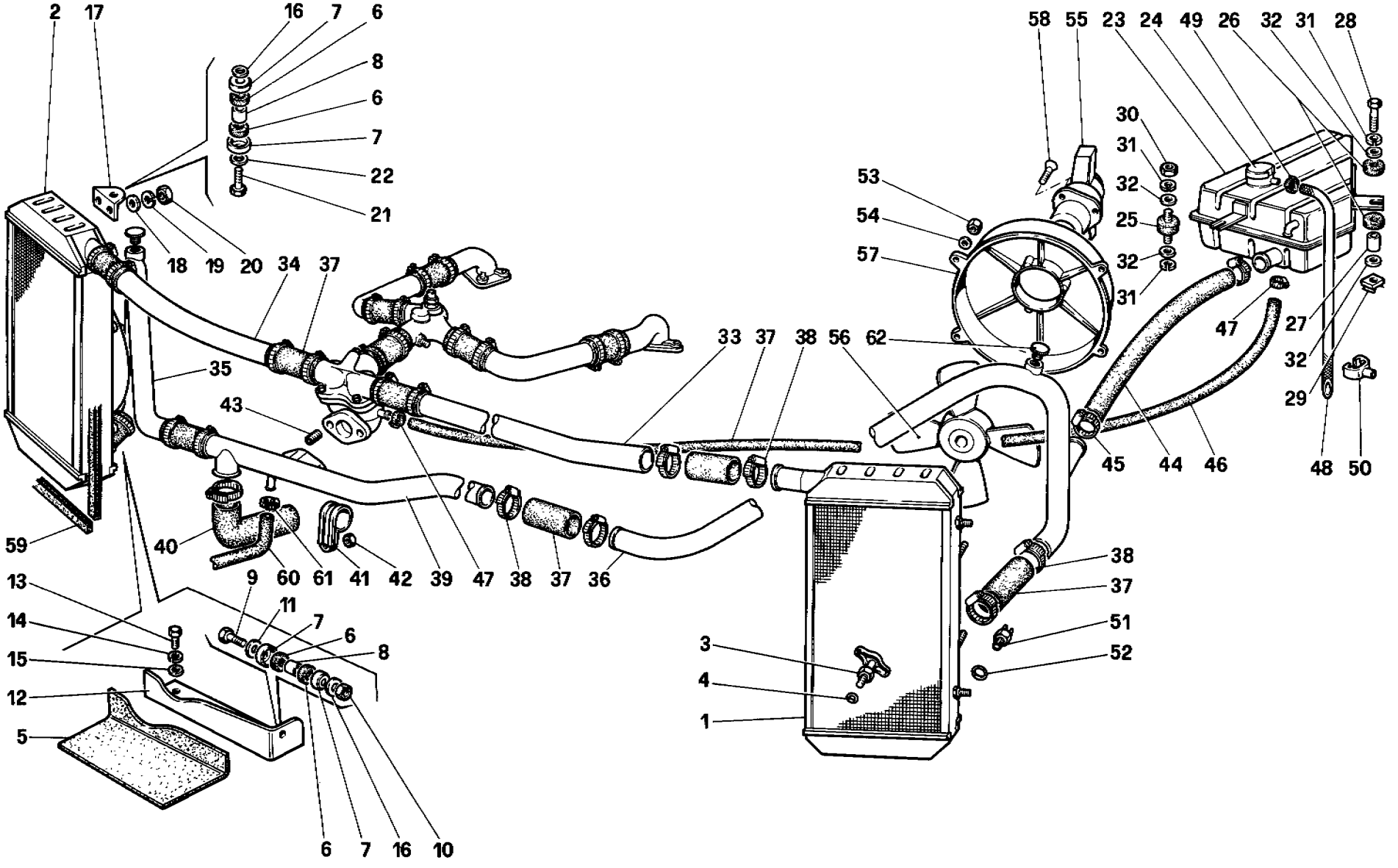

03922

Ferrari
testarossa

IMPIANTO DI RAFFREDDAMENTO
COOLING SYSTEM

TAV. **25**
DATA: *SETTEMBRE 1985*

TAVOLA 25

Rif.	Dis. No. Part No.	Q.ty	DENOMINAZIONE	DESCRIPTION
1	122966	1	Radiatore Sx	L.H. radiator
2	122967	1	Radiatore Dx	R.H. radiator
3	101488	2	Rubinetto scarico acqua	Water drain cock
4	101496	2	Guarnizione	Gasket
5	118184	2	Spessore in gomma	Rubber shim
6	107978	8	Tassello per fiss. radiatore	Pad for radiator fitting
7	107979	8	Scodellino	Cup
8	107980	4	Distanziale	Spacer
9	16043921	2	Vite	Screw
10	16104411	2	Dado	Nut
11	10519601	2	Rondella	Washer
12	116977	1	Staffa inferiore Dx	R.H. lower bracket
-	116976	1	Staffa inferiore Sx	L.H. lower bracket
13	10902121	4	Vite	Screw
14	106850	4	Rondella elastica	Spring washer
15	12643701	4	Rondella piana	Flat washer
16	106470	-	Rondella registro 1 mm (di eventuale montaggio)	Adjust. shim, 1 mm thick (if required)
-	106471	-	Rondella registro 2 mm (di eventuale montaggio)	Adjust. shim, 2 mm thick (if required)
-	106472	-	Rondella registro mm 3 (di eventuale montaggio)	Adjust. shim, 3 mm. thick (if required)
17	122968	2	Staffa superiore mobile	Upper bracket, movable
18	12643701	4	Rondella piana	Flat washer
19	106850	4	Rondella elastica	Spring washer
20	15896211	4	Dado	Nut
21	16135921	2	Vite	Screw
22	106852	2	Rondella	Washer
23	124264	1	Nourice per radiatore	Reservoir for radiator
24	101499	1	Tappo per nourice	Reservoir cap
25	102947	1	Supporto antivibrante	Vibration-damping support
26	103549	2	Boccola antivibrante	Vibration-damping bushing
27	103550	2	Distanziale	Spacer
28	10902621	2	Vite	Screw

Rif.	Dis. No. Part No.	Q.ty	DENOMINAZIONE	DESCRIPTION
29	60659100	2	Dado in gabbia	Caged nut
30	15896211	2	Dado	Nut
31	106850	4	Rondella elastica	Spring washer
32	12643701	6	Rondella piana	Flat washer
33	124279	1	Tubo al radiatore Sx	Pipe to L.H. radiator
34	124278	1	Tubo al radiatore Dx	Pipe to R.H. radiator
35	125025	1	Tubo radiatore Dx - pompa	Pipe from R.H. radiator to pump
36	125026	1	Tubo radiatore Sx - pompa	Pipe from L.H. radiator to pump
37	122969	10	Manicotto	Sleeve
38	12174090	16	Fascetta	Clamp
39	124280	1	Tubo intermedio	Intermediate pipe
40	122944	1	Manicotto	Sleeve
41	106195	4	Fascetta sostegno tubi	Pipe supporting clamp
42	12574211	4	Dado	Nut
43	13525470	2	Heli-coil	Heli-coil
44	125088	1	Tubo alimentazione	Feeder hose
45	12179990	2	Fascetta	Clamp
46	127218	1	Tubo sfiato	Breather hose
47	12179590	2	Fascetta	Clamp
48	126291	1	Tubo sfiato tappo nourice	Breather hose on reservoir cap
49	13423379	1	Fascetta	Clamp
50	61130500	2	Staffetta sostegno tubo	Hose supporting bracket
51	101507	1	Termocontatto	Thermocontact
52	101508	1	Guarnizione	Gasket
53	12575411	8	Dado	Nut
54	12643701	8	Rondella piana	Flat washer
55	125936	2	Motorino elettroventilatore	Electric fan motor
56	125937	2	Ventola a 4 pale	4-blade fan
57	125938	2	Convogliatore	Conveyor
58	123298	6	Vite	Screw
59	125010	2	Guarnizione autoadesiva	Self-adhesive gasket
60	124029	1	Tubo dal rubinetto al motore	Hose from cock to engine
61	12179990	1	Fascetta	Clamp
62	127557	2	Vite di spurgo	Drain screw

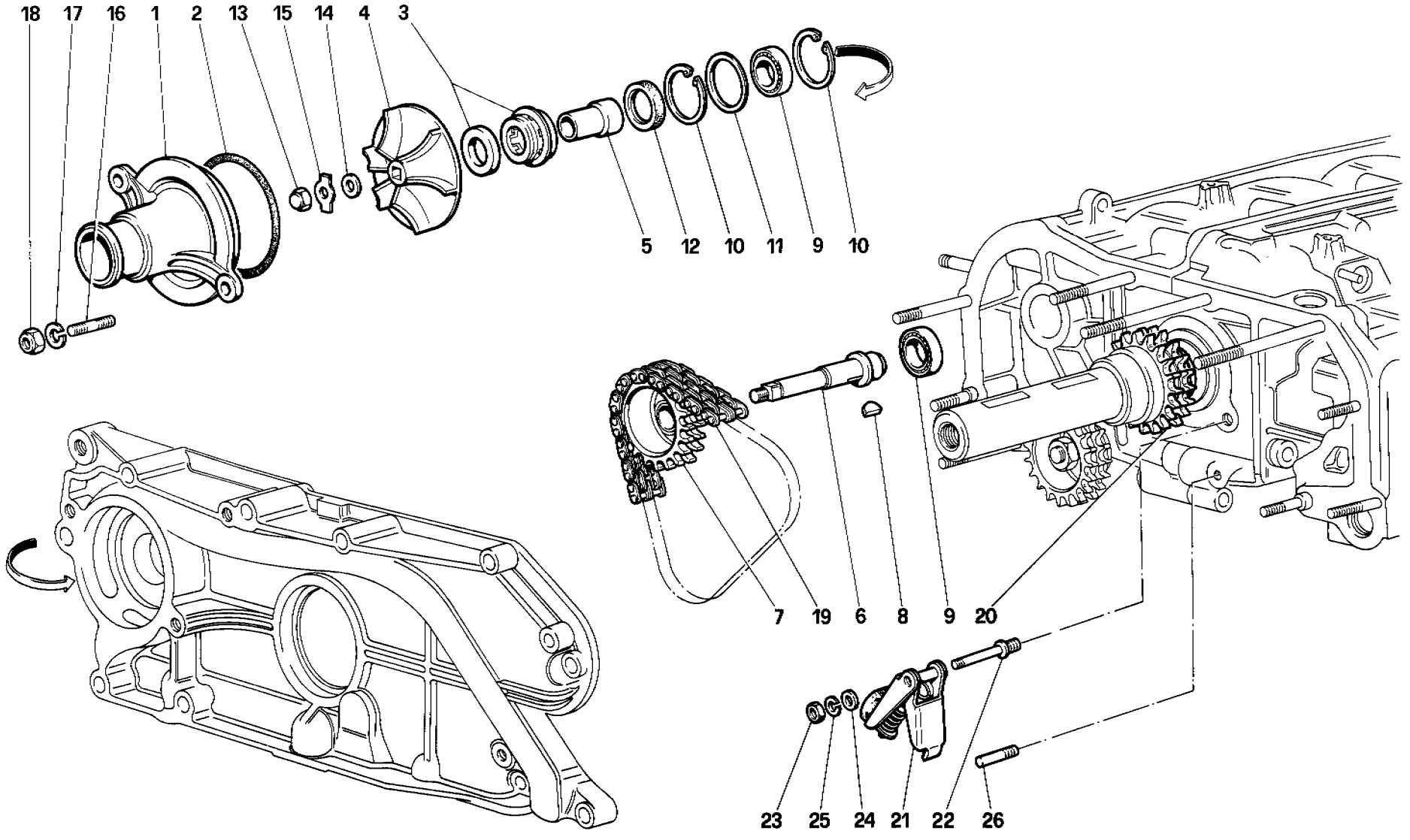

04012

Ferrari testarossa

POMPA ACQUA
WATER PUMP

TAV. 26
DATA: SETTEMBRE 1985

TAVOLA 26

Rif.	Dis. No. Part No.	Q.ty	DENOMINAZIONE	DESCRIPTION
1	121012	1	Coperchio pompa acqua	Water pump cover
2	101023	1	Anello di tenuta	Seal ring
3	120948	1	Anello di tenuta frontale completo	Seal ring
4	120770	1	Girante	Impeller
5	121066	1	Distanziale	Spacer
6	121065	1	Alberino	Spindle
7	121064	1	Ingranaggio condotto	Driven gear
8	10202320	1	Linguetta	Feather key
9	121145	2	Cuscinetto	Bearing
10	11059476	2	Anello seeger	Seeger ring
11	121084	1	Rosetta elastica	Spring washer
12	121165	1	Anello di tenuta	Seal ring
13	100436	1	Dado cieco	Cap nut
14	10730301	1	Rondella	Washer

Rif.	Dis. No. Part No.	Q.ty	DENOMINAZIONE	DESCRIPTION
15	100434	1	Piastrina di sicurezza	Safety plate
16	13541021	2	Prigioniero	Stud
17	12601271	2	Rondella	Washer
18	102741	2	Dado	Nut
19	121195	1	Catena comando pompa acqua e olio	Water and oil pumps control belt
20	121063	1	Ingranaggio comando pompa acqua e olio	Water and oil pumps control gear
21	114329	1	Tendicatena	Belt stretcher
22	121269	1	Perno supporto tendicatena	Belt stretcher supporting pin
23	10720121	1	Dado	Nut
24	10730121	1	Rondella lavorata	Tab washer
25	106850	1	Rondella	Washer
26	14604670	1	Spina tenuta tendicatena	Belt stretcher securing pin

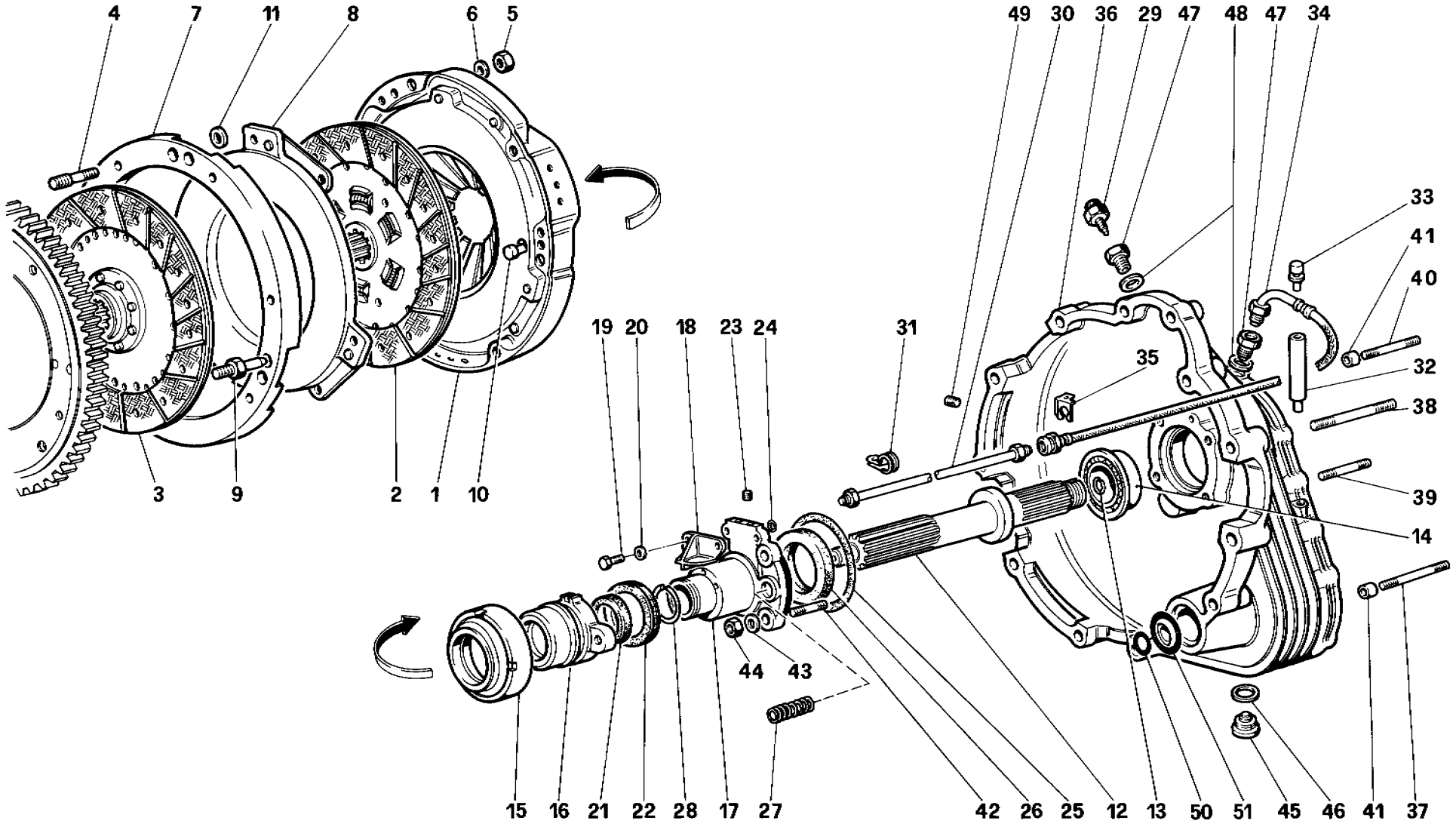

04210

Ferrari testarossa

FRIZIONE E COMANDI
CLUTCH AND CONTROLS

TAV. **27**
DATA: *SETTEMBRE 1985*

TAVOLA 27

Rif.	Dis. No. Part No.	Q.ty	DENOMINAZIONE	DESCRIPTION
-	124680	1	Frizione Ø 9"1/2 a doppio disco completa	Ø 9 1/2" double disc clutch
1	124098	1	Spingidisco	Pressure plate
2	124099	1	Disco frizione con molle parastrappi	Clutch disc with spring drive
3	124100	1	Disco frizione senza molle	Clutch disc without spring drive
4	110019	6	Prigioniero	Stud
5	16100821	6	Dado	Nut
6	10516670	6	Rondella	Washer
7	124102	1	Anello distanziale	Spacer ring
8	124101	1	Anello intermedio	Intermediate ring
9	124103	3	Colonnetta	Stud
10	109880	3	Grano di centraggio	Dowel
11	109466	6	Rondella distanziale	Spacer
12	123810	1	Albero frizione	Clutch shaft
13	109342	1	Anello di spallamento	Shoulder washer
14	103042	1	Cuscinetto	Bearing
15	126608	1	Cuscinetto reggispinta	Thrust bearing
16	123359	1	Boccola supporto reggispinta	Thrust bearing supporting bush
17	123360	1	Flangia supporto boccola	Bush supporting flange
18	123696	1	Piastrina	Plate
19	10977521	2	Vite	Screw
20	106849	2	Rondella	Washer
21	122033	1	Anello di tenuta	Seal ring
22	124674	1	Anello di tenuta	Seal ring
23	10267550	2	Tappo	Plug
24	121813	2	Anello di tenuta	Seal ring
25	121814	1	Anello di tenuta	Seal ring

Rif.	Dis. No. Part No.	Q.ty	DENOMINAZIONE	DESCRIPTION
26	125461	1	Anello di tenuta	Seal ring
27	121717	2	Molla precarico	Preloading spring
28	123110	1	Anello di sicurezza	Circlip
29	121699	1	Vite di spurgo	Bleeder screw
30	124841	1	Tubo dalla pompa al flessibile	Pipe from master cylinder to flexible
31	10440990	2	Staffa sostegno tubo	Pipe supporting bracket
32	109789	1	Prolunga per sfiatatoio	Extension for breather
33	13411990	1	Sfiatatoio	Brather
34	124840	1	Flessibile comando idraulico frizione	Flexible hose for clutch hydraulic control
35	110810	1	Piastrina sostegno tubo	Pipe securing plate
-	126082	1	Campana frizione completa	Clutch housing complete
36	123808	1	Campana frizione (col complessivo n. 126082)	Clutch housing (with assy. P.N. 126082)
37	13544621	1	Prigioniero	Stud
38	13544521	2	Prigioniero	Stud
39	13544021	6	Prigioniero	Stud
40	13544221	1	Prigioniero	Stud
41	102704	2	Grano	Dowel
42	13516621	4	Prigioniero	Stud
43	106852	4	Rondella	Washer
44	16100821	4	Dado	Nut
45	104280	1	Tappo scarico olio	Oil drain plug
46	10263460	1	Guarnizione	Gasket
47	126496	2	Raccordo	Union
48	10257060	2	Guarnizione	Gasket
49	12326150	1	Tappo	Plug
50	104747	1	Anello di tenuta	Seal ring
51	104756	1	Anello di tenuta	Seal ring

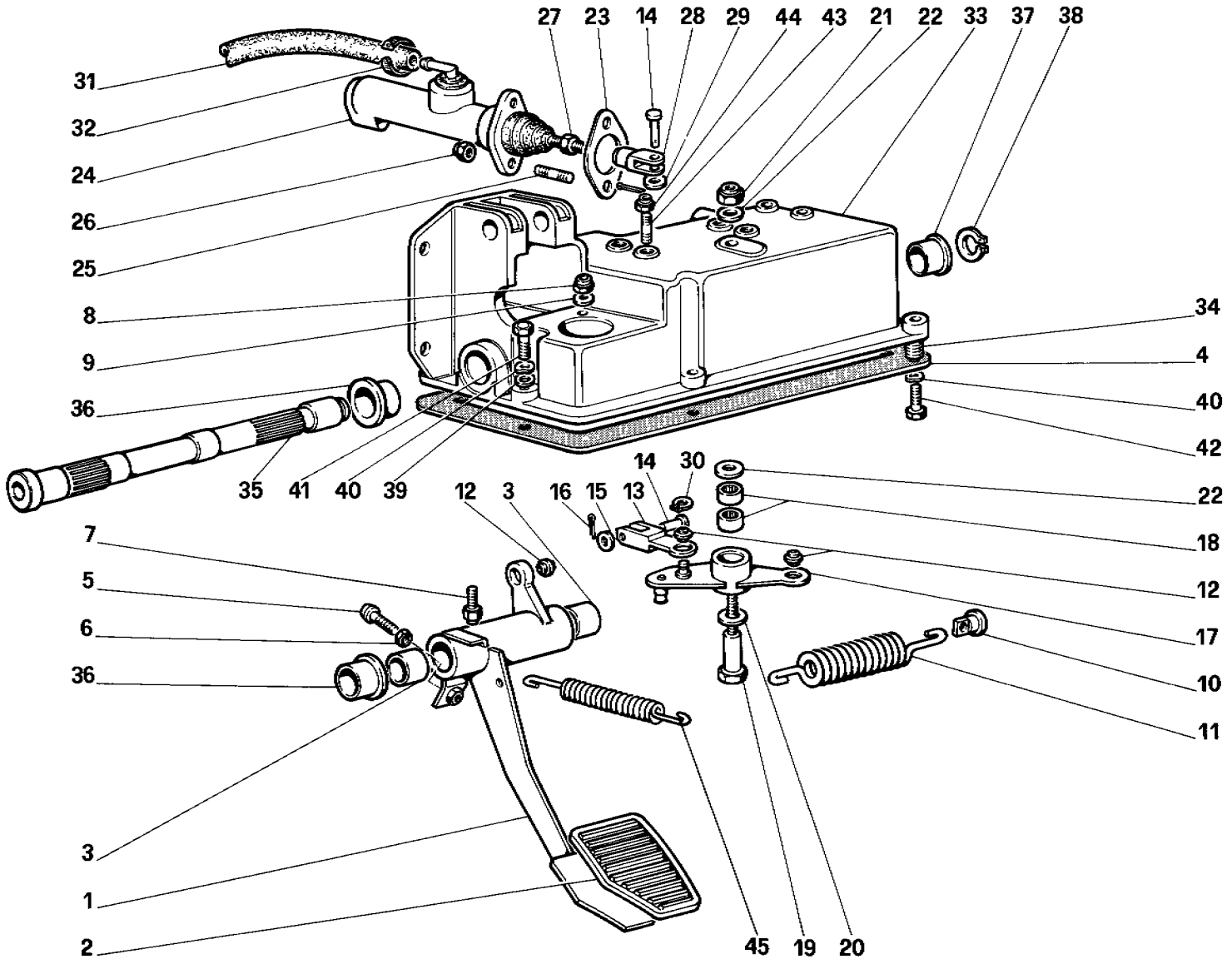

04313

Ferrari testarossa

COMANDO DISINNESTO FRIZIONE
CLUTCH RELEASE CONTROL

TAV. **28**
DATA: *SETTEMBRE 1985*

TAVOLA 28

Rif.	Dis. No. Part No.	Q.ty	DENOMINAZIONE	DESCRIPTION
1	121230	1	Pedale frizione	Clotch pedal
2	106949	1	Gommino copripedale	Pedal cover
3	103163	2	Boccola	Bush
4	119331	1	Guarnizione	Gasket
5	123961	1	Puntalino d'arresto	Stop push rod
6	16102311	1	Dado	Nut
7	114825	1	Puntalino d'arresto	Stop push rod
8	16100821	1	Dado	Nut
9	12601371	1	Rondella	Washer
10	114828	1	Perno tenuta molla	Spring retaining pin
11	114826	1	Molla assistenza	Service spring
12	109407	2	Snodo sferico	Ball joint
13	121212	1	Forcellino	Fork
14	10050810	2	Perno	Pin
15	10519601	1	Rondella	Washer
16	10734201	2	Copiglia	Split pin
17	121233	1	Leva rinvio	Relay lever
18	115430	2	Astuccio a rullini	Roller cage
19	114830	1	Perno per leva rinvio	Pin for relay lever
20	112126	1	Rondella di rasamento	Shim
21	16105121	1	Dado autobloccante	Selflocking nut
22	113500	2	Rondella	Washer
23	124469	1	Distanziale	Spacer

Rif.	Dis. No. Part No.	Q.ty	DENOMINAZIONE	DESCRIPTION
24	123416	1	Pompa comando idraulico frizione	Clutch master cylinder
25	12354521	2	Prigioniero	Stud
26	16104111	2	Dado	Nut
27	16102311	1	Controdado	Locknut
28	10007871	1	Forcellino	Forck
29	12642701	1	Rondella	Washer
30	11065676	1	Anello seeger	Seeger ring
31	125284	1	Tubo dalla vaschetta alla pompa frizione	Feed pipe for clutch master cylinder
32	12179190	2	Fascetta	Clamp
33	123247	1	Supporto pedaliera	Pedal support
34	124777	2	Boccola filettata	Threaded bush
35	112152	1	Perno supporto pedali	Pedals supporting pin
36	124687	2	Boccola	Bush
37	124686	1	Boccola	Bush
38	11066676	1	Anello elastico	Spring ring
39	10519620	3	Rondella	Washer
40	106852	5	Rondella	Washer
41	16136021	3	Vite	Screw
42	16043421	2	Vite	Screw
43	11500121	4	Prigioniero fiss. staffa mot. tergi	Stud securing windshield wiper motor bracket
44	12574221	4	Dado	Nut
45	104895	1	Molla richiamo pedale	Pedal return spring

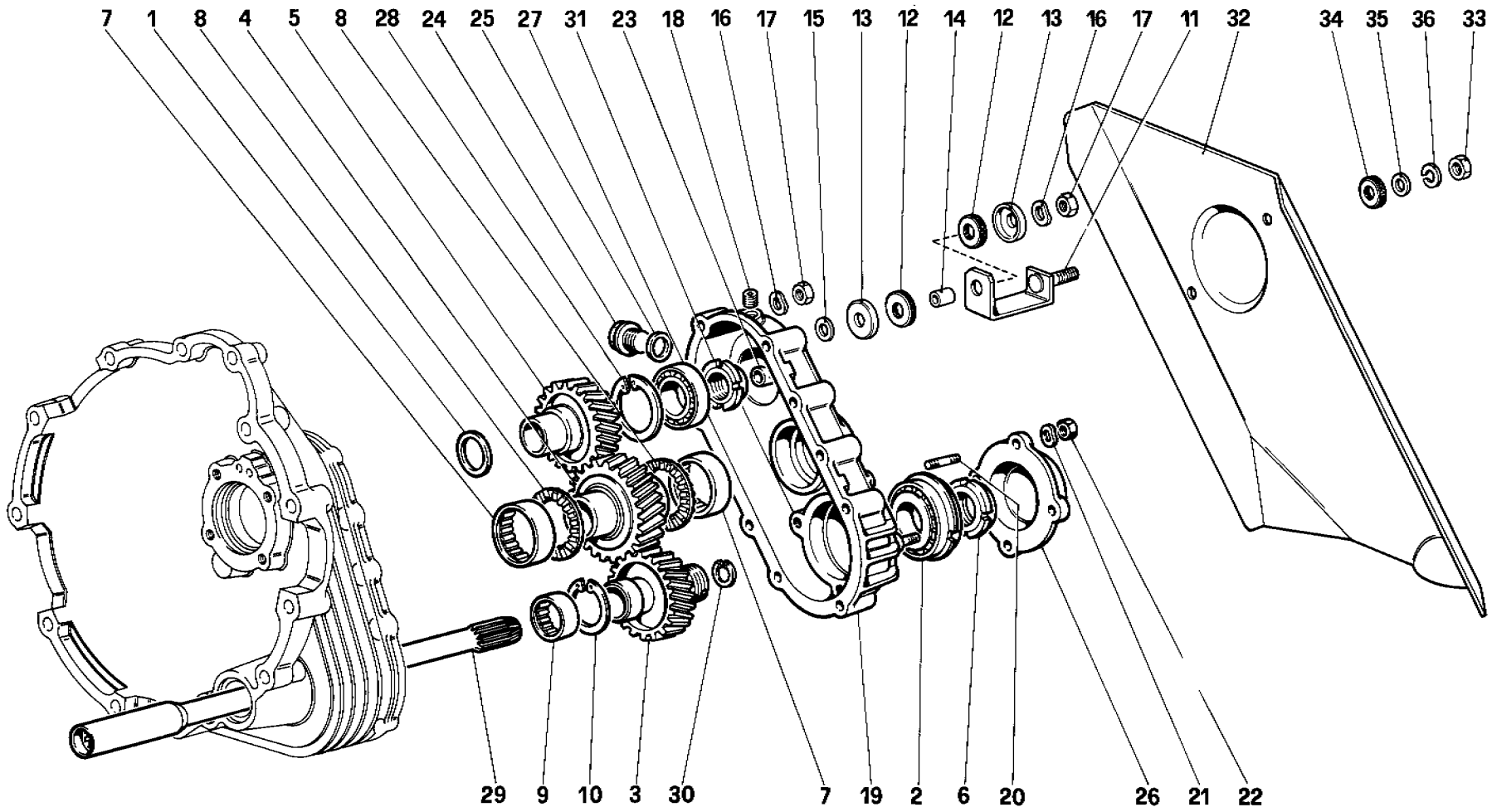

04608

Ferrari testarossa

RINVIO CAMBIO

GEAR BOX TRANSMISSION

TAV. **29**

DATA: *SETTEMBRE 1985*

TAVOLA 29

Rif.	Dis. No. Part No.	Q.ty	DENOMINAZIONE	DESCRIPTION
1	124061	1	Distanziale	Spacer
2	116063	1	Cuscinetto (Dopo esaurimento vale N. 126223)	Bearing (If out of stock use PN 126223)
3	125264	1	Ingranaggio condotto (Per CH vale n. 124502)	Driven gear (For CH use no. 124502)
4	125263	1	Ingranaggio intermedio (Per CH vale n. 124501)	Intermediate gear (For CH use No. 124501)
5	125262	1	Ingranaggio conduttore (Per CH vale n. 124500)	Drive gear (For CH use No. 124500)
6	100729	1	Ghiera	Ring nut
7	104840	2	Cuscinetto a rullini	Roller bearing
8	104841	2	Cuscinetto assiale	Axial bearing
9	103095	1	Cuscinetto a rullini	Roller bearing
10	103096	1	Anello di arresto	Lock ring
11	124800	3	Staffa fiss. paratia (per paratia N. 124799)	Bracket (For plate No. 124799)
11	128500	3	Staffa fiss. paratia (per paratia N. 128499)	Bracket (for plate No. 128499)
12	107978	6	Tassello elastico	Rubber bushing
13	107979	6	Scodellino	Cup
14	107980	3	Tubo distanziale	Distance tube
15	124801	3	Distanziale	Spacer
16	12601371	10	Rondella	Washer
17	16100821	10	Dado	Nut
18	10269450	1	Tappo	Plug

Rif.	Dis. No. Part No.	Q.ty	DENOMINAZIONE	DESCRIPTION
19	113114	1	Coperchio campana frizione	Clutch housing cover
20	13543321	4	Prigioniero	Stud
21	12601371	4	Rondella	Washer
22	16100821	4	Dado	Nut
23	109336	1	Tubo raccolta olio	Oil recovery pipe
24	10275001	1	Tappo carico olio	Oil filler plug
25	10263460	1	Guarnizione	Gasket
26	102808	1	Coperchietto	Small cover
27	112981	1	Cuscinetto	Bearing
28	11061076	1	Anello seeger	Seeger ring
29	109343	1	Albero di trasmissione	Propeller shaft
30	11058275	1	Anello di arresto	Lock ring
31	125500	1	Ghiera	Ring nut
32	124799	1	Paratia (Non vale per USA e CH - Vale fino esaurimento)	Protection plate (Not for U.S. and CH version - Until exhausted)
32	128499	1	Paratia (Vale per USA e CH e dopo esaurimento n. 124799)	Protection plate (For U.S. and CH version and after exhaustion P.N. 124799)
33	15896211	1	Dado	Nut
34	105924	3	Rondella isolante	Insulating washer
35	12643701	3	Rondella	Washer
36	106850	3	Rondella elastica	Spring washer

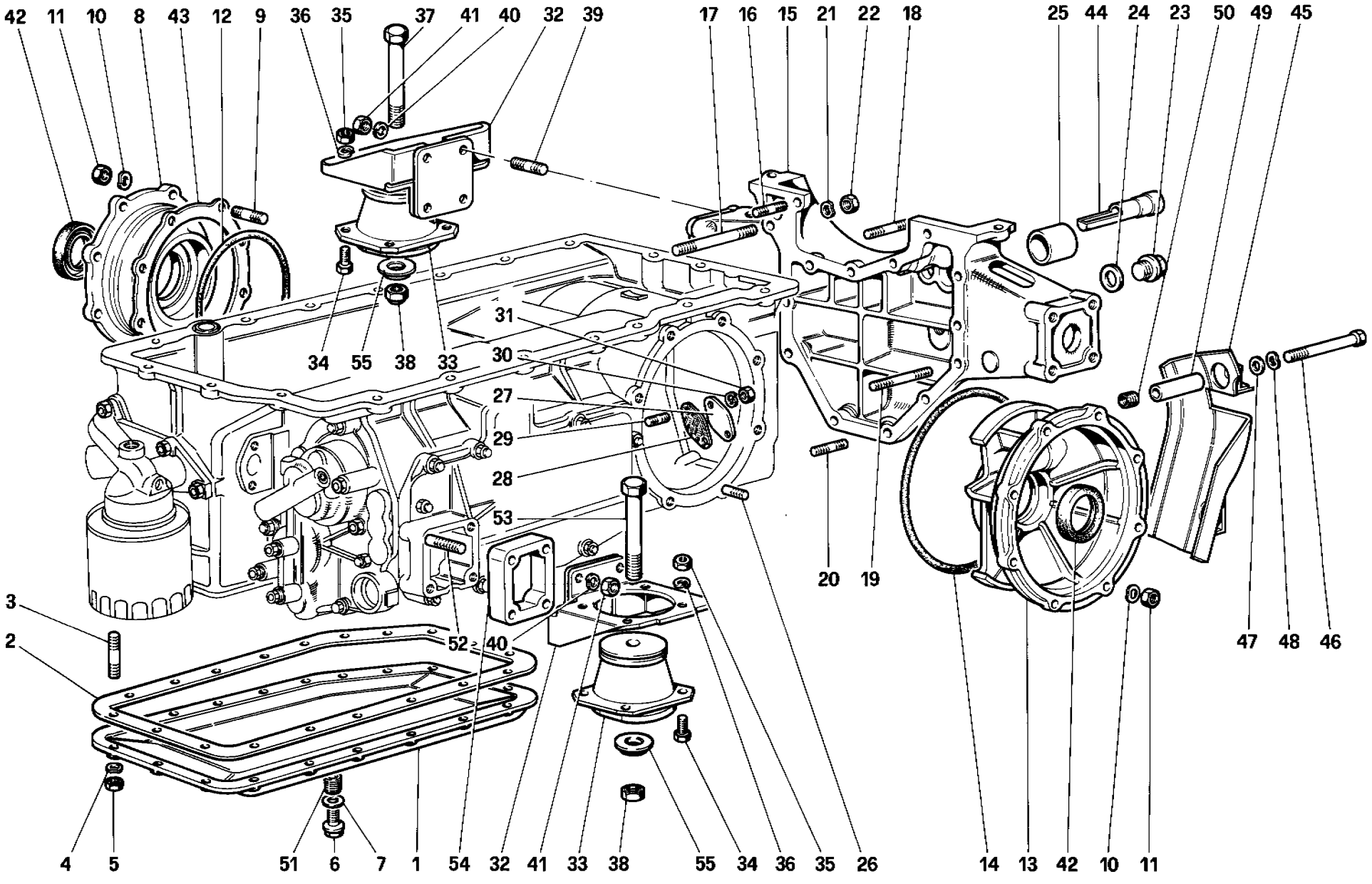

05204

Ferrari testarossa

SCATOLA CAMBIO - SUPPORTI E COPERCHI
GEAR BOX - MOUNTINGS AND COVERS

TAV. 30
DATA: SETTEMBRE 1985

TAVOLA 30

Rif.	Dis. No. Part No.	Q.ty	DENOMINAZIONE	DESCRIPTION
1	109436	1	Coperchio coppa olio	Oil sump cover
2	104674	1	Guarnizione	Gasket
3	13541121	18	Prigioniero	Stud
4	11197771	18	Rondella	Washer
5	15896221	18	Dado	Nut
6	103974	1	Tappo scarico olio motore	Engine oil drain plug
7	10257060	1	Guarnizione	Gasket
8	125459	1	Coperchio laterale Dx. differenziale	Differential R.H. side cover
9	13546521	8	Prigioniero	Stud
10	12601471	16	Rondella	Washer
11	12164721	16	Dado	Nut
12	103017	1	Anello di tenuta	Seal ring
13	109629	1	Coperchio laterale Sx. differenziale	Differential L.H. side cover
14	109640	1	Anello di tenuta	Seal ring
15	109603	1	Corpo intermedio	Intermediate cover
16	13543321	5	Prigioniero	Stud
17	13980921	2	Prigioniero	Stud
18	13544121	2	Prigioniero	Stud
19	13544421	3	Prigioniero	Stud
20	13543421	4	Prigioniero	Stud
21	12601371	16	Rondella	Washer
22	16100821	16	Dado	Nut
23	10275001	1	Tappo livello olio	Oil level inspection plug
24	10263460	1	Guarnizione	Gasket
25	109335	1	Boccola fra corpo intermedio e campana frizione	Bushing between interm. body and clutch housing
26	13546321	8	Prigioniero	Stud
27	104772	1	Flangia chiusura fori olio	Flange for oil ports
28	104773	1	Guarnizione	Gasket
29	11500121	2	Prigioniero	Stud
30	106850	2	Rondella	Washer
31	15896221	2	Dado	Nut
32	105642	4	Supporto sospensione motore	Engine support
33	125485	4	Tampone elastico	Rubber pad
34	15970621	16	Bullone	Bolt

Rif.	Dis. No. Part No.	Q.ty	DENOMINAZIONE	DESCRIPTION
35	12164711	16	Dado	Nut
36	106853	16	Rondella	Washer
37	11369621	2	Bullone fiss. tamponi post.	Rear pads securing bolt
38	12575911	4	Dado	Nut
39	13546321	8	Prigioniero	Stud
40	10516871	16	Rondella	Washer
41	12164721	16	Dado	Nut
42	107633	2	Anello di tenuta su coperchi laterali (Dopo esaurimento vale N. 125077)	Seal ring on side covers (If out of stock use P.N. 125077)
43	103232	1	Distanziale sul coperchio laterale Dx. spessore mm. 1,638	Spacer on R.H. side cover 1.638 mm. thick
-	103427	1	Distanziale sul coperchio laterale Dx. spessore mm. 1,2	Spacer on R.H. side cover 1.2 mm. thick
-	103428	1	Distanziale sul coperchio laterale Dx. spessore mm. 1,4	Spacer on R.H. side cover 1.4 mm. thick
-	103429	1	Distanziale sul coperchio laterale Dx. spessore mm. 1,6	Spacer on R.H. side cover 1.6 mm. thick
-	103430	1	Distanziale sul coperchio laterale Dx. spessore mm. 1,8	Spacer on R.H. side cover 1.8 mm. thick
-	103431	1	Distanziale sul coperchio laterale Dx. spessore mm. 2	Spacer on R.H. side cover 2 mm. thick
44	109339	1	Tubo passaggio olio	Oil pipe
45	109683	1	Convogliatore olio	Oil conveyor
46	11032321	2	Vite	Screw
47	109684	2	Rondella	Washer
48	106850	2	Rondella	Washer
49	109682	2	Colonnetta sostegno convogliatore	Conveyor supporting stud
50	13524170	2	Heli-coil	Heli-coil
51	111352	1	Heli-coil	Heli-coil
52	13546921	8	Prigioniero	Stud
53	11369621	2	Bullone fiss. tamponi ant.	Front pads securing bolt
54	107530	2	Distanziale supporto tamponi	Spacer for pads support
55	124731	4	Rondella tamponi ant.	Washer securing front rubber pads

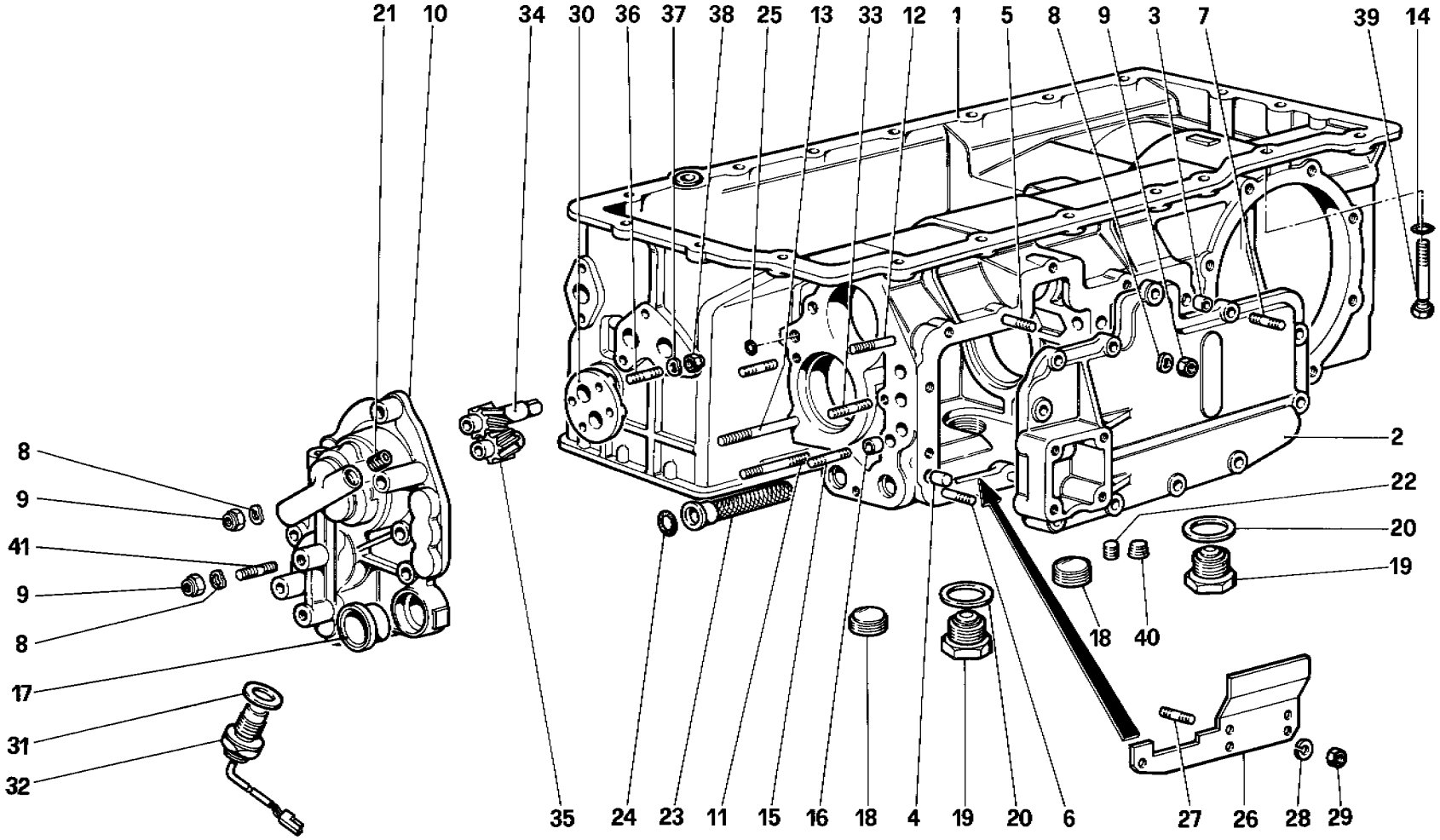

05116

Ferrari testarossa

SCATOLA CAMBIO
GEAR BOX

TAV. **31**
DATA: *SETTEMBRE 1985*

TAVOLA 31

Rif.	Dis. No. Part No.	Q.ty	DENOMINAZIONE	DESCRIPTION
-	**126081**	**1**	**Scatola cambio completa**	**Complete gearbox**
1	**123011**	1	Scatola cambio (con la scatola completa)	Gearbox (with complete gearbox)
2	**107450**	1	Coperchio laterale scatola cambio	Gearbox casing side cover
3	**100041**	1	Grano	Dowel
4	**10839810**	1	Grano	Dowel
5	**13543521**	7	Prigioniero lungo	Long stud
6	**13543321**	4	Prigioniero corto	Short stud
7	**13543621**	1	Prigioniero sul grano	Stud on dowel
8	**12601371**	23	Rondella	Washer
9	**16100821**	23	Dado	Nut
10	**117790**	1	Coperchio anteriore	Front cover
11	**13544421**	1	Prigioniero	Stud
12	**13544221**	1	Prigioniero	Stud
13	**13970521**	1	Prigioniero	Stud
13	**13970921**	1	Prigioniero (Per versione USA)	Stud (For U.S. version)
14	**103039**	1	Anello di tenuta	Seal ring
15	**13543821**	2	Prigioniero sul grano	Stud
16	**100041**	2	Grano di centraggio	Dowel
17	**103188**	1	Bussola sul coperchio uscita asta comando cambio	Bushing on gearbox control rod through cover
18	**10270050**	2	Tappo chiusura foro	Plug for hole
19	**100826**	2	Tappo scarico olio cambio e differenziale	Gearbox and differential oil drain plug
20	**10265160**	2	Guarnizione	Gasket

Rif.	Dis. No. Part No.	Q.ty	DENOMINAZIONE	DESCRIPTION
21	**10269450**	3	Tappo	Plug
22	**104757**	1	Tappo chiusura foro per aste comando cambio	Plug closing hole for gearbox control rods
23	**109726**	1	Filtro olio	Oil filter
24	**101033**	1	Anello di tenuta	Seal ring
25	**101030**	1	Anello di tenuta	Seal ring
26	**109781**	1	Convogliatore olio per 4a e 5a vel.	Oil conveyor for 4th and 5th speeds
27	**13540721**	5	Prigioniero	Stud
28	**106850**	5	Rondella	Washer
29	**15896221**	5	Dado	Nut
30	**109717**	1	Coperchietto pompa olio	Oil pump cover
31	**10263460**	1	Guarnizione	Gasket
32	**116987**	1	Generatore di impulsi comando contachilometri	Speedometer sending unit
33	**13543721**	4	Prigioniero	Stud
34	**109722**	1	Ingranaggio conduttore	Drive gear
35	**109723**	1	Ingranaggio condotto	Driven gear
36	**13540921**	4	Prigioniero	Stud
37	**12601271**	4	Rondella	Washer
38	**10725911**	4	Dado	Nut
39	**109997**	1	Vite fissaggio scatola cambio al basamento	Screw securing gearbox casing to crankcase
40	**14326050**	1	Tappo chiusura foro passaggio rullini	Plug closing rollers throug hole
41	**13543421**	2	Prigioniero fissaggio pompa aria (Versione USA)	Stud for air pump (U.S. version)

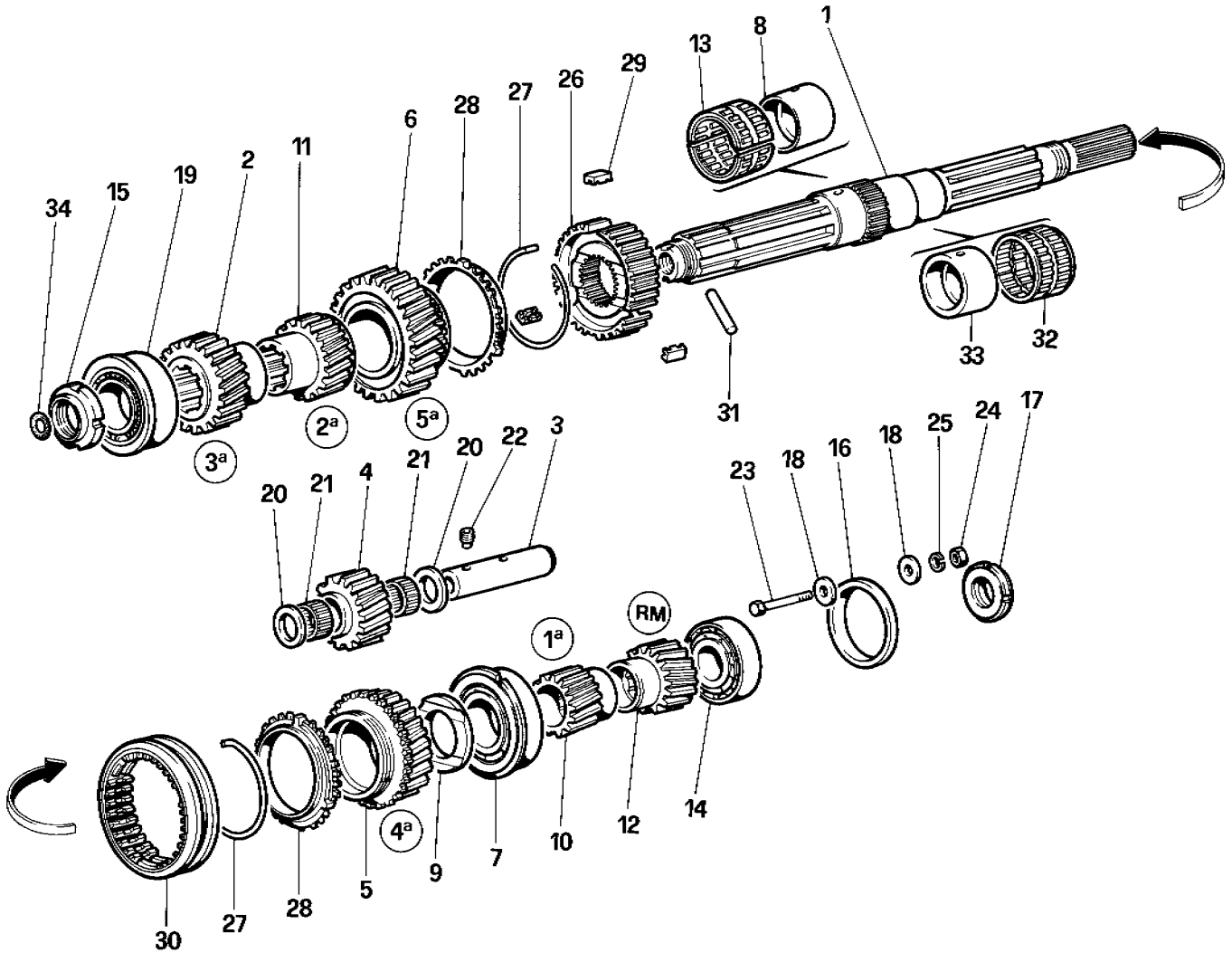

05306

Ferrari testarossa

RUOTISMI ALBERO PRIMARIO CAMBIO
MAIN SHAFT GEARS

TAV. **32**
DATA: *SETTEMBRE 1985*

TAVOLA 32

Rif.	Dis. No. Part No.	Q.ty	DENOMINAZIONE	DESCRIPTION
1	109716	1	Albero primario	Main shaft
2	123120	2	Ingranaggio 3a velocità	3rd speed gear
3	109768	1	Perno per ingranaggio folle R.M.	Pin for reverse idle gear
4	119804	1	Ingranaggio folle R.M.	Reverse idle gear
5	123127	1	Ingranaggio 4a velocità	4th speed gear
6	123128	1	Ingranaggio 5a velocità	5th speed gear
7	103030	1	Cuscinetto a rulli centrale	Center roller bearing
8	107499	1	Pista rullini 5a velocità	5th speed straight race
9	110173	1	Distanziale	Spacer
10	119792	1	Ingranaggio 1a velocità	1st speed gear
11	119793	1	Ingranaggio 2a velocità	2nd speed gear
12	119797	1	Ingranaggio R.M.	Reverse gear
13	109002	1	Gabbia a doppia fila di rullini per 5a	Double row roller cage for 5th gear
14	126234	1	Cuscinetto lato ponte (Fino esaurimento vale n. **103990**)	Bearing axle side (To exhaustion use n. **103990**)
15	104713	1	Ghiera anteriore	Front ring nut
16	105765	1	Anello arresto cuscinetto	Bearing stop ring
17	105764	1	Ghiera posteriore	Rear ring nut

Rif.	Dis. No. Part No.	Q.ty	DENOMINAZIONE	DESCRIPTION
18	104731	2	Rondella ferma cuscinetto	Bearing lock washer
19	103042	1	Cuscinetto anteriore	Front bearing
20	100703	2	Rondella di rasamento	Shim
21	104734	2	Gabbia a rullini per ingranaggio R.M.	Roller cage for reverse gear
22	103035	1	Vite senza testa	Grub screw
23	10903221	1	Bullone	Bolt
24	15896221	1	Dado	Nut
25	106850	1	Rondella	Washer
26	106046	1	Corpo sincronizzatore	Synchronizer body
27	108363	2	Molla ad anello per tassello	Spring ring for insert
28	106048	2	Anello flottante sincronizzatore	Synchromesh ring
29	126201	3	Tassello per sincornizzatore	Synchronizer insert
30	106051	1	Manicotto per sincornizzatore	Synchronizer sleeve
31	109725	1	Spina cilindrica	Parallel pin
32	107525	1	Gabbia rullini 4a velocità	4th speed roller cage
33	107524	1	Pista rullini 4a velocità	4th speed roller race
34	109724	1	Anello di tenuta	Seal ring

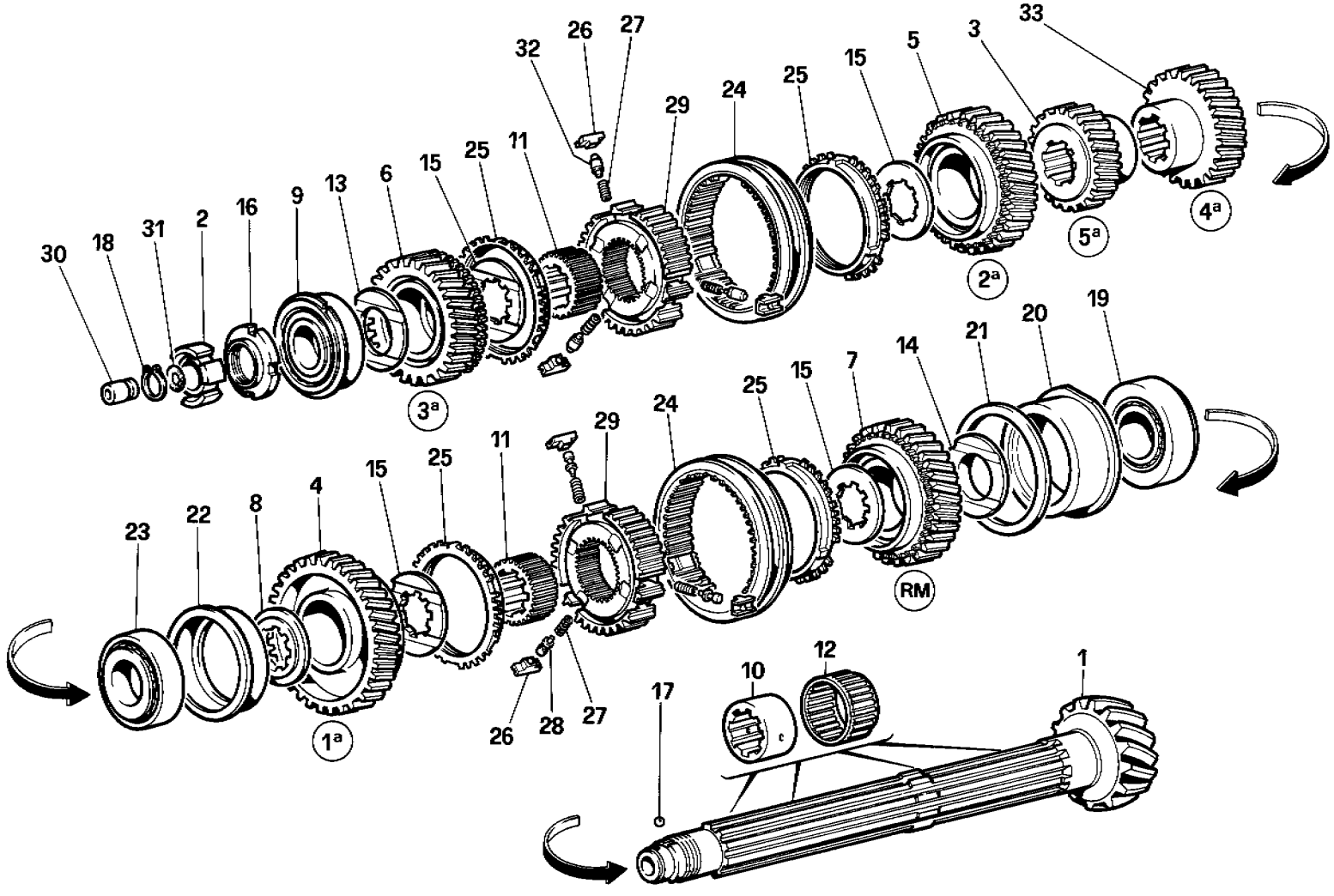

05410

Ferrari testarossa

RUOTISMI ALBERO SECONDARIO CAMBIO
LAY SHAFT GEARS

TAV. **33**
DATA: *SETTEMBRE 1985*

TAVOLA 33

Rif.	Dis. No. Part No.	Q.ty	DENOMINAZIONE	DESCRIPTION
1	**110013**	1	Albero secondario (con coppia conica N. **110016**)	Driven shaft (with crown gear and pinion PN **110016**)
2	**116352**	1	Disco trasmettitore per generatore d'impulsi	Transmitting disc for pulse generator
3	**123125**	1	Ingranaggio 5a velocità	5th speed gear
4	**119805**	1	Ingranaggio 1a velocità	1st speed gear
5	**119806**	1	Ingranaggio 2a velocità	2nd speed gear
6	**123126**	1	Ingranaggio 3a velocità	3rd speed gear
7	**119810**	1	Ingranaggio R.M.	Reverse gear
8	**110177**	1	Distanziale fra 1a vel. e cuscinetto spessore mm. 6,00	Spacer between 1st speed and bearing, 6.00 mm. thick
-	**110178**	1	Distanziale fra 1a vel. e cuscinetto spessore mm. 6,25	Spacer between 1st speed and bearing, 6.25 mm. thick
-	**110179**	1	Distanziale fra 1a vel. e cuscinetto spessore mm. 6,50	Spacer between 1st speed and bearing, 6.50 mm. thick
-	**110180**	1	Distanziale fra 1a vel. e cuscinetto spessore mm. 6,75	Spacer between 1st speed and bearing, 6.75 mm. thick
-	**110181**	1	Distanziale fra 1a vel. e cuscinetto spessore mm. 7,00	Spacer between 1st speed and bearing, 7.00 mm. thick
9	**103030**	1	Cuscinetto anteriore	Front bearing
10	**104704**	4	Pista rullini per 1a 2a 3a vel. e R.M.	Roller race for 1st, 2nd, 3rd speed a and Rev.
11	**104711**	2	Boccola di riduzione per sincronizz. 1a R.M. 2a 3a vel.	Reduction bushing for synch. of 1st speed, Rev. and 2nd, 3rd speeds
12	**101604**	4	Gabbia rullini per ingranaggi 1a 2a 3a velocità e R.M.	Roller cage for 1sr, 2nd, 3rd speeds and Reverse gears
13	**110176**	1	Distanziale	Spacer
14	**110174**	1	Distanziale	Spacer

Rif.	Dis. No. Part No.	Q.ty	DENOMINAZIONE	DESCRIPTION
15	**110175**	4	Distanziale	Spacer
16	**100729**	1	Ghiera	Ring nut
17	**101611**	1	Sfera	Ball
18	**11067376**	1	Anello di arresto	Stop ring
19	**101636**	1	Cuscinetto lato ponte	Bearing, axle side
20	**109609**	1	Bussola per cuscinetto	Bushing for bearing
21	**104725**	1	Spessore registrazione coppia conica spessore mm. 2,00	Crown gear and piston adjusting shim 2.00 mm. thick
-	**104726**	1	Spessore registrazione coppia conica spessore mm. 2,25	Crown gear and pinion adjusting shim 2.25 mm. thick
-	**104727**	1	Spessore registrazione coppia conica spessore mm. 2,50	Crown gear and pinion adjusting shim 2.50 mm. thick
-	**104728**	1	Spessore registrazione coppia conica spessore mm. 2,75	Crown gear and pinion adjusting shim 2,75 mm. thick
-	**104729**	1	Spessore registrazione coppia conica spessore mm. 3,00	Crown gear and pinion adjusting shim 3.00 mm. thick
22	**104730**	1	Bussola per cuscinetto centrale	Bushing for center bearing
23	**103031**	1	Cuscinetto centrale	Center bearing
24	**106038**	2	Manicotto per sincronizzatore	Sleeve for synchronizer
25	**106040**	4	Anello flottante per sincronizzatore	Synchromesh ring
26	**106042**	6	Tassello per sincronizzatore	Insert for synchronizer
27	**106043**	6	Molla per puntalini	Spring for pins
28	**106044**	3	Puntalino per tassello	Pin for insert
29	**106039**	2	Corpo sincronizzatore	Synchronizer body
30	**104745**	1	Boccola introduzione olio	Oil filler
31	**105329**	1	Anello di tenuta	Seal ring
32	**113412**	3	Nottolino per sicronizzatore	Pawl for synchronizer
33	**123124**	1	Ingranaggio 4a vel.	4th speed gear

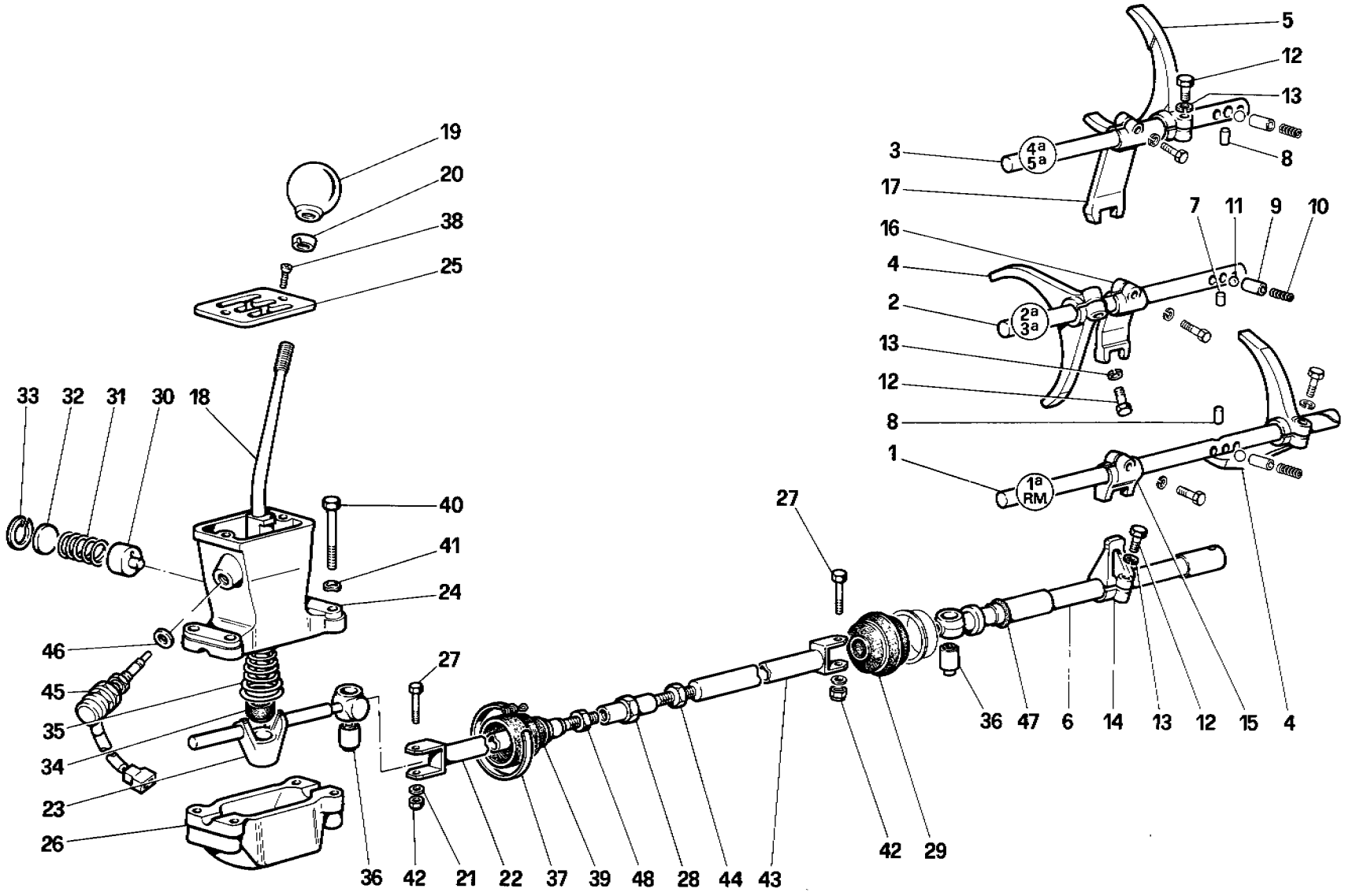

05605

Ferrari testarossa

COMANDI E CAMBIO
GEAR BOX CONTROLS

TAV. 34
DATA: SETTEMBRE 1985

TAVOLA 34

Rif.	Dis. No. Part No.	Q.ty	DENOMINAZIONE	DESCRIPTION
1	107451	1	Asta comando forcella 1a vel. e R.M.	1st speed and Reverse fork control rod
2	107452	1	Asta comando forcella 2a e 3a vel.	2nd and 3rd speed fork control rod
3	107453	1	Asta comando forcella 4a e 5a vel.	4th and 5th speed fork control rod
4	107374	2	Forcella comando innesto 1a 2a 3a vel. e R.M.	Control fork for engagement of 1st, 2nd, 3rd speed and Rev.
5	107375	1	Forcella comando innesto 4a e 5a vel.	Control fork for engagement of 4th and 5th speeds
6	111870	1	Asta comando cambio	Gearbox control rod
7	107454	1	Rullino arresto asta centrale	Central rod stop roller
8	103011	2	Rullino arresto aste laterali	Side rods stop roller
9	100749	3	Bussola per molla	Bushing for spring
10	100750	3	Molla	Spring
11	101612	3	Sfera arresto aste	Rods stop ball
12	16043521	7	Bullone	Bolt
13	106852	7	Rondella	Washer
14	106217	1	Levetta comando forcellini	Small forks control lever
15	106221	1	Forcellino comando asta 1a velocità e R.M.	Small fork controlling 1st speed and Reverse rod
16	106222	1	Forcellino comando asta 2a e 3a vel.	Ditto for 2nd and 3rd speeds
17	106223	1	Forcellino comando asta 4a e 5a vel.	Ditto for 4th and 5th speeds
18	124722	1	Leva comando cambio (per **GD** vale N. **126120**)	Gearshift lever (For **RH** drive is valid PN **126120**)
19	103301	1	Pomello per leva	Gearshift lever knob
20	108010	1	Controdado	Lock nut
21	10519601	2	Rondella	Washer
22	123215	1	Barra anter. comando cambio	Front gearbox control rod
23	111446	1	Perno con sede snodo	Pin with joint seat
-	108848	1	**Scatola comando cambio completa**	**Gearbox casing, complete**

Rif.	Dis. No. Part No.	Q.ty	DENOMINAZIONE	DESCRIPTION
24	105438	1	Scatola comando cambio (col complessivo **108848**)	Gearbox casing, complete (with assy PN **108848**)
25	105439	1	Selettore marce	Speed selector
26	104315	1	Coperchio inferiore (col complessivo **108848**)	Lower cover (with assy PN **108848**)
27	107830	2	Vite	Screw
28	103321	1	Tirante per registro	Adjusting tie rod
29	106168	1	Soffietto per asta	Bellows for rod
30	103317	1	Puntalino richiamo leva	Lever return pin
31	103318	1	Molla richiamo leva	Lever return spring
32	103319	1	Dischetto ritegno molla	Spring retaining disc
33	103326	1	Anello seeger	Seeger ring
34	108214	1	Sede sferica per leva	Ball joint seat for lever
35	115340	1	Molla centrale	Center, spring
36	106814	2	Silentbloc	Silentbloc
37	10291490	1	Fascetta	Clamp
38	101619	2	Vite fissaggio selettore	Speed selector securing screw
39	106687	1	Soffietto riparo leva comando cambio	Bellows for gearshift lever
40	16136621	4	Vite	Screw
41	12601371	4	Rondella	Washer
42	101309	2	Dado	Nut
43	123217	1	Barra posteriore comando cambio	Rear gearbox control rod
44	10791921	1	Controdado (filetto Sx.)	Lock nut (L.H. thread)
45	115980	1	Interruttore segnalazione luce R.M.	Reverse gear light switch
46	12601571	1	Rondella	Washer
47	105140	1	Anello di tenuta	Seal ring
48	10791221	1	Controdado (filetto Dx.)	Locknut (R.H. thread)

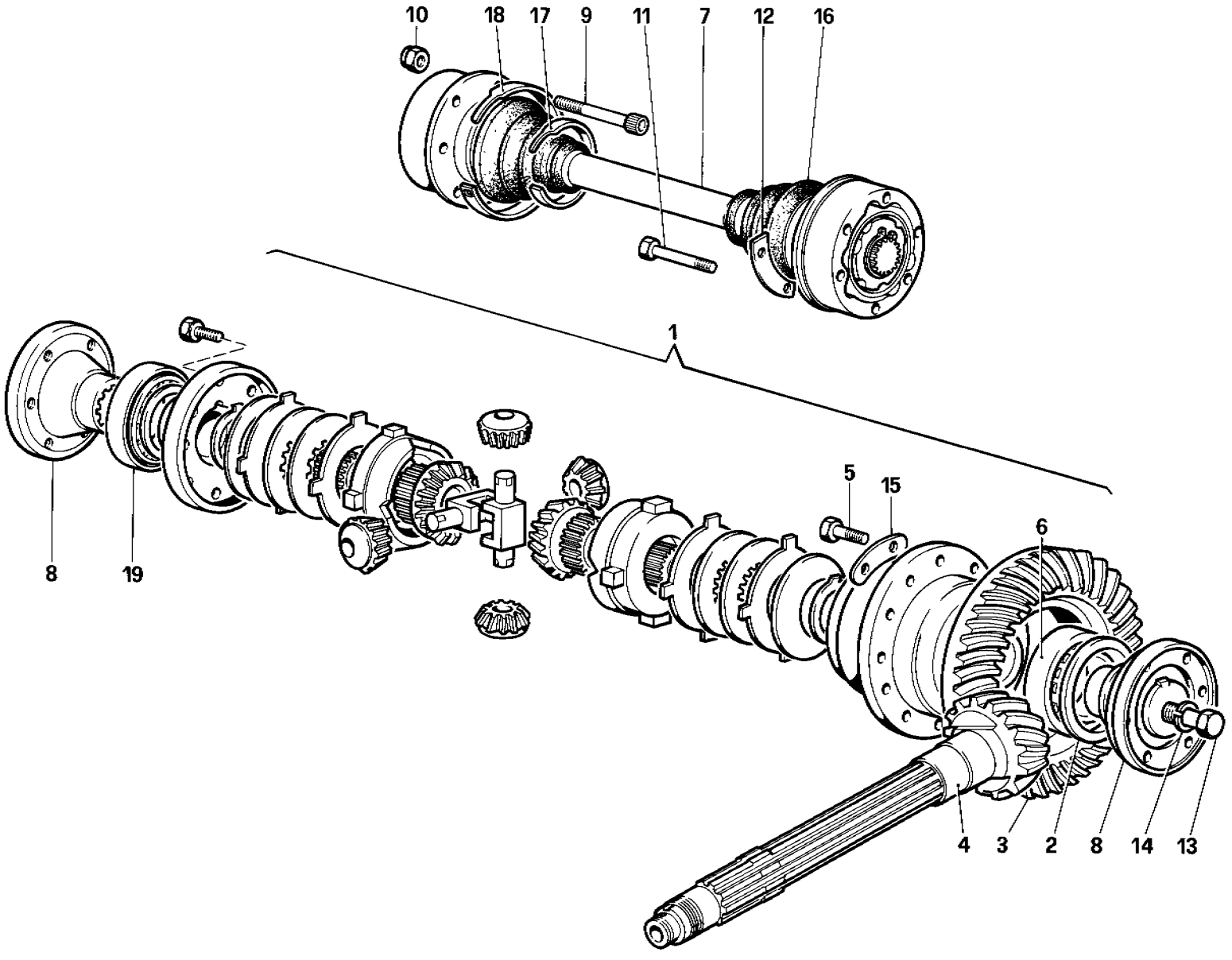

06308

Ferrari testarossa

DIFFERENZIALE E SEMIASSI
DIFFERENTIAL AND AXLE SHAFTS

TAV. **35**
DATA: *SETTEMBRE 1985*

TAVOLA 35

Rif.	Dis. No. Part No.	Q.ty	DENOMINAZIONE	DESCRIPTION
1	**103262**	1	Differenziale completo	Differential, complete
2	**103231**	1	Distanziale per cuscinetto Sx. supporto differenz. spess. mm. 2,862	Spacer for left differential support bearing, 2,862 mm. thick
-	**103422**	1	Distanziale per cuscinetto Sx. supporto differenz. spess. mm. 2,40	Spacer for Left differential support bearing, 2,40 mm. thick
-	**103423**	1	Distanziale per cuscinetto Sx. supporto differenz. spess. mm. 2,60	Spacer for left differenzial support bearing, 2,60 mm. thick
-	**103424**	1	Distanziale per cuscinetto Sx. supporto differenz. spess. mm. 2,80	Spacer for left differential support bearing, 2,80 mm. thick
-	**103425**	1	Distanziale per cuscinetto Sx. supporto differenz. spess. mm. 3,00	Spacer for left differential support bearing, 3,00 mm. thick
-	**103426**	1	Distanziale per cuscinetto Sx. supporto differenz. spess. mm.3,20	Spacer for left differential support bearing, 3,20 mm. thick
-	**110016**	1	**Coppia conica completa R 14/45**	**Crown gear and pinion R 14/45, complete**
3	**110014**	1	Corona per coppia conica (con coppia conica N. **110016**)	Crown gear (with assy P.N. **110016**)
4	**110013**	1	Albero secondario con pignone (con coppia conica N. **110016**)	Layshaft with pinion (with assy P.N. **110016**)

Rif.	Dis. No. Part No.	Q.ty	DENOMINAZIONE	DESCRIPTION
5	**104310**	12	Vite fissaggio corona	Crown gear securing screw
6	**101634**	1	Cuscinetto supporto differenziale (coperchio Sx)	Bearing for differential support (left cover)
7	**116016**	2	Assieme semiasse	Axle shaft assy
8	**103207**	2	Flangia attacco semiasse	Axle shaft securing flange
9	**101632**	12	Bullone	Bolt
10	**101633**	12	Dado	Nut
11	**104183**	12	Vite fissaggio semiasse al differenziale	Screw securing axle shaft to differential
12	**104184**	6	Piastrina di sicurezza	Safety plate
13	**11399121**	2	Vite fissaggio flangia	Flange securing screw
14	**10517070**	2	Rondella	Washer
15	**103234**	6	Piastrina di sicurezza	Axle shaft housing
16	**95860404**	4	Cuffia semiasse	Axle shaft housing
17	**117956**	4	Fascetta	Clamp
18	**117957**	4	Fascetta	Clamp
19	**125390**	1	Cuscinetto supporto differenziale (coperchio Dx.)	Bearing for differential support (right cover)

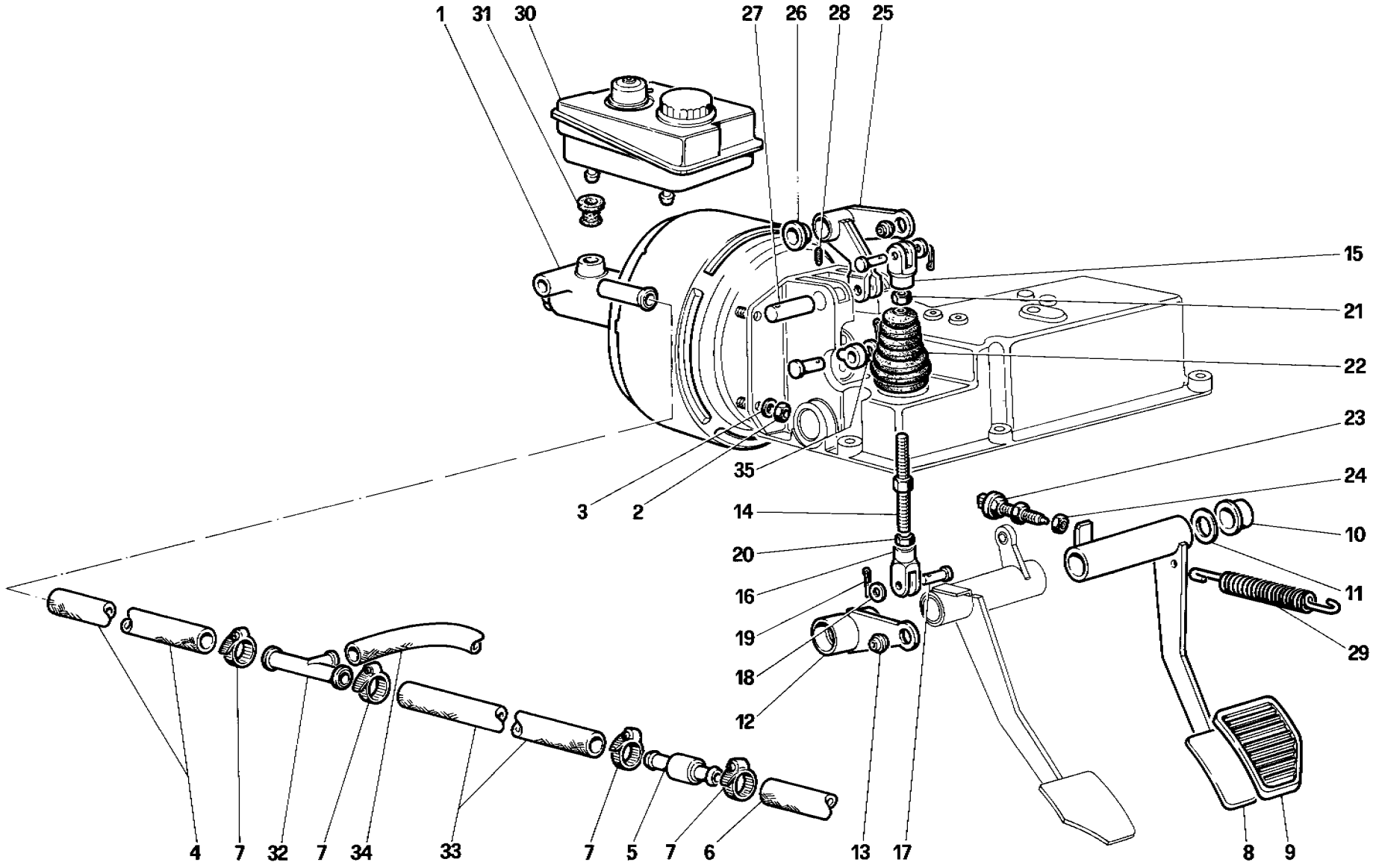

06511

Ferrari testarossa

COMANDO IDRAULICO FRENI

BRAKE HYDRAULIC SYSTEM

TAV. 36

DATA: SETTEMBRE 1985

TAVOLA 36

Rif.	Dis. No. Part No.	Q.ty	DENOMINAZIONE	DESCRIPTION
1	**120928**	1	Servofreno	Brake booster
2	**16104411**	4	Dado	Nut
3	**12601371**	4	Rondella	Washer
4	**119361**	1	Tubo della servofreno al 3 vie	Hose from brake booster to 3-way union
5	**101538**	1	Valvola non ritorno (Dopo esaurimento vale N. **128435**)	No return valve (On exhaustion use No. **128435**)
6	**127213**	1	Tubo della valvola al motore	Hose from valve to engine
7	**12179590**	8	Fascetta	Clamp
8	**121232**	1	Pedale freno	Brake pedal
9	**106950**	1	Gommino copripedale	Pedal cover
10	**124686**	1	Boccola	Bush
11	**112127**	2	Rondella di rasamento mm. 0,9 - Di eventuale montaggio	Shim 0,9 mm. - If required
-	**112128**	2	Rondella di rasamento mm. 1,0 - Di eventuale montaggio	Shim, 1,0 mm. - If required
-	**112129**	2	Rondella di rasamento mm. 1,1 - Di eventuale montaggio	Shim, 1,1 mm. - If required
-	**112130**	2	Rondella di rasamento mm. 1,2 - Di eventuale montaggio	Shim, 1,2 mm. - If required
-	**112131**	2	Rondella di rasamento mm. 1,3 - Di eventuale montaggio	Shim, 1,3 mm. - If required
12	**121217**	1	Leva rinvio freno	Brake relay lever
13	**100424**	2	Snodo sferico	Ball joint

Rif.	Dis. No. Part No.	Q.ty	DENOMINAZIONE	DESCRIPTION
14	**119164**	1	Tirante	Tie rod
15	**104910**	1	Forcellino filetto Dx.	Fork R.H. thread
16	**104911**	1	Forcellino filetto Sx.	Fork, L.H. thread
17	**10033411**	3	Perno	Pin
18	**103167**	2	Rondella	Washer
19	**10796401**	3	Copiglia	Split pin
20	**103157**	1	Dado filetto Sx. Dopo esaurimento vale N. **10788711**	Nut, L.H. thread If out of stock use P.N. **10788711**
21	**103160**	1	Dado filetto Dx. dopo esaurimento vale N. **11690911**	Nut, R.H. thread, If out of stock use P.N. **11690911**
22	**112157**	1	Soffietto	Bellows
23	**101663**	1	Interruttore luci arresto	Stop light switch
24	**101662**	1	Dado paracolpi	Shock absorbing nut
25	**121219**	1	Leva servofreno	Brake booster lever
26	**124586**	2	Boccola	Bush
27	**124714**	1	Perno supporto leva rinvio	Relay lever supporting pin
28	**13736911**	1	Vite	Screw
29	**104895**	1	Molla richiamo pedale	Pedal return spring
30	**119566**	1	Vaschetta	Reservoir
31	**106625**	2	Anello di tenuta	Seal ring
32	**100881**	1	Raccordo a 3 vie	3-way union
33	**120232**	1	Tubo dal 3 vie alla valvola	Pipe from 3-way union to valve
34	**125031**	1	Tubo dal 3 vie alla pompa depressione	Pipe from 3-way union to vacuum pump
35	**10730521**	1	Rondella	Washer

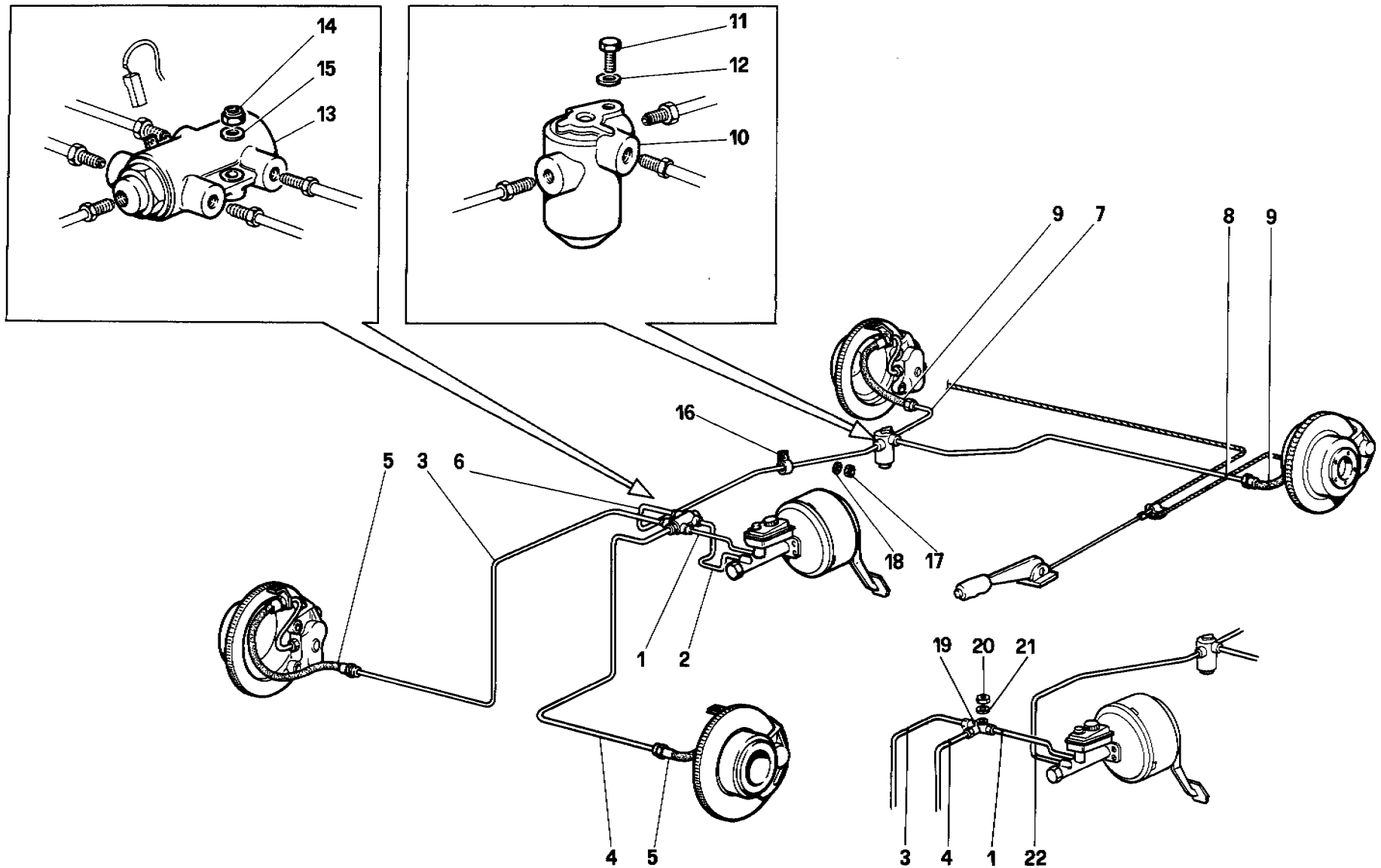

06812

Ferrari testarossa

IMPIANTO FRENI
BRAKE SYSTEM

TAV. **37**
DATA: *SETTEMBRE 1985*

TAVOLA 37

Rif.	Dis.No. Part.No.	Q.ty	DENOMINAZIONE	DESCRIPTION
1	105849	1	Tubo per circuito ant.	Pipe for front circuit
2	105850	1	Tubo dalla pompa alla valvola (circuito post.) - Per vett. GS con segnalatore 13	Pipe from pump to valve (rear circuit) - For LHD version with brake failure indicator
3	116397	1	Tubo al flessibile ant. Dx.	Pipe to R.H. front brake hose
4	105850	1	Tubo al flessibile ant. Sx.	Pipe to L.H. front brake hose
5	116373	2	Flessibile freni ant.	Front brake hose
6	106182	1	Tubo dalla valvola al correttore di frenata post. (Per vett. GS con segnalatore 13).	Pipe from valve to rear braking regulator (For LHD version with brake failure indicator).
7	105849	1	Tubo al flessibile post. Dx. (Per GD vale N. **125760**)	Pipe to R.H. rear brake hose (for RHD use No. **125760**)
8	118611	1	Tubo dal correttore di frenata al flessibile post. Sx.	Pipe from braking action control to L.H. rear brake hose
9	116373	2	Flessibile freni post.	Rear brake hose

Rif.	Dis.No. Part.No.	Q.ty	DENOMINAZIONE	DESCRIPTION
10	124735	1	Correttore di frenata post.	Rear braking regulator
11	16043021	1	Vite	Screw
12	106852	1	Rondella	Washer
13	108803	1	Segnalatore inefficenza freni (vett. GS) Fino esaurimento	Brake failure indicator (LHD version) to exhaustion
14	15896211	1	Dado	Nut
15	106850	1	Rondella	Washer
16	10440890	2	Staffa sostegno tubo	Hose supporting bracket
17	12574211	2	Dado	Nut
18	10519401	2	Rondella	Washer
19	101394	1	Raccordo a 3 vie	Three way nipple
20	12574211	1	Dado	Nut
21	12639701	1	Rondella	Washer
22	126844	1	Tubo, pompa - correttore di frenata	Pipe from pump to rear braking regulator

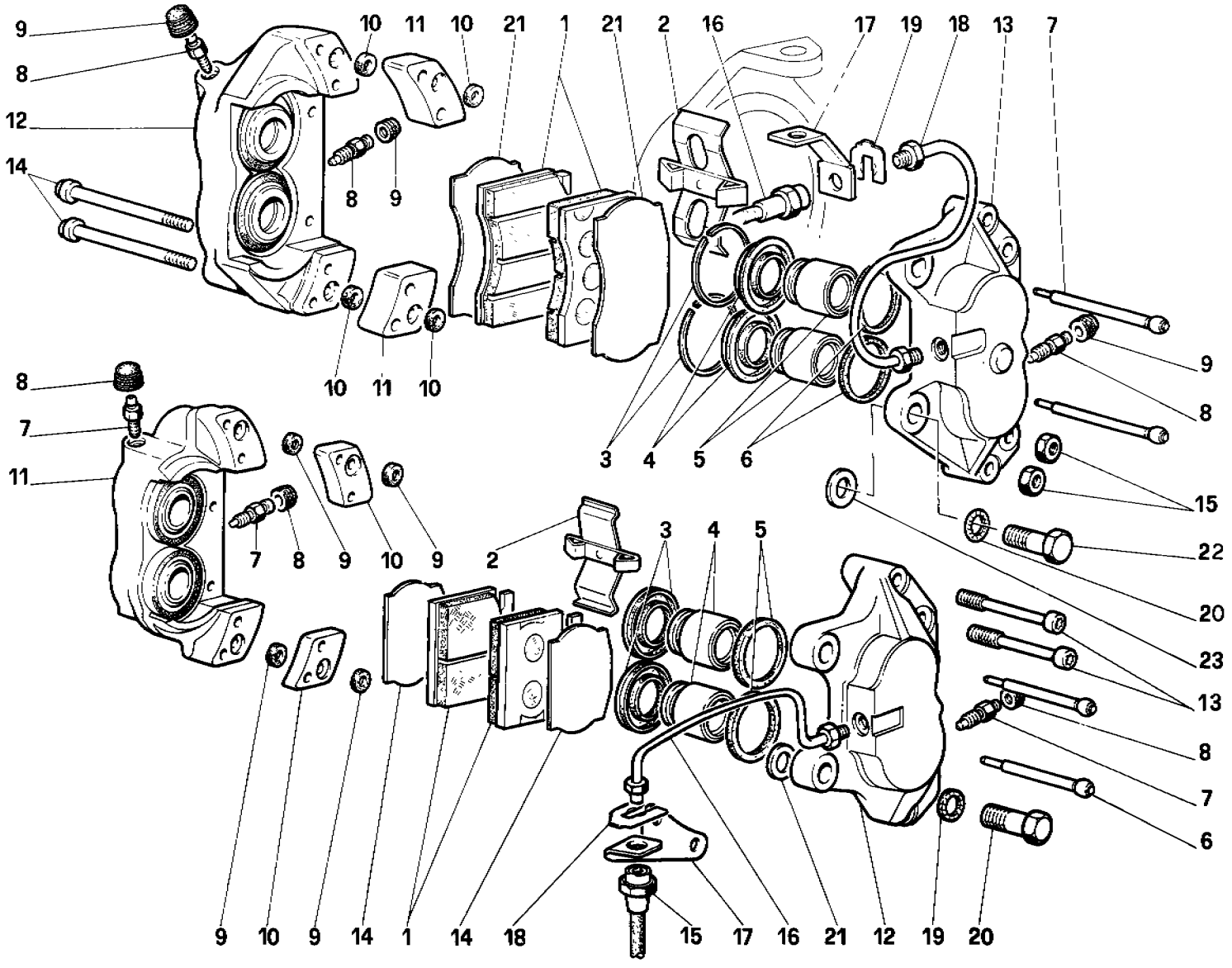

07010

Ferrari testarossa

PINZE FRENI ANTERIORI E POSTERIORI
CALIPERS FOR FRONT AND REAR BRAKES

TAV. **38**
DATA: *SETTEMBRE 1985*

TAVOLA 38

Rif.	Dis. No. Part No.	Q.ty	DENOMINAZIONE	DESCRIPTION
			Pinze freni anteriori	**Front brake calipers**
1	**125763**	1	Pinza freno Dx.	R.H. brake caliper
-	**125764**	1	Pinza freno Sx.	L.H. brake caliper
-	**125665**	4	Pastiglia di frizione	Brake pad
2	**ATE**	2	Molla pressione pastiglie	Pad pressure spring
-	**95691531**		Kit riparazione caliper anteriore (1)	Front caliper overhaul kit (one)
3	**ATE**	8	Anello di fermo col kit n. **95691531**	Stop ring with kit P.N. **95691531**
4	**ATE**	8	Anello di protezione cilindretto col kit n. **95691531**	Brake cylinder protection ring with kit no. **95691531**
5	**ATE**	8	Cilindretto	Brake cylinder
6	**ATE**	8	Anello tenuta sul cilindretto col kit n. **95691531**	Seal ring on cylinder with kit no. **95691531**
7	**ATE**	4	Spina per pastiglie col kit n. **95691531**	Pin for pads with kit no. **95691531**
8	**ATE**	6	Valvola di spurgo	Bleeder
9	**ATE**	6	Cappuccio valvola di spurgo	Bleeder cap
10	**ATE**	8	Anello tenuta sul distanziale	Seal ring on spacer
11	**ATE**	4	Distanziale	Spacer
12	**ATE**	8	Corpo esterno cilindretti	Brake cylinder outer body
13	**ATE**	2	Corpo interno cilindretti	Brake cylinder inner body
14	**ATE**	4	Bullone bloccaggio corpi cilindretti	Brake cylinder bosy securing bolt
15	**ATE**	4	Dado	Nut
16	**116373**	4	Tubo flessibile collegamento pinze anteriori	Front calipers connecting hose
17	**116396**	2	Staffa attacco flessibili al fuso snodo	Bracket fixing hoses to stub axle
18	**106671**	4	Tubetto dalla pinza al flessibile	Pipe from caliper to hose
19	**116374**	4	Molletta	Clamp
20	**101255**	4	Rondella	Washer
21	**128869**	4	Piastrina	Plate
22	**101248**	4	Bullone fissaggio pinza	Caliper securing bolt
23	**108924**	2	Rondella di rasamento spessore mm. 1 (di eventuale montaggio)	Shim - 1 mm. thick (if required)
-	**108918**	4	Rondella di rasamento - spessore mm. 0,2 (di eventuale montaggio)	Shim - 0.2 mm. thick (if required)
-	**108919**	4	Rondella di rasamento - spessore mm. 0,3 (di eventuale montaggio)	Shim - 0.3 mm. thick (if required)
-	**108920**	4	Rondella di rasamento - spessore 0,5 mm. (di eventuale montaggio)	Shim - 0.5 mm. thick (if required)
-	**108921**	4	Rondella di rasamento - spessore mm. 0,6 (di eventuale montaggio)	Shim - 0.6 mm. thick (if required)
-	**108922**	4	Rondella di rasamento - spessore mm. 0,7 (di eventuale montaggio)	Shim - P.7 mm. thick (if required)
-	**108923**	4	Rondella di rasamento - spessore mm. 0,8 (di eventuale montaggio)	Shim - 0.8 mm. thick (if required)

I particolari n. **2 - 5 - 8 - 9 - 10 - 11 - 12 - 13 - 14 - 15** non sono forniti a ricambio ma con i complessivi n. **125763e125764**
Items nos. **2 - 5 - 8 - 9 - 10 - 11 - 12 - 13 - 14 - 15** are not supplied as spare parts but only with units **125763** e **125764**

Rif.	Dis. No. Part No.	Q.ty	DENOMINAZIONE	DESCRIPTION
			Pinze freni posteriori	**Rear brake calipers**
1	**125766**	1	Pinza freno Sx.	L.H. brake caliper
-	**125765**	1	Pinza freno Dx.	R.H. brake caliper
-	**125666**	4	Pastiglia di frizione	Brake pad
2	**ATE**	2	Molla pressione pastiglie	Pad pressure spring
-	**95691532**	1	Kit riparazione caliper posteriore (1)	Rear caliper overhaul kit (one)
3	**ATE**	8	Anello protezione cilindretto col kit n. **95691532**	Brake cylinder protection ring with kit P.N. **95691532**
4	**ATE**	8	Cilindretto	Brake cylinder
5	**ATE**	8	Anello tenuta sul cilindretto col kit n. **95691532**	Seal ring on cylinder with kit P.N. **95691532**
6	**ATE**	4	Spina per pastiglie col kit n. **95691532**	Pin for pads with kit P.N. **95691532**
7	**ATE**	6	Valvola di spurgo	Bleeder
8	**ATE**	6	Cappuccio valvola di spurgo	Bleeder cap
9	**ATE**	8	Anello di tenuta sul distanziale	Seal ring on spacer
10	**ATE**	4	Distanziale	Spacer
11	**ATE**	2	Corpo esterno cilindretti	Brake cylinder outer body
12	**ATE**	2	Corpo interno cilindretti	Brake cylinder inner body
13	**ATE**	4	Bullone bloccaggio corpi cilindretti	Brake cylinder body securing bolt
14	**105054**	4	Piastrina	Plate
15	**116373**	4	Tubo flessibile per collegamento pinze posteriori	Rear calipers connecting hose
16	**101395**	4	Tubetto dalla pinza al flessibile	Pipe from caliper to hose
17	**125705**	1	Staffa sul portamozzo Dx.	Bracket on R.H. hub holder
-	**125706**	1	Staffa sul portamozzo Dx.	Bracket on L.H. hub holder
18	**116374**	4	Molletta bloccaggio flessibile	Hose clamp
19	**101255**	4	Rondella	Washer
20	**101264**	4	Bullone fissaggio pinza	Caliper securing bolt
21	**108918**	4	Rondella di rasamento - spessore mm. 0,2 (di eventuale montaggio)	Shim - 0.2 mm. thick (if required)
-	**108919**	4	Rondella di rasamento - spessore mm. 0,3 (di eventuale montaggio)	Shim - 0.3 mm. thick (if required)
-	**108920**	4	Rondella di rasamento - spessore mm. 0,5 (di eventuale montaggio)	Shim - 0.5 mm. thick (if required)
-	**108921**	4	Rondella di rasamento - spessore mm. 0,6 (di eventuale montaggio)	Shim - 0.6 mm. thick (if required)
-	**108922**	4	Rondella di rasamento - spessore mm. 0,7 (di eventuale montaggio)	Shim - 0.7 mm. thick (if required)
-	**108923**	4	Rondella di rasamento - spessore 0,8 mm. (di eventuale montaggio)	Shim - 0.8 mm. thick (if required)
-	**108924**	4	Rondella di rasamento - spessore mm. 1 (di eventuale montaggio)	Shim - 1 mm. thick (if required)

I particolari n. **2 - 4 - 7 - 8 - 9 - 10 - 11 - 12 - 13** non sono forniti a ricambio ma con i complessivi n. **125765** e **125766**
Items nos. **2 - 4 - 7 - 8 - 9 - 10 - 11 - 12 - 13** are not supplied as spare but only with units **125765** e **125766**

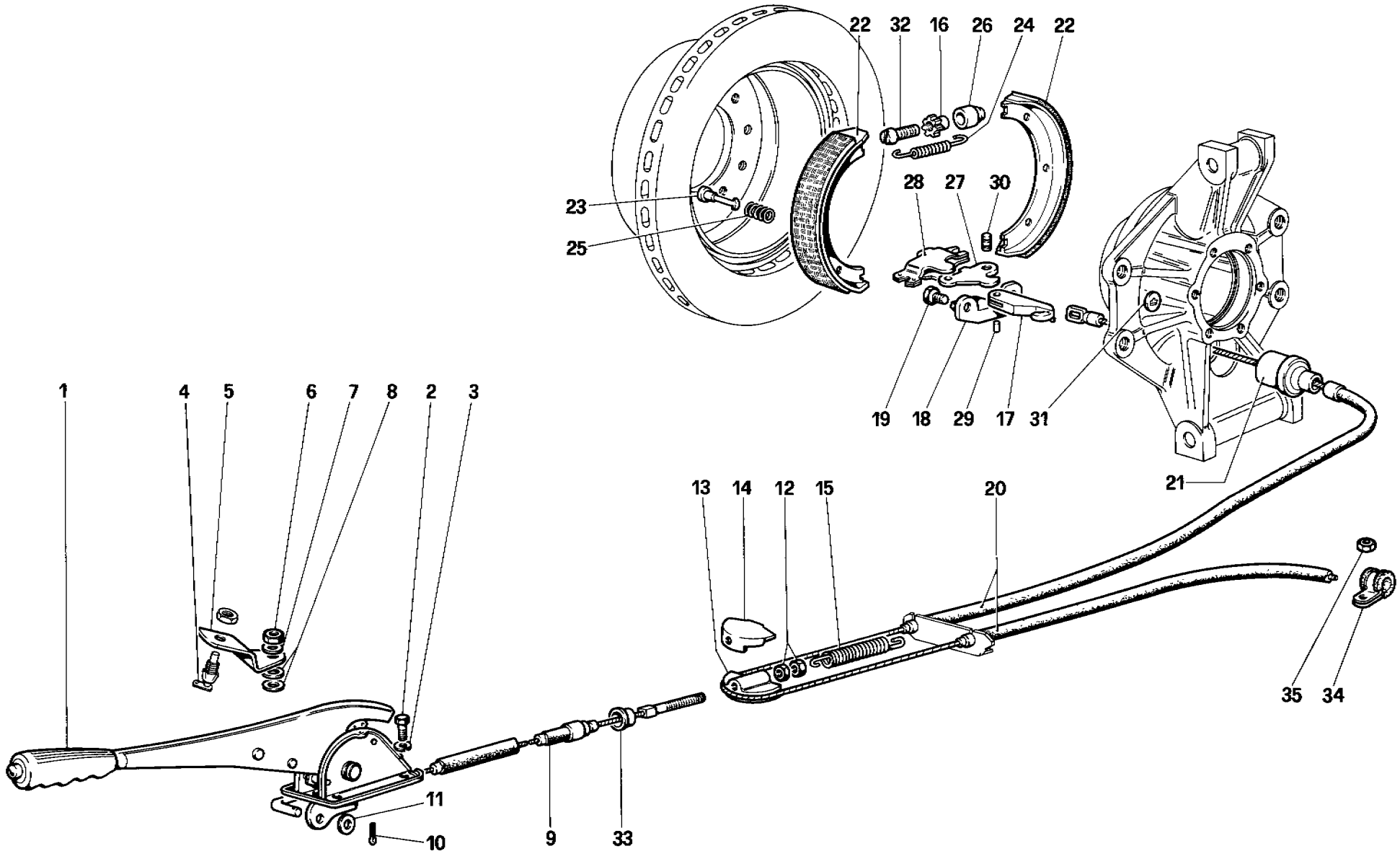

07116

Ferrari testarossa

COMANDO FRENO A MANO

HAND - BRAKE CONTROL

TAV. 39

DATA: SETTEMBRE 1985

Rif.	Dis. No. Part No.	Q.ty	DENOMINAZIONE	DESCRIPTION
1	118548	1	Leva comando freno a mano	Hand-brake control lever
2	10902121	4	Vite	Screw
3	106850	4	Rondella	Washer
4	114318	1	Interruttore	Washer
5	114320	1	Staffa per interruttore	Bracket for switch
6	15896411	1	Dado	Nut
7	12605270	1	Rondella	Washer
8	10519301	2	Rondella piana (di eventuale montaggio)	Flat washer (If required)
9	120960	1	Cavo anteriore	Front cable
10	10734301	1	Copiglia	Cotter pin
11	10519601	1	Rondella	Washer
12	16102311	2	Controdado filetto Dx.	Lock nut, R.H. thread
13	118552	1	Ancoraggio per cavo posteriore	Anchorage for rear cable
14	118553	1	Piastrina ritegno cavo	Cable retaining plate
15	104895	1	Molla di richiamo	Return spring
16	101286	2	Dado per vite di regolazione	Nut for adjusting screw
17	105270	2	Forcellino comando leva interna	Inner lever control fork
18	106243	2	Tassello sul portamozzo	Block on hub holder

Rif.	Dis. No. Part No.	Q.ty	DENOMINAZIONE	DESCRIPTION
19	106242	4	Vite fissaggio tassello e appoggio leve comando ceppi freno a mano	Screw securing block supporting hand-brake shoe control levers
20	120961	1	Cavo posteriore completo - Per **GD** vale N. **119619**	Rear cable, complete for **R.H.** drive use P.N. **119619**
21	105735	2	Coperchietto protezione forcellino	Fork protective cap
22	101270	4	Ceppo freno	Brake shoe
23	101275	4	Perno fissaggio molla	Spring securing pin
24	101276	4	Molla richiamo ceppi	Return spring for shoe
25	101277	4	Molla	Spring
26	101279	2	Sede per vite di regolazione	Seat for adjusting screw
27	101280	2	Leva di comando interna	Inner control lever
28	101281	2	Leva di comando esterna	Outer control lever
29	101282	2	Perno fiss. forcellino alla leva interna	Pin securing fork to inner lever
30	101283	2	Perno per snodo	Pin for joint
31	101284	4	Piattello per molla	Spring plate
32	101285	2	Vite	Screw
33	118554	2	Boccóla	Bushing
34	10441290	1	Fascetta	Clamp
35	12574211	1	Dado	Nut

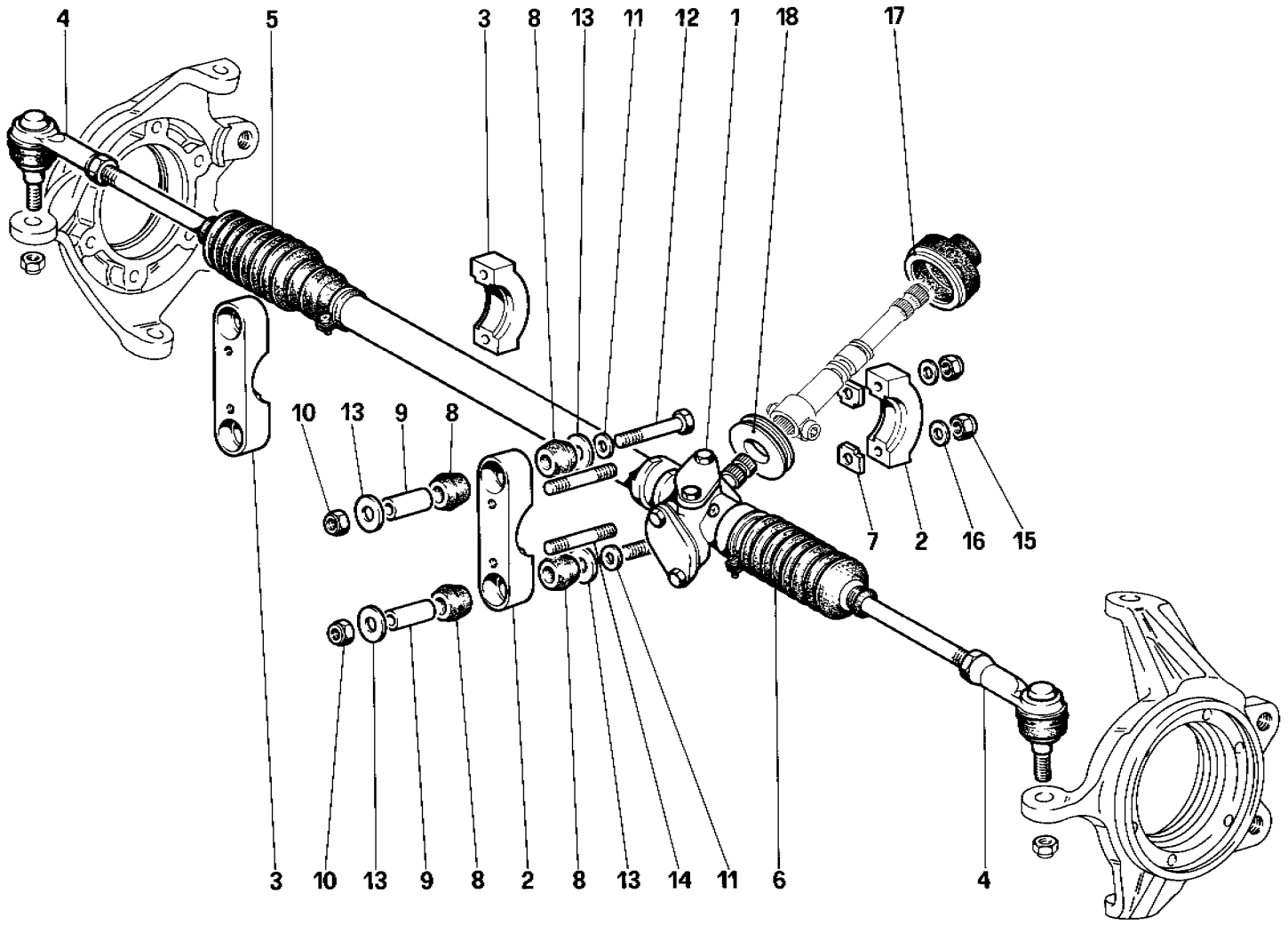

07408

Ferrari testarossa

SCATOLA GUIDA E ORGANI STERZO
STEERING BOX AND LINKAGE

TAV. 40
DATA: SETTEMBRE 1985

TAVOLA 40

Rif.	Dis. No. Part No.	Q.ty	DENOMINAZIONE	DESCRIPTION
1	**123915**	1	Scatola guida (per **GD** vale n. **123916**)	Steering box (for **RHD** use PN **123916**)
2	**108241**	1	Supporto lato pilota	Support
3	**115493**	1	Supporto lato passeggero	Support
4	**103592**	2	Assieme giunto sferico	Ball joint
5	**115990**	1	Soffietto di protezione Dx.	R.H. bellows
6	**115989**	1	Soffietto di protezione Sx.	L.H. bellows
7	**108293**	4	Distanziale	Spacer
-	**108584**	4	Distanziale (di eventuale montaggio)	Spacer (if required)
8	**125061**	8	Gommino	Grommet

Rif.	Dis. No. Part No.	Q.ty	DENOMINAZIONE	DESCRIPTION
9	**108294**	4	Tubo distanziale	Distance tube
10	**16104121**	4	Dado	Nut
11	**10519601**	4	Rondella	Washer
12	**16044321**	4	Vite	Screw
13	**116413**	8	Rosetta	Washer
14	**13543821**	4	Prigioniero	Stud
15	**16104121**	4	Dado	Nut
16	**10519601**	4	Rondella	Washer
17	**127284**	1	Cuffia protezione innesto estensione	Protection for steering box extension
18	**127285**	1	Anello tenuta cuffia	Ring

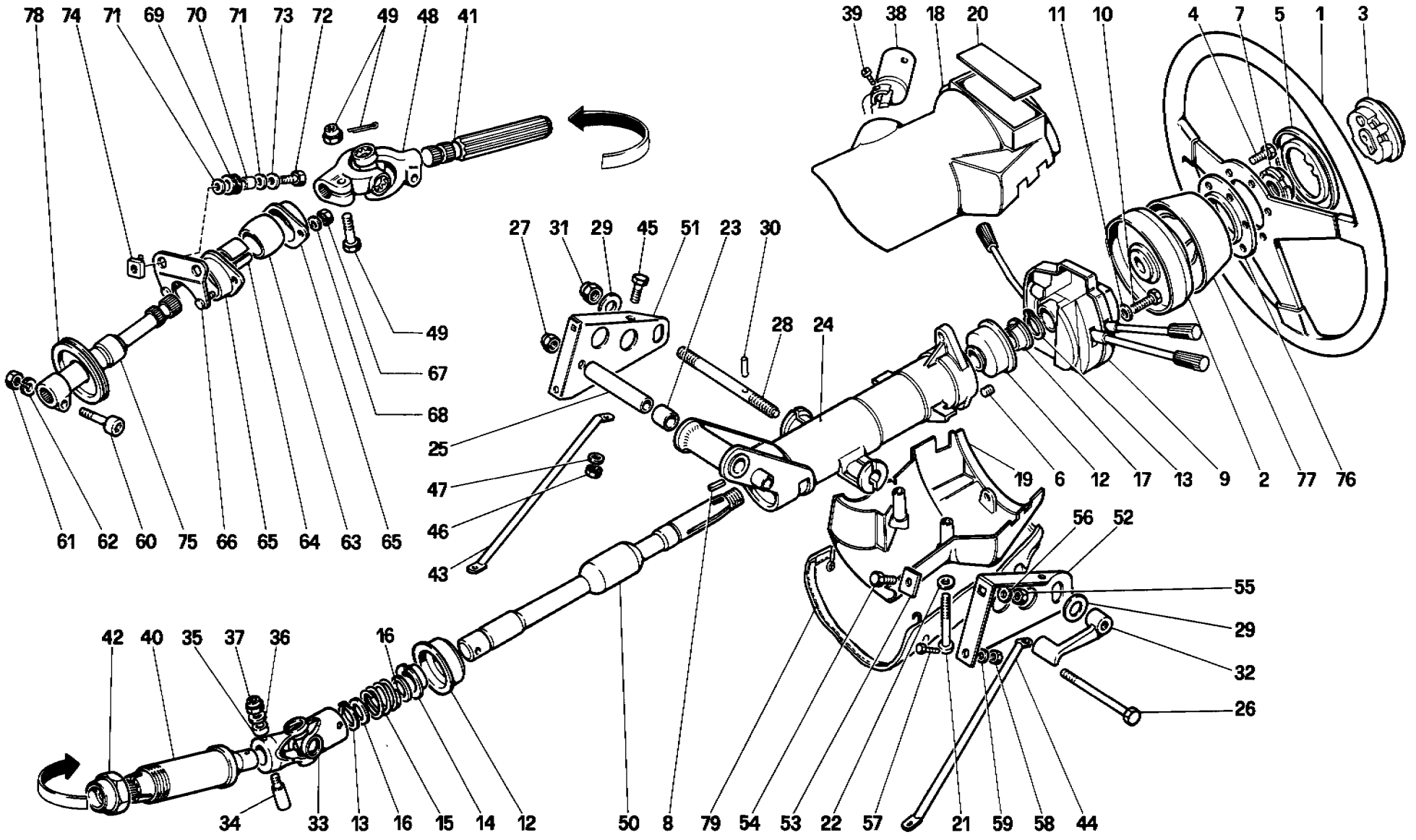

07617

Ferrari testarossa

COMANDO STERZO
STEERING COLUMN

TAV. 41
DATA: SETTEMBRE 1985

TAVOLA 41

Rif.	Dis. No. Part No.	Q.ty	DENOMINAZIONE	DESCRIPTION
1	119036	1	Volante guida	Steering wheel
2	122244	1	Mozzo porta volante completo	Steering wheel hub, complete
3	101071	1	Contenitore e clacson	Horn push button with holder
4	111189	6	Vite fissaggio volante	Steering wheel securing screw
5	119040	1	Ghiera copriviti	Ring nut to cover screws
6	13525170	2	Heli-coil	Heli-coil
7	106082	1	Ghiera fiss. albero superiore	Upper shaft securing ring nut
8	101106	1	Chiavetta	Key
9	121561	1	Deviosgancio	Main switching unit
10	10390211	2	Vite	Screw
11	12601171	2	Rondella	Washer
12	121576	2	Cuscinetto	Bearing
13	11066876	2	Anello seeger	Seeger ring
14	121577	1	Anello ritegno cuscinetto	Bearing retaining ring
16	121578	1	Molla tenuta cuscinetto	Bearing retaining spring
16	121579	2	Rondella	Washer
17	125361	1	Anello ritegno cuscinetto	Bearing retaining ring
18	121580	1	Copripiantone superiore	Upper steering column cover
19	121581	1	Copripiantone inferiore	Lower steering column cover
20	126061	1	Piastrina identificazione vettura (Per USA vale N. 125939)	Vehicle identification plate (For U.S. version use No. 125939)
21	13275217	2	Vite	Screw
22	12601171	2	Rondella	Washer
23	121588	2	Boccola	Bushing
24	122193	1	Supporto piantone guida	Steering column support
25	121589	1	Tubo per fulcro registrazione volante	Pipe for steering wheel adjusting pivot
26	16045021	1	Vite	Screw
27	16104411	1	Dado	Nut
28	120988	1	Alberino per leva	Spindle for lever
29	114865	2	Rondella	Washer
30	10333610	1	Spina	Pin
31	16105111	1	Dado autobloccante	Self-locking nut
32	121590	1	Leva bloccaggio albero	Shaft locking lever
33	112572	1	Giunto superiore	Upper joint
34	112573	1	Spina conica	Taper pin
35	112571	2	Distanziale	Spacer
36	10519401	2	Rondella	Washer
37	12574221	2	Dado	Nut
38	121610	1	Assieme antifurto completo (Per USA vale N. 122470)	Anti-theft alarm, complete (For U.S. version use No. 122470)
39	121611	1	Vite	Screw
40	116484	1	Tubo guida	Guide pipe
41	108557	1	Albero inferiore comando sterzo	Lower steering shaft
42	106870	1	Dado registro	Adjusting nut
43	123382	1	Tirante Dx.	Right tie rod
44	123383	1	Tirante Sx.	Left tie rod
45	10902121	4	Vite	Screw
46	15896211	4	Dado	Nut
47	106850	4	Rondella	Washer
48	103343	1	Giunto inferiore - In alternativa N. 108362	Lower joint - As alternate use PN 108362
49	105032	1	Assieme fissaggio snodo N. 1033113	Assy for fitting of joint PN 1033113
50	125359	1	Albero superiore sterzo	Upper steering shaft
51	120990	1	Staffa destra	Right bracket
52	120991	1	Staffa sinistra	Left bracket
53	124826	1	Piastrina di sicurezza	Safety plate
54	10902121	2	Vite	Screw
55	15896211	2	Dado	Nut
56	106850	2	Rondella	Washer
57	16043221	2	Vite	Screw
58	16100811	2	Dado	Nut
59	106852	2	Rondella	Washer
60	125518	1	Vite	Screw
61	125519	1	Dado	Nut
62	12601271	1	Rondella	Washer
63	103297	1	Sfera	Ball
64	103370	1	Boccola	Bushing
65	103292	2	Flangia	Flange
66	123516	1	Supporto estensione	Extension support
67	12574211	2	Dado	Nut
68	10519401	2	Rondella	Washer
69	103549	2	Tampone	Pad
70	103550	2	Boccola	Bushing
71	12640601	4	Rondella	Washer
72	10902721	2	Vite	Screw
73	106850	2	Rondella	Washer
74	60659100	2	Dado in gabbia	Caged nut
75	123517	1	Estensione scatola guida	Steering box extension
76	123099	1	Piastrina tenuta avvisatore	Horn retaining plate
77	123098	1	Ricoprimento mozzo	Hub cover
78	112466	1	Passafilo per estensione	Extension wire holder
79	61535700	1	Rivestimento inf. piantone guida	Steering column cover

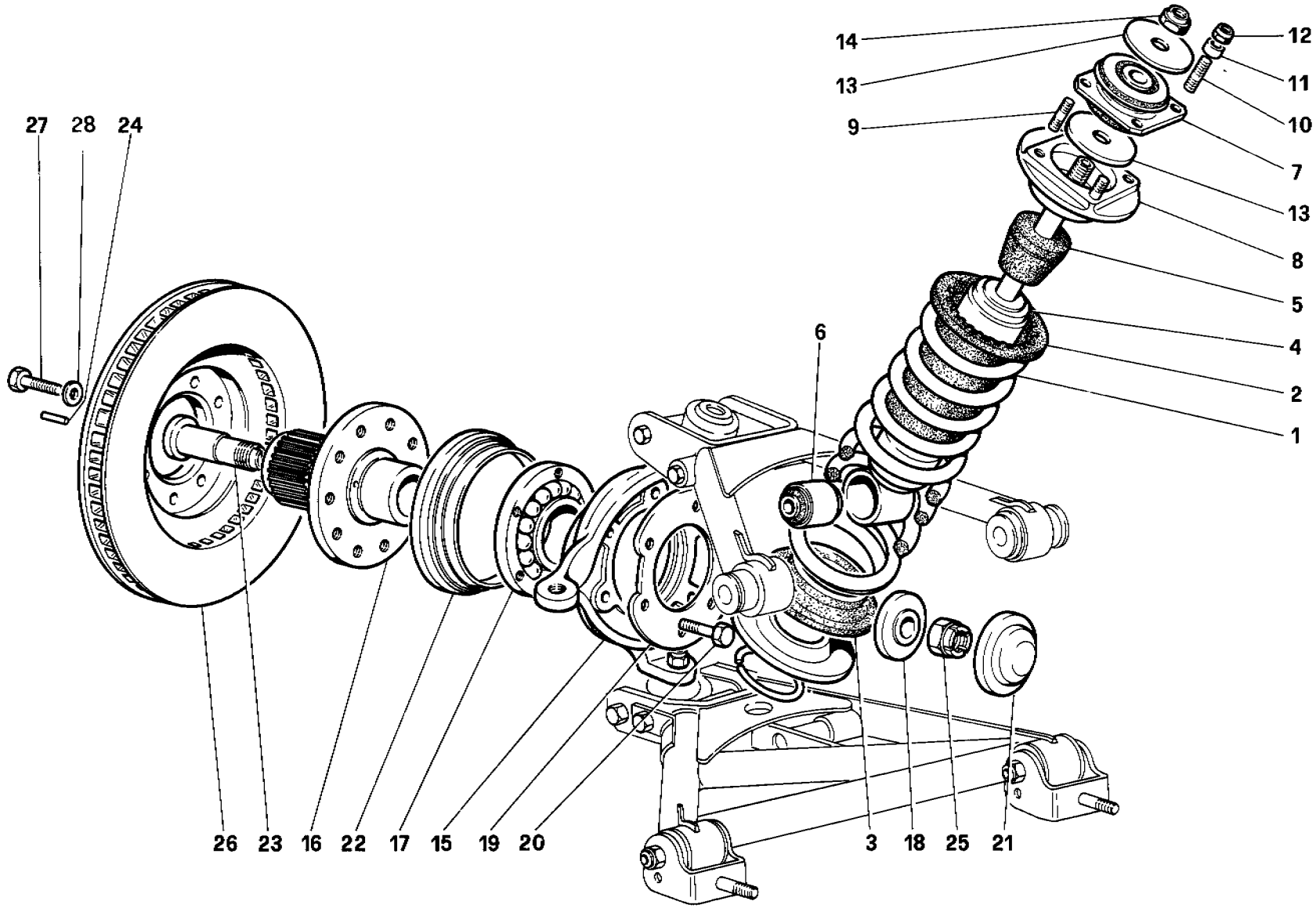

07813

Ferrari testarossa

SOSPENSIONE ANTERIORE - AMMORTIZZATORE E DISCO FRENO
FRONT SUSPENSION - SHOCK ABSORBER AND BRAKE DISC

TAV. **42**
DATA: *SETTEMBRE 1985*

TAVOLA 42

Rif.	Dis. No. Part No.	Q.ty	DENOMINAZIONE	DESCRIPTION
1	124981	2	Molla sospensione	Suspension spring
2	113582	2	Distanziale superiore	Upper spacer
3	113581	2	Distanziale inferiore	Lower spacer
4	125048	2	Ammortizzatore	Shock absorber
5	116358	2	Tampone fine corsa	Rubber rebound bumper
6	100809	2	Estendblock	Estendblock
7	114812	2	Hyperblock	Hyperblock
8	114809	2	Scodellino tenuta molla	Spring retaining cup
9	13543321	4	Prigioniero	Stud
10	13543621	4	Prigioniero	Stud
11	13605811	4	Distanziale	Spacer
12	16104121	8	Dado	Nut
13	114815	4	Rondella	Washer
14	16105121	2	Dado	Nut
15	116721	1	Fuso a snodo Sx.	Left stub axle
-	116722	1	Fuso a snodo Dx.	Right stub axle

SPRING TENSION VARIES.

COLOR CODE

YELLOW -2

GREEN -1

RED +1

BLUE +2

* NO STRIPE EVEN

Rif.	Dis. No. Part No.	Q.ty	DENOMINAZIONE	DESCRIPTION
16	125724	1	Mozzo ruote anteriore Dx.	Right front wheel hub
-	125723	1	Mozzo ruote anteriore Sx.	Left front wheel hub
17	112799	2	Cuscinetto	Bearing
18	124510	2	Rondella	Washer
19	118522	2	Rondella	Washer
20	14238731	12	Vite	Screw
21	124511	2	Coppetta riparo cuscinetto	Bearing cover
22	120066	2	Coppetta riparo cuscinetto	Bearing cover
23	125725	2	Perno fissaggio cuscinetto	Stay bolt for bearing
24	13909870	2	Spina	Pin
25	124642	2	Dado	Nut
26	125734	2	Disco freno	Brake disc
27	125736	20	Vite	Screw
28	106853	20	Rondella	Washer

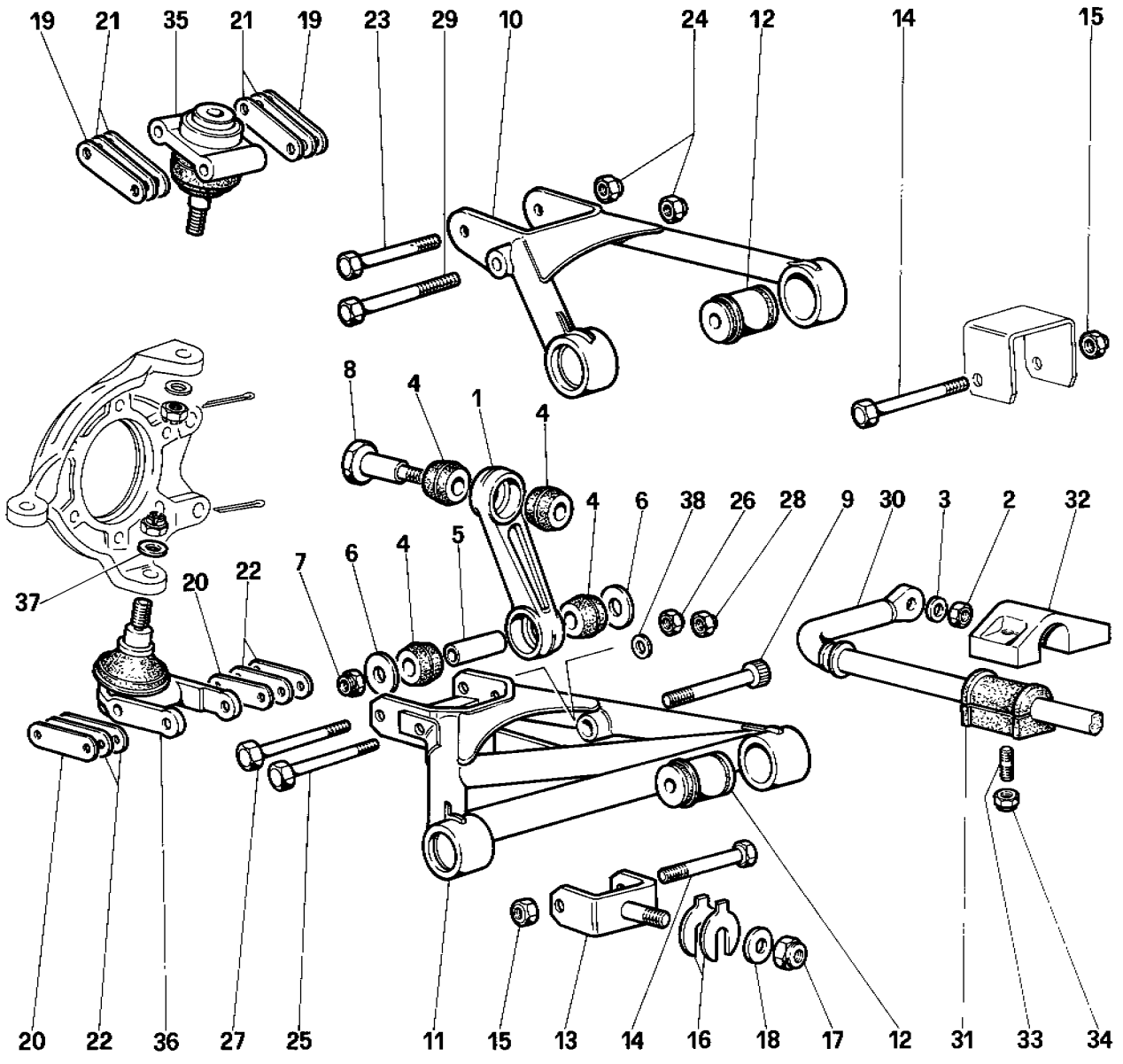

07909

Ferrari testarossa

SOSPENSIONE ANTERIORE - LEVE
FRONT SUSPENSION - WISHBONES

TAV. **43**
DATA: *SETTEMBRE 1985*

TAVOLA 43

Rif.	Dis. No. Part No.	Q.ty	DENOMINAZIONE	DESCRIPTION
1	114691	2	Biscottino per barra	Rod link
2	16103621	2	Dado	Nut
3	106854	2	Rondella	Washer
4	126097	8	Gommino	Grommet
5	100985	2	Tubo distanziale	Distance tube
6	117730	4	Rondella	Washer
7	16105121	2	Dado	Nut
8	121679	2	Perno	Pin
9	125396	2	Vite	Screw
10	121392	2	Leva superiore Dx.	Right upper lever
-	121393	2	Leva superiore Sx.	Left upper lever
11	121390	2	Leva inferiore Dx.	Right lower lever
-	121391	2	Leva inferiore Sx.	Left lower lever
12	111617	8	Flamblock	Flamblock
13	121651	4	Forcella inferiore	Lower fork
14	106419	8	Vite	Screw
15	16105121	8	Dado	Nut
16	107025	8	Rondella di rasamento per forcelle inf.sp.mm.1 (di event.montaggio)	Shim for lower fork, thickness 1 mm. (if required)
-	107418	8	Idem spessore mm. 1,5	Ditto thickness 1.5 mm.
-	107419	8	Idem spessore mm. 2	Ditto thickness 2 mm.
-	107420	8	Idem spessore mm. 2,5	Ditto thickness 2.5 mm.
-	107421	8	Idem spessore mm. 3	Ditto thickness 3 mm.
-	107422	8	Idem spessore mm. 3,25	Ditto thickness 3.25 mm.

Rif.	Dis. No. Part No.	Q.ty	DENOMINAZIONE	DESCRIPTION
17	12575821	4	Dado	Nut
18	101041	4	Rondella	Washer
19	115072	-	Piastrina sup. registrazione incidenza (di eventuale montaggio)	Upper adjusting plate for caster angle (if required)
20	124365	-	Piastrina inf. registrazione incidenza (di eventuale montaggio)	Lower adjusting plate for caster angle (if required)
21	103256	8	Piastrina superiore registrazione chasse	Clearance upper adjusting plate
22	125397	8	Piastrina inferiore registrazione chasse	Clearance adjusting lower plate
23	109013	2	Vite	Screw
24	12574521	4	Dado	Nut
25	112441	2	Vite	Screw
26	12574521	2	Dado	Nut
27	15971621	2	Vite	Screw
28	16105121	2	Dado	Nut
29	114818	2	Vite	Screw
30	124985	1	Barra stabilizzatrice	Stabilizer rod
31	118120	2	Tampone tenuta barra	Rod retaining pad
32	114702	2	Supporto	Support
33	13543121	4	Prigioniero	Stud
34	16104411	4	Dado	Nut
35	115280	2	Giunto sferico superiore	Upper ball joint
36	114462	2	Giunto sferico inferiore	Lower ball joint
37	101445	2	Rondella	Washer
38	106616	2	Rondella	Washer

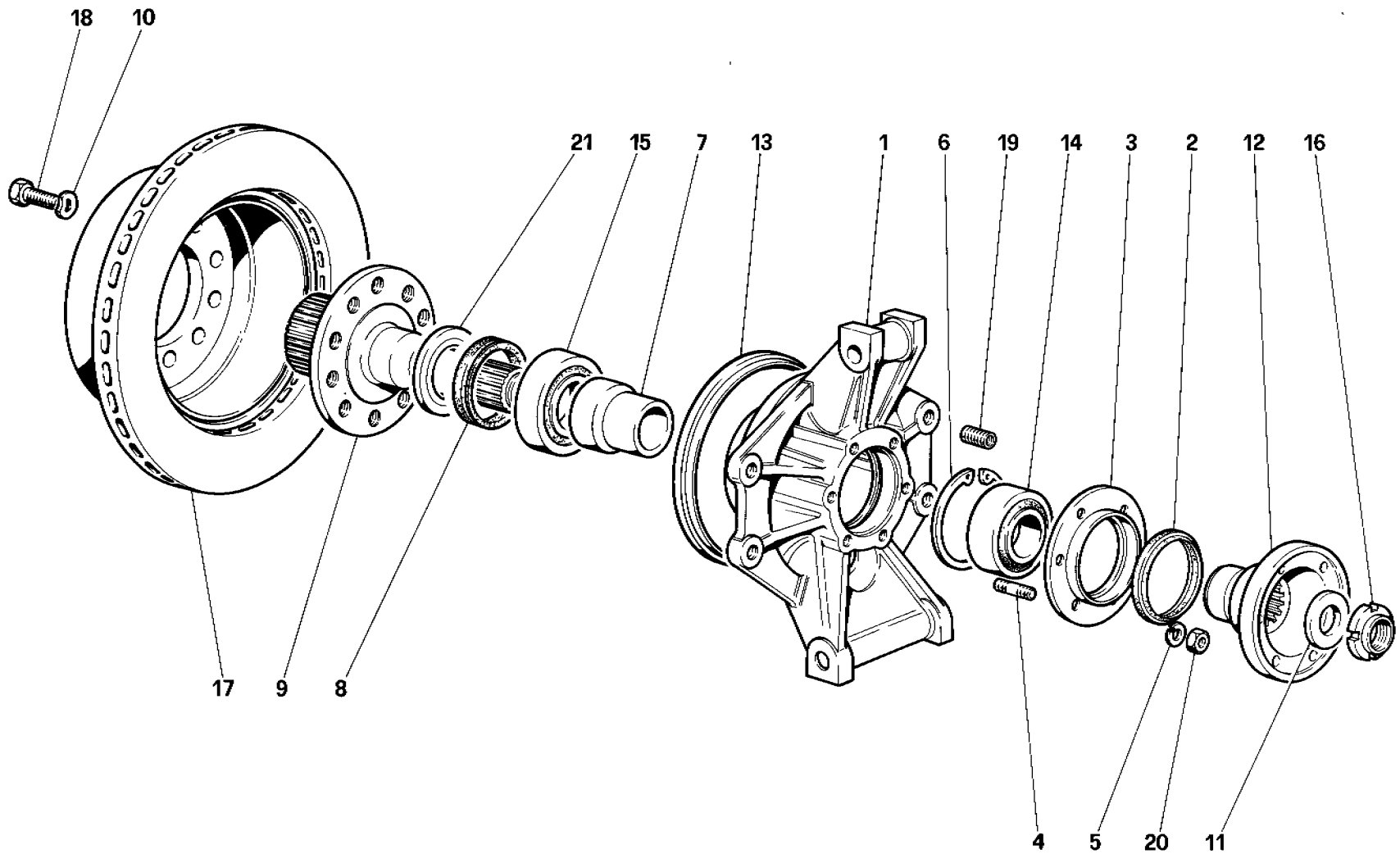

08105

Ferrari testarossa

SOSPENSIONE POSTERIORE - DISCO FRENO
REAR SUSPENSION - BRAKE DISC

TAV. **44**
DATA: *SETTEMBRE 1985*

TAVOLA 44

Rif.	Dis. No. Part No.	Q.ty	DENOMINAZIONE	DESCRIPTION
1	125973	2	Portamozzo	Hub holder
2	115968	2	Anello di tenuta	Seal ring
3	125976	2	Flangia tenuta cuscinetto	Bearing retaining flange
4	13543321	12	Prigioniero	Stud
5	10516671	12	Rondella	Washer
6	11061575	2	Seeger tenuta cuscinetto (Fino alla vettura N.. . . .)	Seeger ring for bearing (up to vehicle No. . . .)
7	110578	2	Distanziale fra cuscinetti	Bearing spacer
8	110579	2	Anello centrifugatore su albero con mozzo	Centrifugal ring on shaft with hub
9	125739	1	Albero mozzo Dx.	Shaft with right hub
-	125738	1	Albero con mozzo Sx.	Shaft with left hub
10	106853	20	Rondella	Washer

Rif.	Dis. No. Part No.	Q.ty	DENOMINAZIONE	DESCRIPTION
11	105511	2	Rondella tenuta flangia semiasse	Washer for axle shaft flange
12	119372	2	Flangia per semiasse sul mozzo ruote	Axle shaft flange on wheel hub
13	101546	2	Coperchietto para acqua	Water shield
14	125934	2	Cuscinetto interno	Inner bearing
15	125935	2	Cuscinetto esterno	Outer bearing
16	102289	2	Ghiera	Ring nut
17	125735	2	Disco freno	Brake disc
18	125736	20	Vite fissaggio disco	Disc securing screw
19	13524570	4	Heli-coil	Heli-coil
20	16100821	12	Dado	Nut
21	118190	2	Distanziale	Spacer

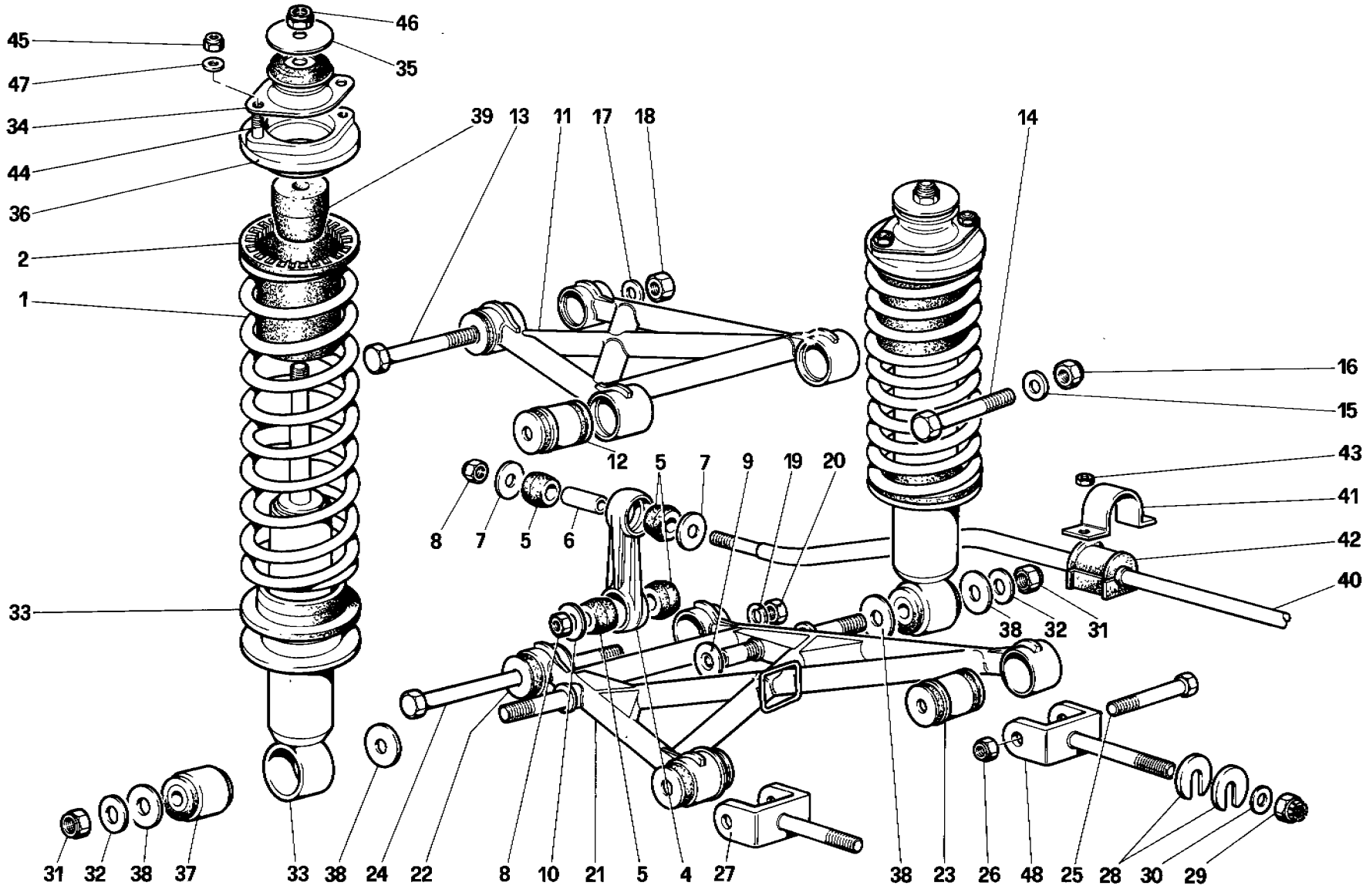

Ferrari testarossa

SOSPENSIONE POSTERIORE - LEVE E AMMORTIZZATORI

REAR SUSPENSION - WISHBONES AND SHOCK ABSORBERS

TAV. **45**

DATA: *SETTEMBRE 1985*

TAVOLA 45

Rif.	Dis. No. Part No.	Q.ty	DENOMINAZIONE	DESCRIPTION
1	124982	4	Molla sospensione	Suspension spring
2	103263	4	Distanziale superiore	Upper spacer
3	103264	4	Distanziale inferiore	Lower spacer
4	124330	2	Biscottino barra	Rod link
5	108244	8	Gommino per barra	Grommet for rod
6	108294	2	Tubo distanziale	Distance tube
7	107409	4	Rondella tenuta gommino	Grommet retaining washer
8	16104421	4	Dado	Nut
9	14489201	2	Rondella	Washer
10	124338	2	Rondella	Washer
11	122964	2	Leva superiore	Upper lever
12	111616	8	Boccola elastica per leve superiori	Rubber bush for upper levers
13	116699	2	Vite	Screw
14	121693	4	Vite	Screw
15	12601571	4	Rondella	Washer
16	16105121	4	Dado	Nut
17	12601571	2	Rondella	Washer
18	16105121	2	Dado	Nut
19	12601671	2	Rondella	Washer
20	12575821	2	Dado	Nut
21	124304	2	Leva inferiore (per ammortizzatori n. **116865**)	Lower lever (for shock absorber n. **116865**)
21	128415	2	Leva inferiore (per ammortizzatori n. **128430**)	Lower lever (for shock absorber n. **128430**)
22	120813	4	Boccola elastica inferiore lato portamozzo	Lower rubber bush-hub holder side
23	101091	4	Boccola elastica	Rubber bushing
24	120815	2	Vite	Screw
25	106422	4	Vite	Screw
26	12575821	2	Dado	Nut
27	116690	2	Forcella anteriore	Front fork
28	101039	-	Rondella di rasamento sp. mm. 1	Shim 1 mm. thick
-	107338	-	Idem sp. 1,5 mm.	Shim 1,5 mm. thich
-	107339	-	Idem sp. 2 mm.	Shim 2 mm. thich
-	107340	-	Idem sp. 2,5 mm.	Shim 2,5 mm. thich

Rif.	Dis. No. Part No.	Q.ty	DENOMINAZIONE	DESCRIPTION
-	107341	-	Idem sp. 3 mm.	Shim 3 mm. thich
-	107342	-	Idem sp. 3,25 mm.	Shim 3,25 mm. thich
29	101040	4	Dado	Nut
30	101041	4	Rondella	Washer
31	12575821	4	Dado	Nut
32	106855	4	Rondella	Washer
33	106865	4	Ammortizzatore (per pneumatici MICHELIN Vale fino esaurimento)	Shock absorber (for MICHELIN tire. Until exhaustion)
33	128430	4	Ammortizzatore (per pneumatici GOODYEAR e dopo esaur. n. **116865**)	Shock absorber (for GOODYEAR tire and after exhaustion of p.n. **116865**)
34	116864	4	Hyperbloc fiss. ammortizzatore	Hyperbloc retaining washer
35	116862	8	Rondella tenuta hyperbloc	Hyperbloc retaining washer
36	116861	4	Scodellino attacco ammortizzatore	Shock absorber securing cup
37	100810	4	Estendbloc (per ammortizzatore **116865**)	Estendbloc (for shock absorber no. **116865**)
37	125926	4	Estendbloc (per ammortizzatore **128430**)	Estendbloc (for shock absorber no **128430**)
38	103193	8	Rondella (per ammortizzatore **116865**)	Washer (for shock absorber no. **116865**)
38	128509	8	Rondella (per ammortizzatore **128430**)	Washer (for shock absorber no. **128430**)
39	116358	4	Tampone per ammortizzatore	Shock absorber pad
40	124984	1	Barra	Rod
41	104417	1	Cavallotto tenuta barra	Rod retaining U bolt
42	109010	2	Tampone tenuta barra	Rod retaining pad
43	12575611	4	Dado	Nut
44	13543521	8	Prigioniero	Stud
45	16104121	8	Dado	Nut
46	16105121	4	Dado	Nut
47	113113	4	Distanziale	Spacer
48	116690	2	Forcella posteriore (Non vale per **USA**)	Rear fork (Not for **U.S.** version)
48	125889	2	Forcella posteriore (Per **USA**)	Rear fork (For **U.S.** version)

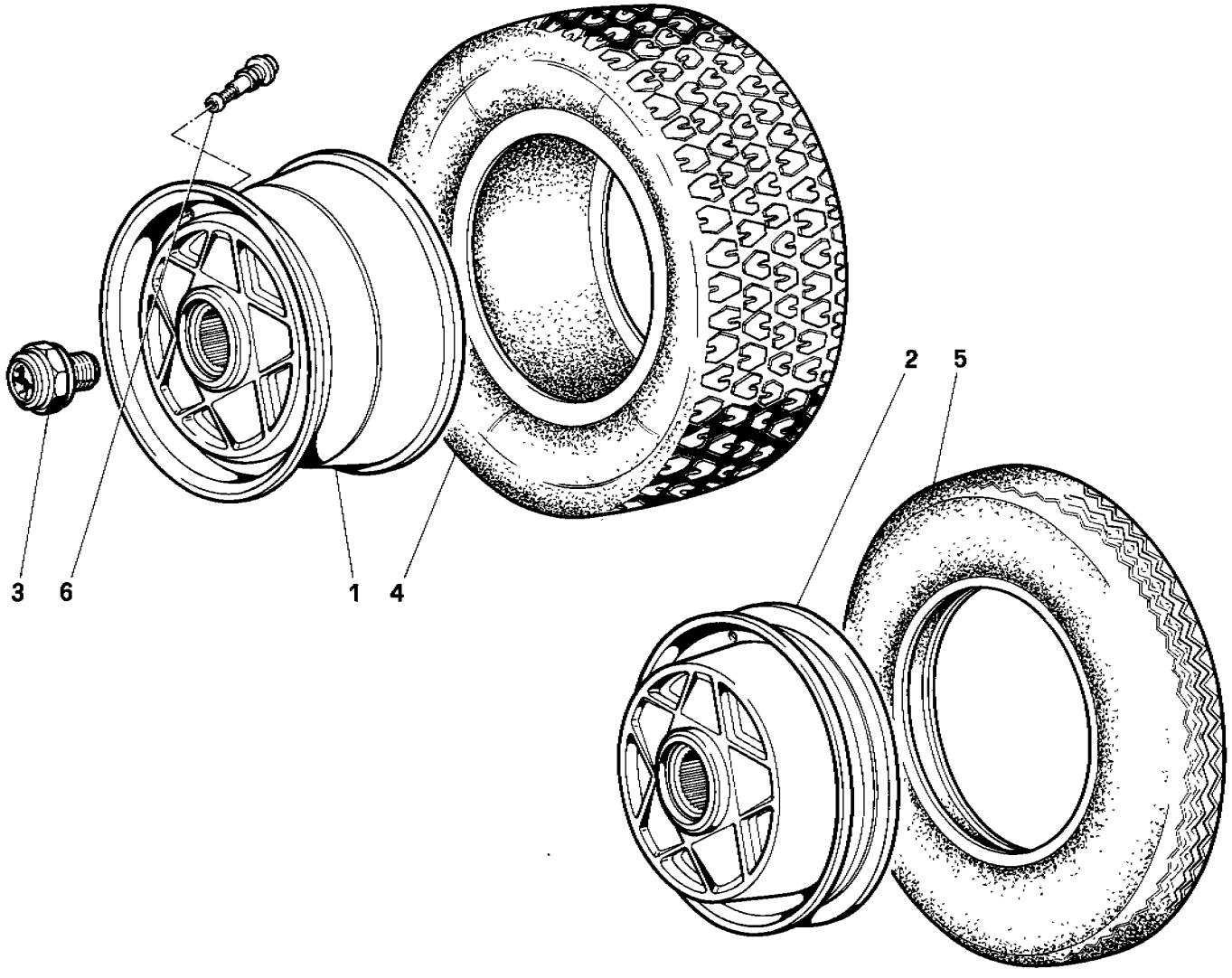

08613

Ferrari testarossa

RUOTE
WHEELS

TAV. 46
DATA: SETTEMBRE 1985

TAVOLA 46

Rif.	Dis. No. Part No.	Q.ty	DENOMINAZIONE	DESCRIPTION
1	**123164**	2	Cerchio ruota anteriore 210 TR 415 FH-PR 133-33	Front tire rim 210 TR 415 FH-PR
-	**123165**	2	Cerchio ruota posteriore 240 TR 415 FH-PR	Rear tire rim 240 TR 415 FH-PR
-	**123166**	2	Cerchio ruota anteriore 8"Jx16" (a richiesta)	8"Jx16 Front tire rim (optional)
-	**123167**	2	Cerchio ruota posteriore 10"Jx16" (a richiesta)	10"Jx16" Rear tire rim (optional)
2	**124203**	1	Cerchio ruota di scorta 3 1/4"Bx18"	Spare tire rim 3 1/4"Bx18"
3	**125730**	2	Dado ottagonale ruota dx. completo	Right tire octagonal lock nut, complete
-	**125731**	2	Dado ottagonale ruota Sx. completo	Left tire octagonal lock nut, complete

Rif.	Dis. No. Part No.	Q.ty	DENOMINAZIONE	DESCRIPTION
4	**116703**	2	Pneumatico ruote post. MICHELIN 280/45 VR 415 TRX (per cerchio n. **123165**)	Rear wheel tire MICHELIN 280/45 VR 415 TRX (for rim no. **123165**)
-	**116704**	2	Pneumatico ruote ant. MICHELIN 240/45 VR 415 TRX (per cerchio n. **123164**)	Front wheel tire MICHELIN 240/45 VR 415 TRX (for rim no. **123164**)
-	**123422**	2	Pneumatico ruote post. GOODYEAR 255/50 VR16 (per cerchio n. **123167**)	Rear wheel tire GOODYEAR 255/50 VR16 (for rim no. **123167**)
-	**124344**	2	Pneumatico ruote ant. GOODYEAR 225/50 VR16 (per cerchio n. **123166**)	Front wheel tire GOODYEAR 225/50 VR16 (for rim no. **123166**)
5	**123859**	1	Copertura ruota di scorta	Spare tire
6	**105069**	5	Valvola per pneumatico	Tire valve

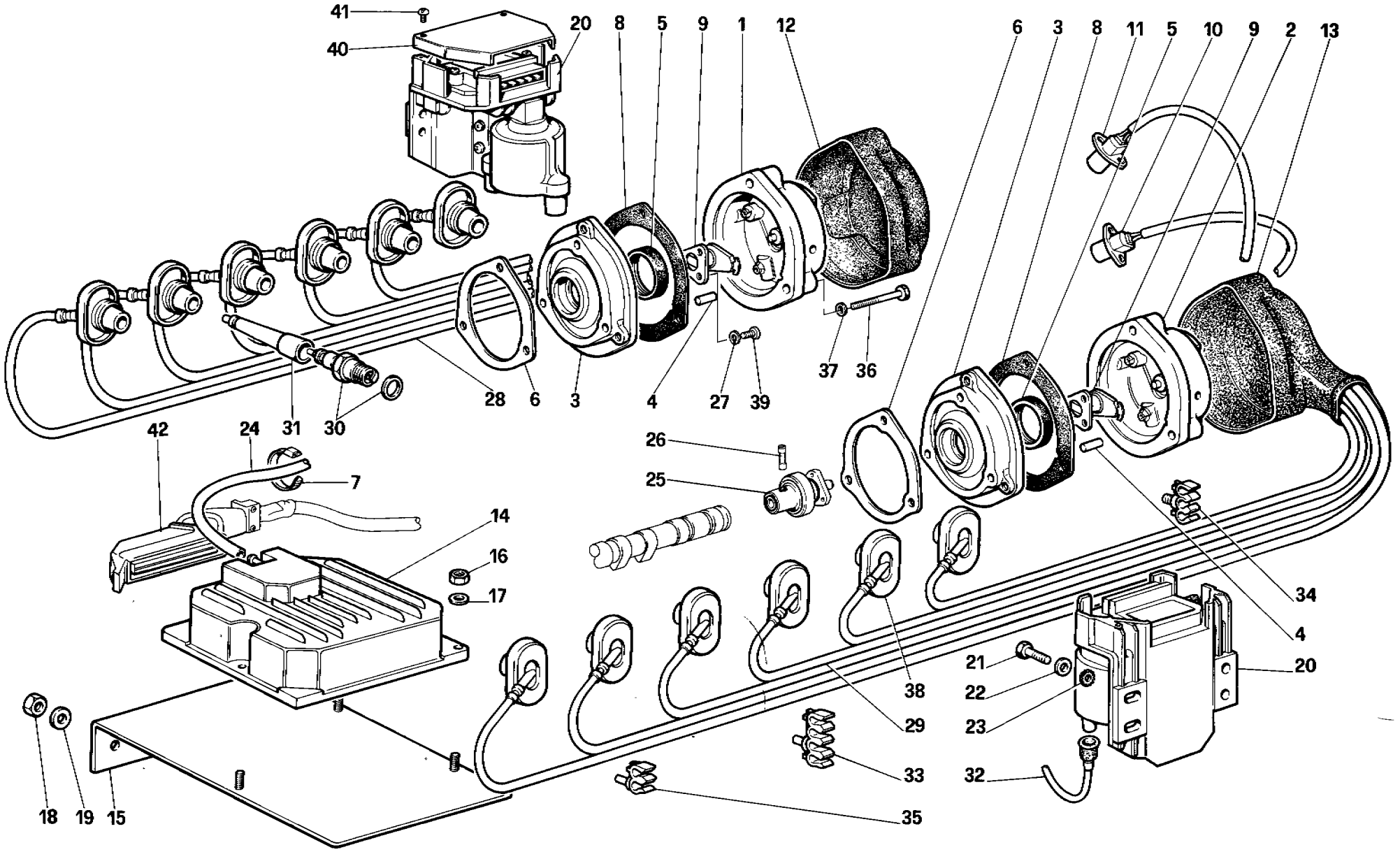

Ferrari testarossa

ACCENSIONE MOTORE

ENGINE IGNITION

TAV. **47**

DATA: *SETTEMBRE 1985*

TAVOLA 47

Rif.	Dis. No. Part No.	Q.ty	DENOMINAZIONE	DESCRIPTION
1	121552	1	Calotta destra	R.H. distributor cap
2	124575	1	Calotta sinistra	L.H. distributor cap
3	126115	2	Supporto calotta	Distributor cap support
4	10331111	2	Grano	Dowel
5	126105	2	Anello paraolio	Oil seal ring
6	117261	2	Guarnizione	Gasket
7	110381	3	Fascetta	Clamp
8	119409	2	Guarnizione	Gasket
9	126139	2	Spazzola distributrice	Rotor arm
10	119052	1	Sensore per velocitá angolare	Angular speed sensor
11	124241	1	Sensore rilevamento P.M.	Dead center pick-up sensor
12	124581	1	Cuffia per calotta Dx.	R.H. distributor cap boot
13	124582	1	Cuffia per calotta Sx.	L.H. distributor cap boot
14	124272	1	Centralina di accensione (Fino esaurimento) Non vale per **USA** e **CH**	Ignition module (To exhaustion) Not for **CH** and **U.S.** version
15	125828	1	Centralina di accensione (Per **USA** e **CH** e dopo esaurimento n. **124272**)	Ignition module (For **U.S.** and **CH** version and after exhaustion P.N. **124272**
15	124391	1	Piastra fiss. centralina	Ignition module securing plate
16	12574311	3	Dado	Nut
17	12639701	3	Rondella	Washer
18	12574211	2	Dado	Nut
19	12639701	2	Rosetta	Washer
20	124273	2	Modulo di potenza completo di bobina	Power module with coil
21	10902327	4	Vite	Screw
22	12643701	4	Rondella	Washer
23	10615471	4	Rondella dentata	Tab washer

Rif.	Dis. No. Part No.	Q.ty	DENOMINAZIONE	DESCRIPTION
24	124406	1	Tubo depressione centralina (Non vale per **USA** e **CH**)	Ignition module depression hose (Not for **CH** and **U.S.** version)
24	122792	1	Tubo depressione centralina (per **USA** e **CH**)	Ignition module depression hose (For **CH** and **U.S.** version)
25	129121	2	Innesto sull'albero distribuzione	Coupling on camshaft
26	129120	2	Spina elastica	Spring pin
27	12544071	6	Rondella	Washer
28	124171	1	Assieme cavi accensione Dx.	Set of R.H. ignition cables
29	124172	1	Assieme cavi accensione Sx.	Set of L.H. ignition cables
30	124274	12	Candela d'accensione (CHAMPION A-6G)	Spark plug (CHAMPION A-6G)
31	124175	12	Prolunga cavi candele (Non vale per **USA** e **CH**)	Extension for spark plug cables (Not for **CH** and **U.S.** version)
31	124792	12	Prolunga cavi candele (Per **USA** e **CH**) 150150	Extension for spark plugs cables (For **CH** and **U.S.** version)
32	124179	2	Cavo bobina - calotta	Cable from coil to distributor cap
33	121788	2	Molletta a 4 vani	4-cable support clip
34	121789	8	Molletta a 3 vani	3-cable support clip
35	121790	4	Molletta a 2 vani	2-cable support clip
36	10902321	2	Vite	Screw
37	11197771	2	Rondella	Washer
38	121527	12	Cappuccio protezione candele	Spark plug cap
39	10444521	6	Vite	Screw
40	125046	2	Protezione per modulo di potenza (Fino motore n.)	Protection for power module (Untile engine no.)
40	128169	2	Protezione per modulo di potenza (Dal motore n.)	Protection for power module (Starting from engine no.)
41	14063018	4	Vite fiss. protezione	Screw
42	61916900	1	Connettore 25 vie	25 way connector

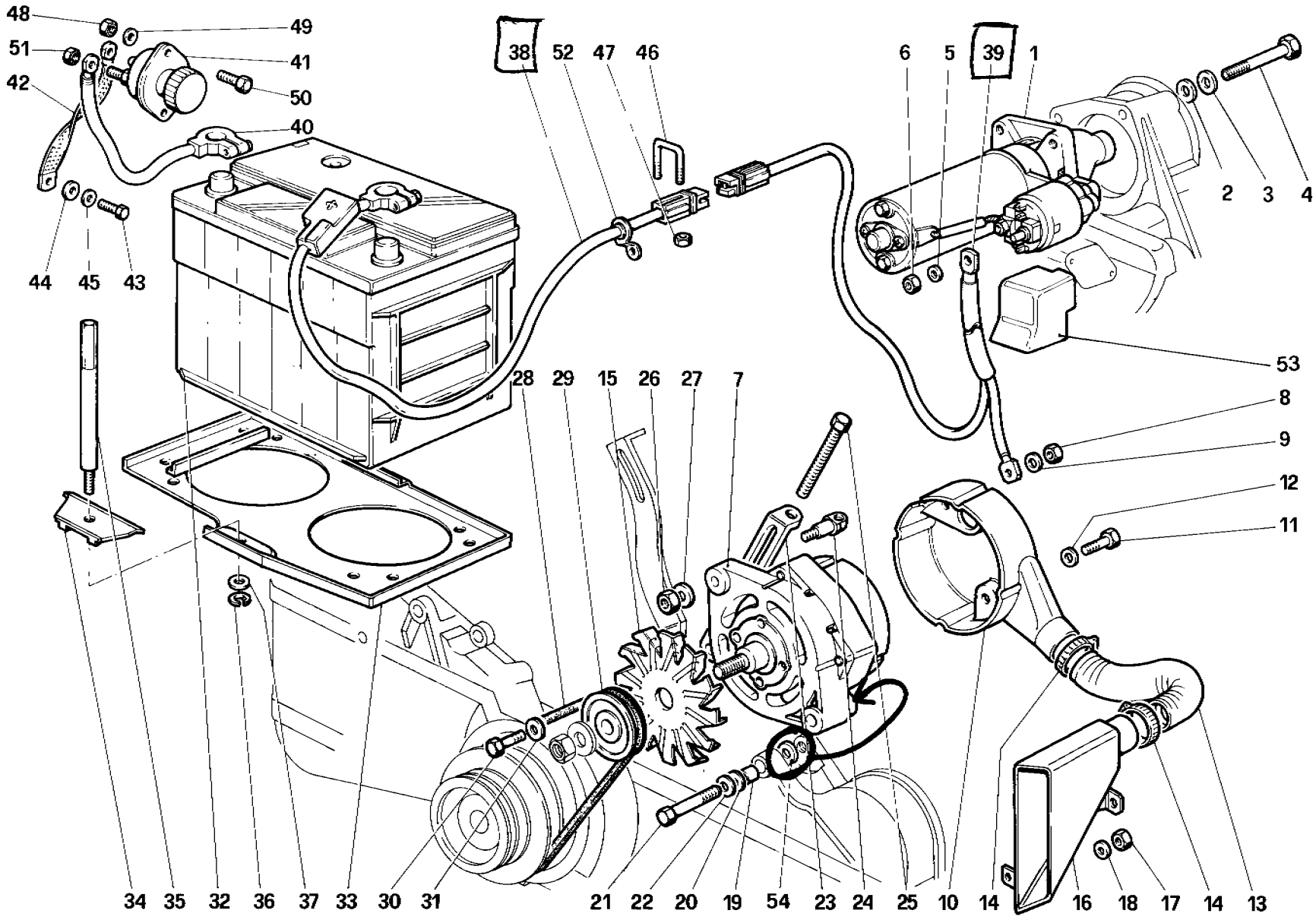

08921

Ferrari testarossa

GENERAZIONE DI CORRENTE
CURRENT GENERATION

TAV. 48
DATA: SETTEMBRE 1985

TAVOLA 48

Rif.	Dis. No. Part No.	Q.ty	DENOMINAZIONE	DESCRIPTION
1	120967	1	Motorino avviamento	Starter motor
2	104189	3	Vite fiss. motorino	Starter securing screw
3	11198071	3	Rondella	Washer
4	10519621	3	Rondella piana	Flat washer
5	102683	1	Distanziale	Spacer
6	—	1	Dado	Nut
7	121281	1	Generatore (Vale fino esaurimento - non vale per **USA** e **CH**	Alternator (Until exhausted - Not for **U.S.** and **CH** version)
7	125891	1	Generatore (Dopo esaurimento n. **121281** e per **USA** e **CH**)	Alternator (After exhaustion of PN. **121281** and for **U.S.** and **CH** version)
8	10725911	1	Dado fiss. cavi generatore	Alternator cables securing nut
9	12601271	1	Rondella	Washer
10	123278	1	Convogliatore aria (Per generatore n. **121281**)	Air conveyor (For alternator PN. **121281**)
10	125574	1	Convogliatore aria (Per generatore n. **125891**)	Air conveyor (For altenator PN. **125891**)
11	123295	1	Vite	Screw
12	12601471	1	Rosetta	Washer
13	123296	1	Tubo per convogliatore (flessibile)	Conveyor flexible hose
14	12177090	2	Fascetta	Clamp
15	121282	1	Ventola	Fan
16	124178	1	Manichetta mandata aria	Air-delivery hose
17	12575411	1	Dado	Nut
18	10615476	1	Rondella	Washer
19	123172	1	Boccola sul carter Dx.	Bushing on R.H. crankcase cover
20	12638601	1	Rosetta	Washer
21	15971821	1	Vite	Screw
22	106853	1	Rondella	Washer
23	123173	1	Staffa per generatore	Alternator bracket
24	123193	1	Perno filettato	Threaded pin
25	125668	1	Vite regolazione tensione	Voltage regulating screw
26	16104111	1	Dado autobloccante	Self-locking nut
27	14496501	1	Rondella	Washer
28	124395	1	Cinghia comando generatore Vale per versione **USA** e **CH** Per versione base vale fino al motore N. **100** e dal 1/2/86	Alternator control belt For **U.S.** and **CH** version For basic version until engine **100** and from 1/2/86
28	123709	1	Cinghia comando generatore Non vale per **USA** e **CH** Per versione base vale dal motore n. **101** fino al 31/1/81	Alternator control belt Not for **U.S.** and **CH** version For basic version starting from engine no. **101** up to 31/1/86
29	121260	1	Puleggia (Fino al motore n. **100**) Non vale per **USA** e **CH**	Pulley (Up to engine No. **100**) Not for **U.S.** and **CH** version
29	125910	1	Puleggia (Dal motore n. **101** e per **USA** e **CH**	Pulley (From engine no. **101** and for **U.S.** and **CH** version
30	15970921	1	Vite fissaggio staffa	Braket securing screw
31	106853	1	Rondella	Washer
32	118060	1	Batteria 12 V - 66 Ah 300 A	12 V - 66 Ah - 300 A battery
33	125333	1	Piastra supporto batteria	Battery support plate
34	100839	1	Staffa fiss. batteria	Battery securing braket
35	125330	1	Perno	Pin
36	11065676	1	Anello seeger	Seeger ring
37	12642721	1	Rondella	Washer
38	123674	1	Cavo positivo batteria	Battery positive cable
39	123675	1	Cavo positivo motorino e alternatore	Starter and alternator positive cable
40	123676	1	Treccia batteria-interruttore	Plait from battery to switch
41	123677	1	Interruttore staccabatteria	Battery disconnecting switch
42	123678	1	Treccia per massa staccabatteria	Earthing plait for batt. disconn. switch
43	16043121	1	Vite	Screw
44	10519601	1	Rondella	Washer
45	10615679	1	Rondella dentata	Tab washer
46	116591	1	Cavallotto fiss. cavo positivo	Pos. cable fastening U bolt
47	12574011	2	Dado	Nut
48	12574011	2	Dado fiss. staccabatteria	Nut securing batt. disconn. switch
49	14496701	2	Rondella	Washer
50	14476078	2	Vite	Nut
51	12575411	1	Dado	Nut
52	10441490	2	Staffetta sostegno cavi	Cable support bracket
53	126505	1	Protezione	Protection
54	121678	1	Rondella	Washer

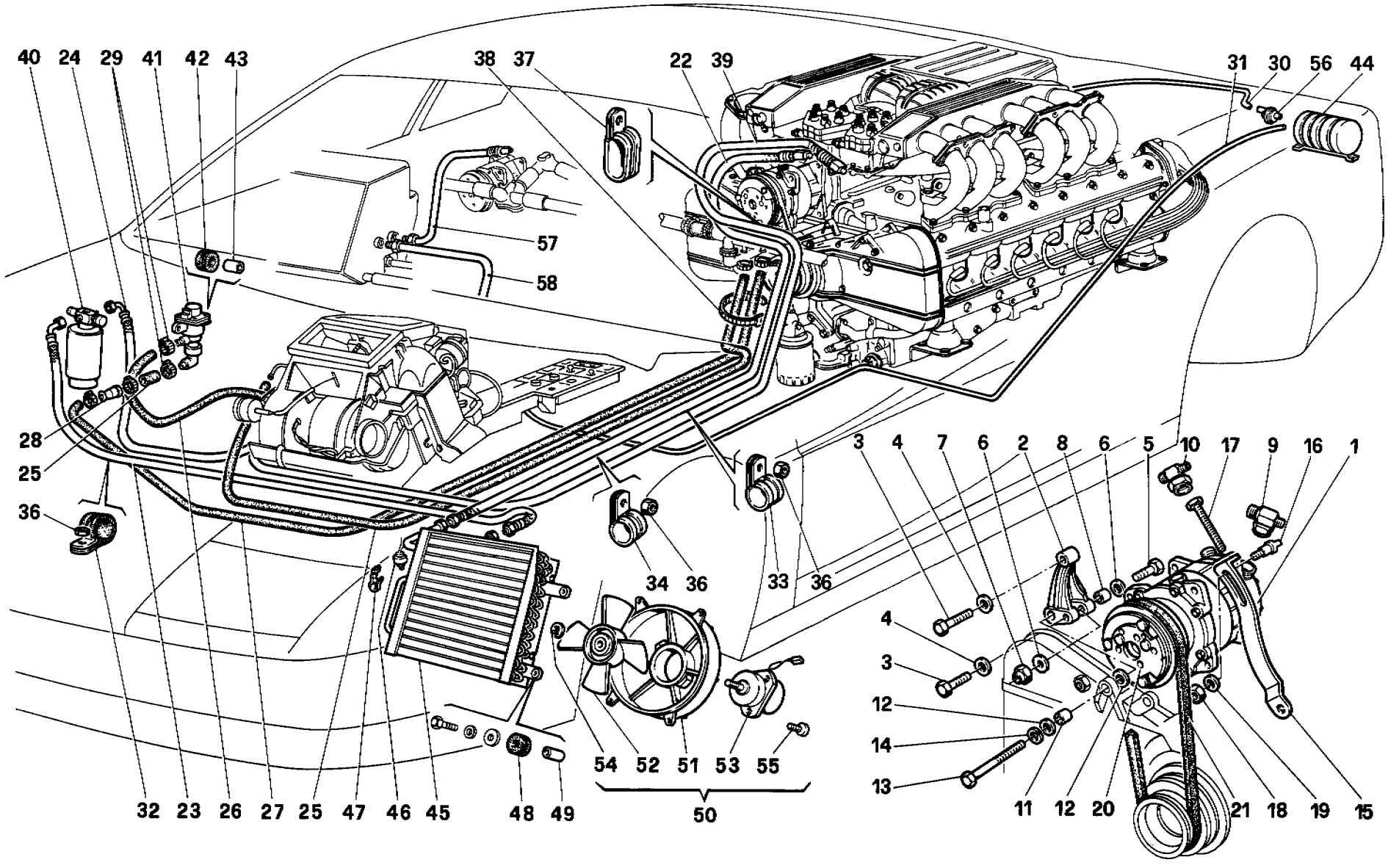

09214

Ferrari testarossa

IMPIANTO CONDIZIONAMENTO ARIA
AIR CONDITIONING SYSTEM

TAV. 49
DATA: *SETTEMBRE 1985*

TAVOLA 49

Rif.	Dis. No. Part No.	Q.ty	DENOMINAZIONE	DESCRIPTION
1	123205	1	Compressore	Compressor
2	122963	1	Supporto compressore	Compressor support
3	121537	2	Vite	Screw
4	12601471	2	Rondella ondulata	Washer
5	11288021	1	Vite	Screw
6	14496601	2	Rosetta	Washer
7	12574511	1	Dado	Nut
8	123180	1	Distanziale	Spacer
9	124333	1	Raccordo aspirazione (Fino al motore n.) Vale per **USA**	Intake union (Until engine no.) For **U.S.** version
9	127786	1	Raccordo aspirazione (Dal motore n.) Non vale per **USA**	Intake union (Starting from engine no) Not for **U.S.** version
10	126928	1	Raccordo mandata	Outlet union
11	121100	1	Boccola sul carter	Bushing on crankcase cover
12	103025	2	Rondella piana	Washer
13	15541721	1	Vite	Screw
14	106854	1	Rosetta	Washer
15	123181	1	Staffa regolazione tensione	Tension adjusting bracket
16	123188	1	Perno per staffa regolazione	Pin for adjusting bracket
17	125668	1	Vite regolazione tensione	Tension adjusting screw
18	16104111	1	Dado	Nut
19	14496501	1	Rosetta	Washer
20	123813	1	Giunto elettromagnetico	Electromagnetic joint
21	122973	1	Cinghia compressore	Compressor belt
22	124022	1	Tubo dal compressore al condensatore	Hose from compressor to condenser
23	124023	1	Tubo dal condensatore al filtro	Hose from condenser to filter
24	124024	1	Tubo dal filtro all'evaporatore	Hose from filter to cooler
25	124027	1	Tubo dal motore al riscaldatore	Hose from engine to heater
26	61615000	1	Tubo riscaldatore-valvola	Hose from heater to valve
27	124029	1	Tubo valvola-motore	Hose from valve to engine
28	124030	1	Riduzione metallica	Metal undersize ring
29	12179990	5	Fascetta	Clamp
30	124031	1	Tubo motore serbatoio del vuoto (Non vale per **USA**)	Hose from engine to vacuum reservoir (Not for **U.S.** version)
30	127455	1	Tubo motore - serbatoio del vuoto (Per versione **USA**)	Hose from engine to vacuum reservoir (For **U.S.** version)

Rif.	Dis. No. Part No.	Q.ty	DENOMINAZIONE	DESCRIPTION
31	124032	1	Tubo serbatoio-pulsantiera	Hose from reservoir to push-button panel
32	10441490	2	Staffa fiss. tubi	Hose fastening bracket
33	10441890	2	Staffa fiss. tubo	Hose fastening bracket
34	119463	1	Staffa fiss. tubi	Hose fastening bracket
35	125003	1	Manicotto	Sleeve
36	12574211	4	Dado	Nut
37	61712500	1	Staffetta fiss. tubi	Hose fastening bracket
38	125527	2	Fascetta sostegno tubi	Hose supporting clamp
39	124670	1	Tubo evaporatore-compressore (Per raccordo **124333**) - Non vale per **USA**	Hose, evaporator - compressor (For intake union no **124333**) Not for **U.S.** version
39	127787	1	Tubo evaporatore-compressore (Per raccordo **127786**) Non vale per **USA**	Hose from evaporator to compressor (For intake union No. **127787**) Not for **U.S.** version
40	114730	1	Filtro disidratatore	Dehydrating filter
41	61079000	1	Valvola elettromagnetica	Electromagnetic valve
42	103549	2	Boccola antivibrante	Vibration-damping bushing
43	103550	2	Distanziale	Spacer
44	61642700	1	Serbatoio del vuoto completo di valvola	Vacuum reservoir complete with valve
45	61400300	1	Condensatore	Condenser
46	61047900	1	Termocontatto bimetallico	Bimetallic thermocontact
47	60815000	1	Molletta	Clip
48	103549	4	Boccola antivibrante	Vibration-damping bushing
49	103550	4	Distanziale	Spacer
50	124040	1	Assieme gruppo ventilatore	Fan assembly
51	60870300	1	Convogliatore aria	Air conveyor
52	122953	1	Ventola	Fan
53	117546	1	Motorino	Motor
54	11087876	1	Anello di fermo	Stop ring
55	123298	3	Vite	Screw
56	61653800	1	Valvola unidirezionale	Single-action valve
57	125851	1	Tubo scambiatore-compressore (Versione **USA**)	Hose exchanger-compressor (For **U.S.** version)
58	125852	1	Tubo evaporatore-scambiatore (Versione **USA**)	Hose evaporator-exchanger (For **U.S.** version)

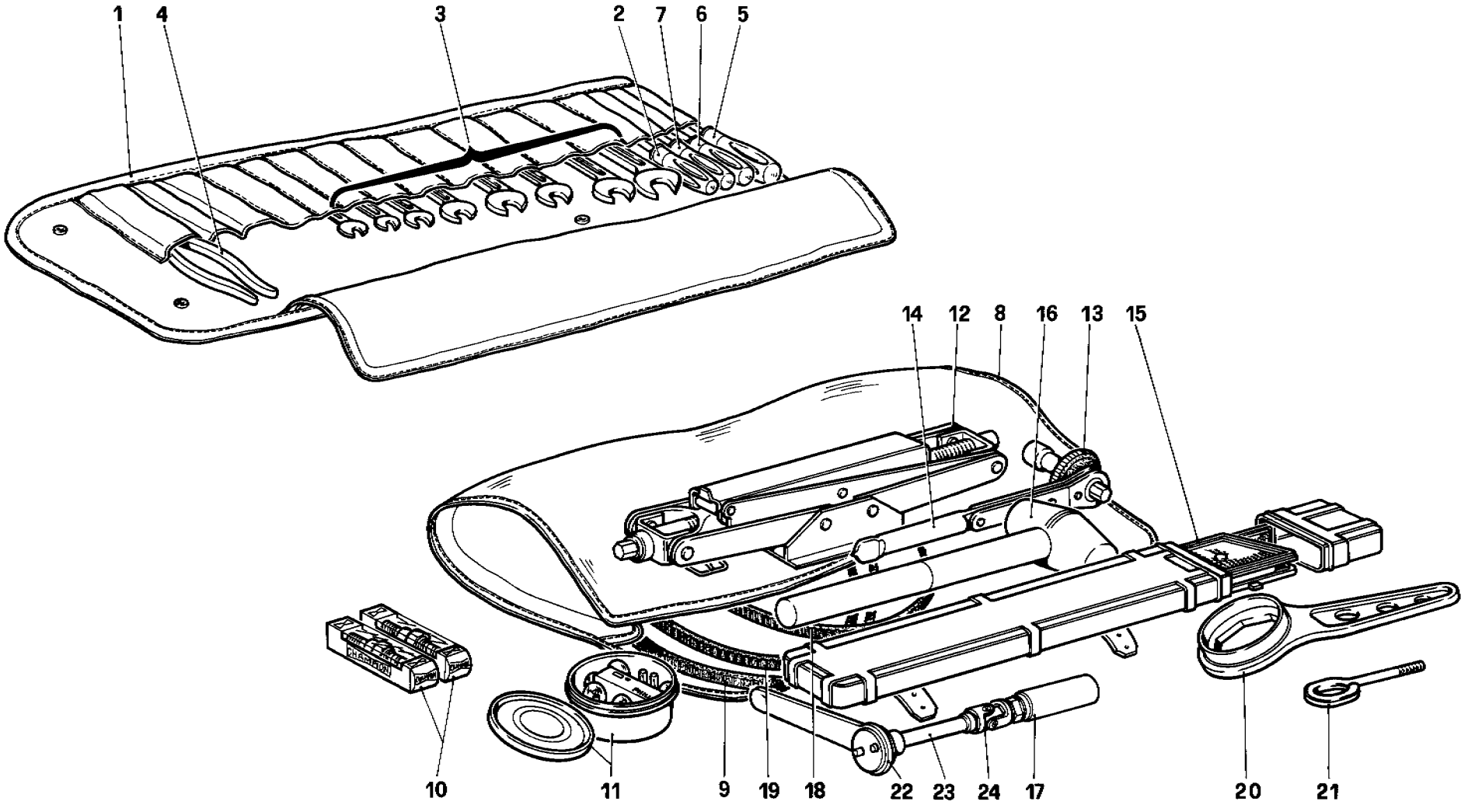

09717

Ferrari testarossa

DOTAZIONE ATTREZZI
TOOL - KIT

TAV. **50**
DATA: *SETTEMBRE 1985*

TAVOLA 50

Rif.	Dis. No. Part No.	Q.ty	DENOMINAZIONE	DESCRIPTION
1	**123254**	1	Contenitore attrezzi di scorta completo	Tool kit complete
2	**101519**	1	Cacciavite tipo PHILIPS per viti da ϕ 5 a ϕ 9 mm.	PHILIPS screwdriver for screw with 5 o 9 mm. ϕ
3	**101514**	8	Chiavi piatte da 8 a 22 mm.	Set for spanners from 8 to 22 mm.
4	**101515**	1	Pinza universale da 180 mm.	180 mm. cutting pliers
5	**101516**	1	Cacciavite per viti ad intaglio da 120 mm.	120 mm. screwdriver
6	**101517**	1	Cacciavite per viti ad intaglio da 150 mm.	150 mm. screwdriver
7	**101518**	1	Cacciavite tipo PHILIPS per viti fino a ϕ 4 mm.	PHILIPS screwdriver for screws up to 4 mm. ϕ
8	**126282**	1	**Trousse in finta pelle nera contenente attrezzi di emergenza completa** (Per **USA** vale N. **128594**)	**Black imitation leather bag containing following emergency tools** (For **U.S.** version use PN **128594**)
9	**125772**	1	Cinghia comando pompa aria (Vale per **USA**)	Air pump belt (For **U.S.** version)
10	**124274**	2	Candela di accensione CHAMPION A6G	Spark plug CHAMPION A6G
11	**127424**	1	Contenitore lampade e fusibili completo (Non vale per **USA**)	Bulb and fuse box complete (Not for **U.S.** version)
11	**127823**		Contenitore lampade e fusibili completo (Per versione **USA**)	Bulb and fuse box complete (For **U.S.** version)
12	**106530**	1	Martinetto sollevamento vettura tipo 232 F	Jack type 232 F

I particolari N. **2 - 3 - 4 - 5 - 6 - 7** sono forniti a ricambio solo col complessivo N. **123254**

Rif.	Dis. No. Part No.	Q.ty	DENOMINAZIONE	DESCRIPTION
13	**106531**	1	Chiave a bussola per avviamento a mano martinetto	Socket spanner for hand cranking of jack
14	**106532**	1	Chiave a cricchetto	Ratchet spanner
15	**105974**	1	Triangolo di segnalazione (Non vale per **USA**)	Red warning triangle (Not for **U.S.** version)
16	**105975**	1	Mazzuolo di piombo da gr. 2.300	2.300 Kg. lead hammer
17	**126779**	1	Chiave a bussola per candele	Spark plug spanner
18	**124395**	1	Cinghia comando alternatore (Vedi nota Tav. 48)	Alternator drive belt (See note Tav. 48)
-	**123709**	1	Cinghia comando alternatore (Vedi nota Tav. 48)	Alternator drive belt (See note Tav. 48)
19	**125522**	1	Cinghia comando compressore	Compressor belt
20	**125758**	1	Chiave per dado ottogonale	Octagon nut spanner
21	**119047**	1	Gancio di traino	Towing hook
22	**126782**	1	Cricchetto per chiave candele	Ratchet for spark plug spanner
23	**126781**	1	Prolunga per chiave candele	Spark plug spanner extension
24	**126780**	1	Snodo per chiave candele	Spark plug spanner joint

Items n. **2 - 3 - 4 - 5 - 6 - 7** are supplied as spare parts only with unit PN **123254**

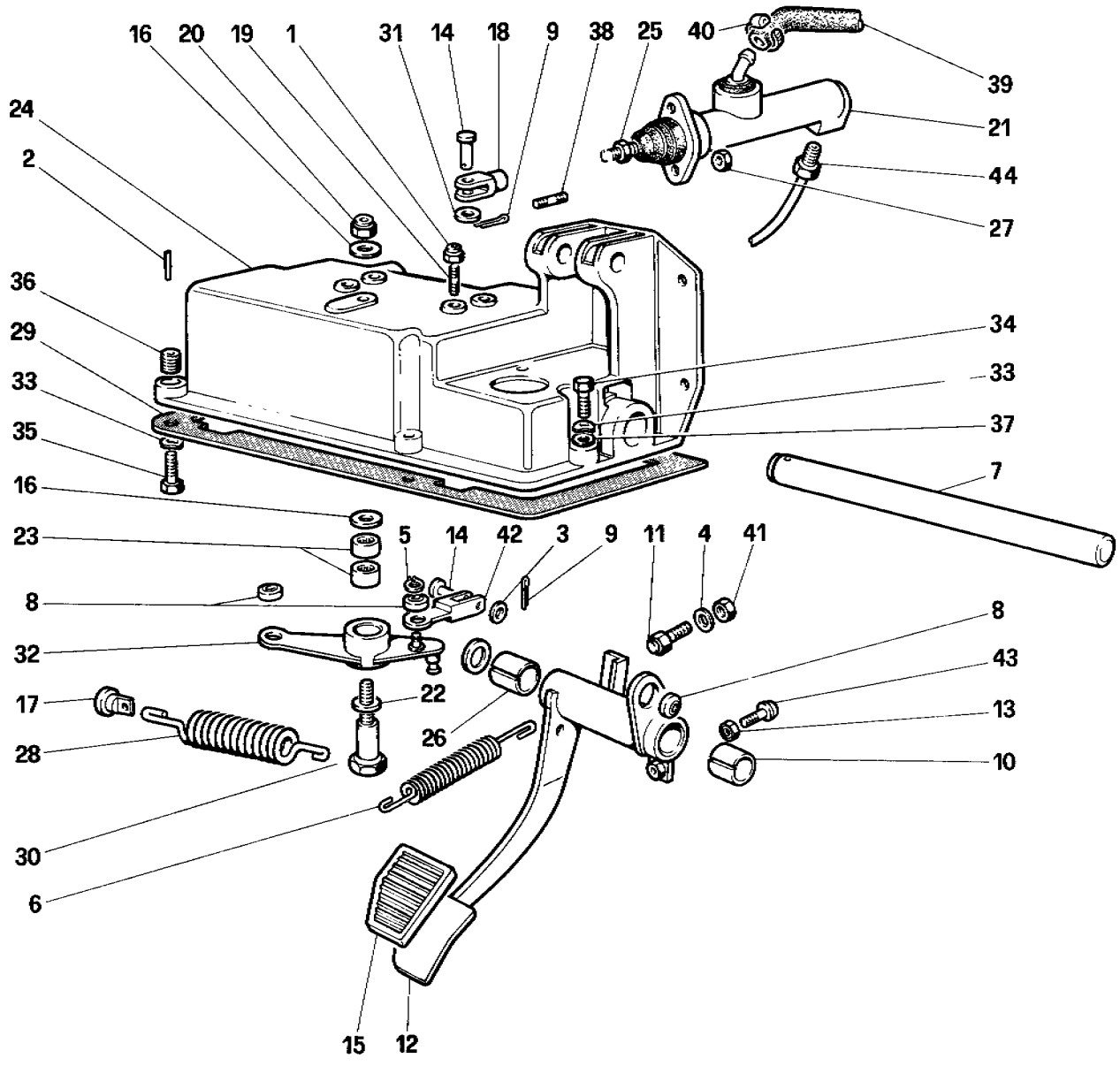

60660

Ferrari testarossa

COMANDO DISINNESTO FRIZIONE
CLUTCH RELEASE CONTROL

TAV. **51**
DATA: *SETTEMBRE 1985*

TAVOLA **51**

Rif.	Dis. No. Part No.	Q.ty	DENOMINAZIONE	DESCRIPTION
1	12574211	4	Dado	Nut
2	13942870	1	Spina	Pin
3	10519601	2	Rondella	Washer
4	12601371	1	Rondella	Washer
5	11065676	1	Anello seeger	Seeger ring
6	104895	1	Molla richiamo pedale	Pedal return spring
7	113831	1	Perno supporto pedali	Pin for pedal support
8	109407	3	Snodo sferico	Ball joint
9	10734201	3	Copiglia	Split pin
10	103163	2	Boccola	Bush
11	114825	1	Puntalino d'arresto	Stop push rod
12	119458	1	Pedale frizione	Clutch pedal
13	16102311	1	Dado	Nut
14	10050810	3	Perno	Pin
15	106949	1	Gommino copripedale	Pedal cover
16	113500	2	Rondella	Washer
17	114828	1	Perno tenuta molla	Spring retaining pin
18	10007871	1	Forcellino	Fork
19	11500121	4	Prigioniero per staffa motorino tergi	Stud securing windsh. wiper motor bracket
20	16105121	1	Dado autobloccante	Selflocking nut
21	123416	1	Pompa comando idraulico frizione	Master cylinder
22	112126	1	Rondella di rasamento	Shim
23	115430	2	Astuccio a rullini	Roller cage
24	123472	1	Supporto pedaliera	Pedal support
25	16102311	1	Controdado	Lock nut
26	106083	1	Rondella di rasamento mm. 1,0. Di eventuale montaggio	Shim, 1.0 mm. thick. If required
-	113833	1	Rondella di rasamento mm. 1,1. Di eventuale montaggio	Shim, 1.1 mm. thick. If required
-	113834	1	Rondella di rasamento mm. 1,2. Di eventuale montaggio	Shim, 1.2 mm. thick. If required
-	113835	1	Rondella di rasamento mm. 1,3. Di eventuale montaggio	Shim 1.3 mm. thick. If required
-	113836	1	Rondella di rasamento mm. 1,4. Di eventuale montaggio	Shim, 1.4 mm. thick. If required
27	16104111	2	Dado	Nut
28	114826	1	Molla assistenza	Service spring
29	119331	1	Guarnizione	Gasket
30	114830	1	Perno per leva rinvio	Pin for relay lever
31	12642701	1	Rondella	Washer
32	124167	1	Leva rinvio	Relay lever
33	106852	5	Rondella	Washer
34	16136021	3	Vite	Screw
35	16043421	2	Vite	Screw
36	13525870	2	Heli-coil	Heli-coil
37	10519620	3	Rondella	Washer
38	13543321	2	Prigioniero	Stud
39	123265	1	Tubo dalla vaschetta alla pompa frizione	Feed pipe for clutch master cylinder
40	12179190	2	Fascetta	Clamp
41	16100821	1	Dado	Nut
42	121209	1	Forcellino	Fork
43	123961	1	Puntalino regolazione corsa pedale	Pedal travel adjusting push rod
44	124841	1	Tubo comando frizione	Clutch control hose

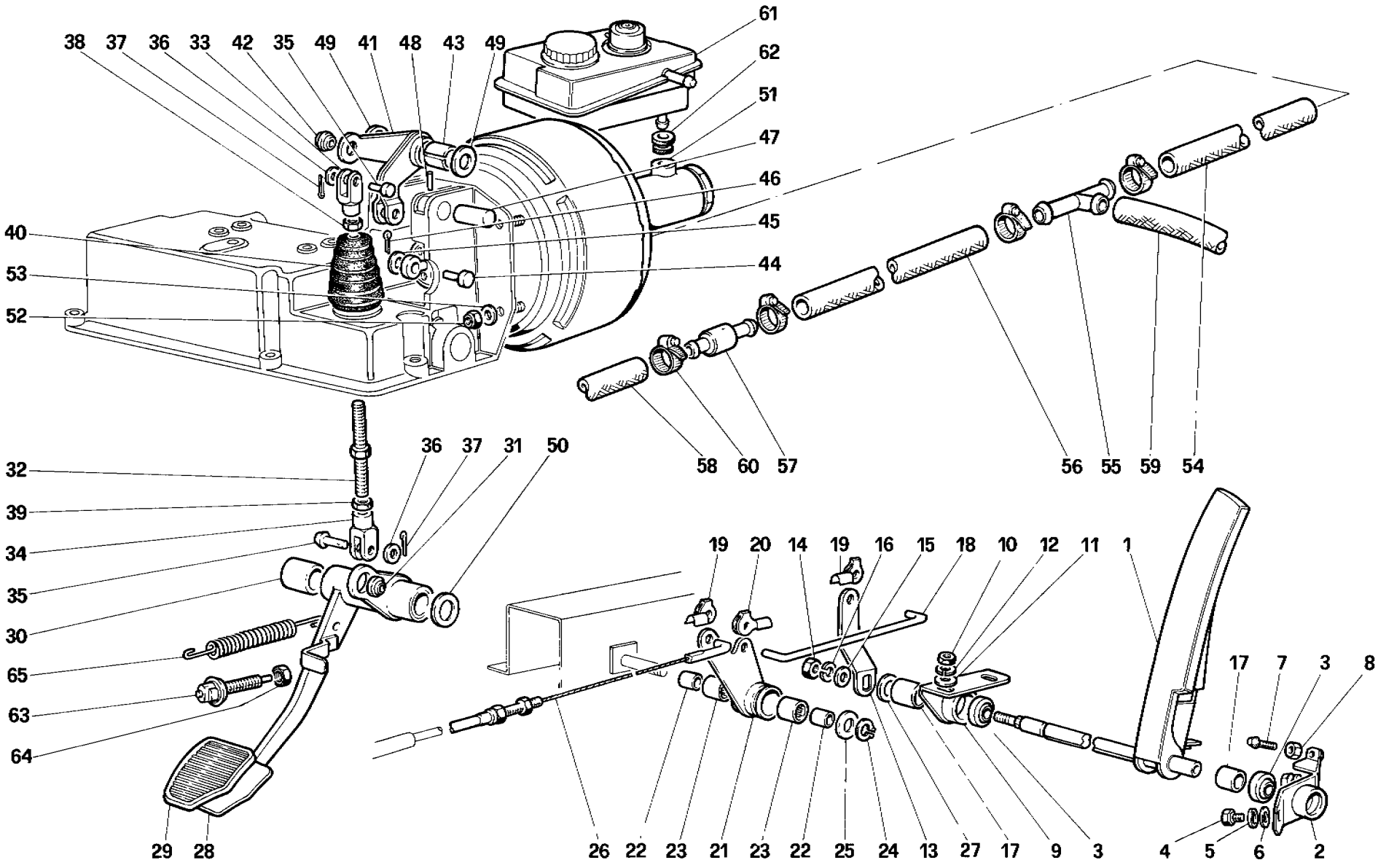

10104

Ferrari testarossa

COMANDO IDRAULICO FRENI - ACCELERATORE

BRAKE HYDRAULIC SYSTEM - ACCELERATOR CONTROL

TAV. **52**

DATA: *SETTEMBRE 1985*

TAVOLA 52

Rif.	Dis. No. Part No.	Q.ty	DENOMINAZIONE	DESCRIPTION
1	124996	1	Pedale acceleratore	Accelerator pedal
2	116526	1	Supporto pedale	Pedal support
3	122430	2	Snodo sferico	Ball joint
4	16043221	2	Vite	Screw
5	106852	2	Rondella elastica	Spring washer
6	10519601	2	Rondella	Washer
7	100640	1	Vite registro	Adjusting screw
8	16102311	1	Controdado	Lock nut
9	116528	9	Supporto leva rinvio	Support for relay lever
10	15896211	2	Dado	Nut
11	12643701	2	Rondella	Washer
12	106850	2	Rondella	Washer
13	124997	1	Leva comando acceleratore	Accelerator control lever
14	16100811	1	Dado	Nut
15	10519601	1	Rondella	Washer
16	106852	1	Rondella	Washer
17	117991	2	Distanziale	Spacer
18	124998	1	Tirante	Tie rod
19	119550	2	Fermaglio	Fastener
20	119551	1	Fermaglio	Fastener
21	124999	1	Leva rinvio	Relay lever
22	125001	2	Anello interno	Inner ring
23	101677	2	Astuccio a rullini	Roller cage
24	11065676	1	Anello elastico	Circlip
25	117311	1	Rondella	Washer
26	125002	1	Cavo comando acceleratore	Accelerator control cable
27	105929	1	Rondella di rasamento sp. 0,3 mm.	Shim - 0.3 mm. thick
-	105930	1	Rondella di rasamento sp. 0,5 mm.	Shim - 0.5 mm. thick
-	105931	1	Rondella di rasamento sp. 0,7 mm.	Shim - 0.7 mm. thick
28	119460	1	Pedale freno	Brake pedal
29	106950	1	Gommino di protezione	Pedal cover
30	103163	2	Boccola	Bushing
31	100424	1	Snodo sferico	Ball joint
32	119164	1	Tirante	Tie rod
33	104910	1	Forcellino filetto destro	Fork, R.H. thread

Rif.	Dis. No. Part No.	Q.ty	DENOMINAZIONE	DESCRIPTION
34	104911	1	Forcellino filetto sinistro	Fork, L.H. thread
35	10033411	2	Perno	Pin
36	103167	2	Rondella	Washer
37	10796401	2	Copiglia	Cotter pin
38	11690911	1	Controdado	Lock nut
39	10788711	1	Controdado	Lock nut
40	112157	1	Soffietto	Bellows
41	121248	1	Leva comando servofreno	Brake booster control lever
42	100424	1	Snodo sferico	Ball joint
43	112161	1	Boccola	Busching
44	10033411	1	Perno	Pin
45	10730521	1	Rondella	Washer
46	10796401	1	Copiglia	Cotter pin
47	112165	1	Perno supporto leva	Lever supporting pin
48	114623	1	Spirol	Lock pin
49	112126	2	Rondella di rasamento	Shim
50	106083	1	Rondella di rasamento	Shim
51	121556	1	Servofreno	Brake booster
52	16104411	4	Dado	Nut
53	12601371	4	Rondella	Washer
54	125761	1	Tubo al 3 vie	Pipe to 3-way union
55	100881	1	Raccordo a 3 vie	3-way union
56	120232	1	Tubo dal 3 vie alla valvola	Pipe from 3-way union to valve
57	101538	1	Valvola di non ritorno (Dopo esaurimento vale n. **128435**)	No-return valve (On exhaustion use no. **128435**)
58	127213	1	Tubo dalla valvola al collettore	Pipe from valve to manifold
59	125031	1	Tubo dal raccordo alla pompa depressione	Pipe from 3-way union to vacuum pump
60	12179590	8	Fascetta	Clamp
61	119566	1	Vaschetta olio	Oil reservoir
62	106625	2	Anello di tenuta	Seal ring
63	101663	1	Interruttore di comando luci arresto	Stop lights control switch
64	101662	1	Dado paracolpi	Shock absorbing nut
65	104895	1	Molla richiamo pedale freno	Clutch pedal return spring

COACHWORK

CARROSSERIE

CARROZZERIA

ELENCO DELLE TAVOLE

Tavola 101 - Scocca elementi esterni
Tavola 102 - Scocca elementi esterni
Tavola 103 - Scocca elementi interni
Tavola 104 - Telaio posteriore
Tavola 105 - Finizioni esterne
Tavola 106 - Paraurti
Tavola 107 - Tappeti baule e isolamenti

Tavola 108 - Cofano anteriore
Tavola 109 - Cofano posteriore
Tavola 110 - Porta - Finizione
Tavola 111 - Porta - Serratura
Tavola 112 - Porta - Alzacristalli
Tavola 113 - Cristalli
Tavola 114 - Accessori e rivestimenti interni
Tavola 115 - Sedili e tappeti interni
Tavola 116 - Plancia portastrumenti
Tavola 117 - Tunnel centrale
Tavola 118 - Strumentazione e accessori abitacolo

Tavola 119 - Dispositivo alzafari

Tavola 120 - Fanaleria
Tavola 121 - Impianto elettrico
Tavola 122 - Valvole e teleruttori
Tavola 123 - Dispositivi elettrici iniezione KE - Jetronic e scarico (per USA e CH)
Tavola 124 - Tergicristallo, lavacristalli e trombe
Tavola 125 - Gruppo riscaldatore

LISTE DES TABLES

Table 101 - Coque, éléments extérieurs
Table 102 - Coque, éléments extérieurs
Table 103 - Coque, éléments intérieurs
Table 104 - Châssis postérieur
Table 105 - Finitions externes
Table 106 - Pare-chocs
Table 107 - Tapis coffre avant et panneaux d'isolation

Table 108 - Coffre avant
Table 109 - Coffre arrière
Table 110 - Porte - Finitions
Table 111 - Porte - Serrure
Table 112 - Porte - Leve-glaces
Table 113 - Glaces
Table 114 - Accessoires intérieures
Table 115 - Sièges et tapis intérieures
Table 116 - Tableau de bord
Table 117 - Tunnel centrale
Table 118 - Instruments et accessoires de bord

Table 119 - Dispositif pour le soulevement des projecteurs

Table 120 - Feux
Table 121 - Système eléctrique
Table 122 - Vannes et telerupteurs
Table 123 - Dispositif électriques pour KE - Jetronic et echappement (pour USA et CH)
Table 124 - Essuie-lave-glace et avertisseur sonore
Table 125 - Appareil de chauffage

LIST OF TABLES

Table 101 - Body - External components
Table 102 - Body - External components
Table 103 - Body - Internal components
Table 104 - Rear frame
Table 105 - External finishing
Table 106 - Bumpers
Table 107 - Luggage compartment carpet and insulation panels
Table 108 - Front hood
Table 109 - Rear hood
Table 110 - Door
Table 111 - Door - Locking device
Table 112 - Door - Power window
Table 113 - Windows
Table 114 - Accessories and trims
Table 115 - Seats and carpets
Table 116 - Dashboard
Table 117 - Central tunnel
Table 118 - Instruments and passenger compartment accessories
Table 119 - Front headlight lifting device

Table 120 - Lamps
Table 121 - Electric system
Table 122 - Valves and electromagnetic switches
Table 123 - Electric controls for KE - Jetronic and exhaust (U.S. and CH version)
Table 124 - Windscreen, wash/wire and horns
Table 125 - Heater unit

TAVOLA **A**

Rif.	Dis. No. Part No.	Q.ty	DENOMINAZIONE	DESCRIPTION
			ELENCO TAPPETI	**CARPETS LIST**
	61492400		**Tappeto ant. baule (Tav. 107 - N. 1)**	**Front carpet for luggage compartment (Table 107 - No. 1)**
	61492490		Tappeto nero	Carpet black
	61492491		Tappeto rosso	Carpet red
	61492493		Tappeto testa di moro	Carpet dark brown
	61492494		Tappeto blu	Carpet blue
	61492496		Tappeto castoro	Carpet beaver brown
	61492500		**Tappeto post. baule GS (Tav. 107 - N. 2)**	**Rear carpet for luggage compartment LHD (Table 107 - No. 2)**
	61492590		Tappeto nero	Carpet black
	61492591		Tappeto rosso	Carpet red
	61492593		Tappeto testa di moro	Carpet dark brown
	61492594		Tappeto blu	Carpet blue
	61492596		Tappeto castoro	Carpet beaver brown
	61492600		**Tappeto post. baule GD (Tav. 107 - No. 2)**	**Rear carpet for luggage compartment RHD (Table 107 - No. 2)**
	61492690		Tappeto nero	Carpet black
	61492691		Tappeto rosso	Carpet red
	61492693		Tappeto testa di moro	Carpet dark brown
	61492694		Tappeto blu	Carpet blue
	61492696		Tappeto castoro	Carpet beaver brown
	61492700		**Tappeto ruota di scorta (Tav. 107 - N. 3)**	**Spare wheel carpet (Table 107 - No. 3)**
	61492790		Tappeto nero	Carpet black
	61492791		Tappeto rosso	Carpet red
	61492793		Tappeto testa di moro	Carpet dark brown
	61492794		Tappeto blu	Carpet blue
	61492796		Tappeto castoro	Carpet beaver brown
	61517400		**Tappeto ant. Dx. GS (Tav. 115 - N. 14)**	**Front right carpet for LHD (Table 115 - No. 14)**
	61517490		Tappeto nero	Carpet black
	61517491		Tappeto rosso	Carpet red
	61517493		Tappeto testa di moro	Carpet dark brown
	61517494		Tappeto blu	Carpet blue
	61517496		Tappeto castoro	Carpet beaver brown
	61517500		**Tappeto ant. Sx. GS (Tav. 115 - N. 14)**	**Front left carpet for LHD (Table 115 - No. 14)**
	61517590		Tappeto nero	Carpet black
	61517591		Tappeto rosso	Carpet red
	61517593		Tappeto testa di moro	Carpet dark brown
	61517594		Tappeto blu	Carpet blue
	61517596		Tappeto castoro	Carpet beaver brown
	61517600		**Tappeto ant. Dx. GD (Tav. 115 - N. 14)**	**Front right carpet for RHD (Table 115 - No. 14)**
	61517690		Tappeto nero	Carpet black
	61517691		Tappeto rosso	Carpet red
	61517693		Tappeto testa di moro	Carpet dark brown
	61517694		Tappeto blu	Carpet blue
	61517696		Tappeto castoro	Carpet beaver brown

Rif.	Dis. No. Part No.	Q.ty	DENOMINAZIONE	DESCRIPTION
	61517700		**Tappeto ant. Sx. per GD (Tav. 115 - N. 14)**	**Front left carpet for RHD (Table 115 - No. 14)**
	61517790		Tappeto nero	Carpet black
	61517791		Tappeto rosso	Carpet red
	61517793		Tappeto testa di moro	Carpet dark brown
	61517794		Tappeto blu	Carpet blue
	61517796		Tappeto castoro	Carpet beaver brown
	61517800		**Tappeto paratia divisionale (Tav. 115 - N. 15)**	**Shieldpanel carpet (Table 115 - No. 15)**
	61517890		Tappeto nero	Carpet black
	61517891		Tappeto rosso	Carpet red
	61517893		Tappeto testa di moro	Carpet dark brown
	61517894		Tappeto blu	Carpet blue
	61517896		Tappeto castoro	Carpet beaver brown
	61518400		**Tappeto post. Dx. GS (Tav. 115 - N. 20)**	**Rear right carpet for LHD (Table 115 - No. 20)**
	61518490		Tappeto nero	Carpet black
	61518491		Tappeto rosso	Carpet red
	61518493		Tappeto testa di moro	Carpet dark brown
	61518494		Tappeto blu	Carpet blue
	61518496		Tappeto castoro	Carpet beaver brown
	61518500		**Tappeto post. Sx. GS (Tav. 115 - N. 20)**	**Rear left carpet for LHD (Table 115 - No. 20)**
	61518590		Tappeto nero	Carpet black
	61518591		Tappeto rosso	Carpet red
	61518593		Tappeto testa di moro	Carpet dark brown
	61518594		Tappeto blu	Carpet blue
	61518596		Tappeto castoro	Carpet beaver brown
	61518600		**Tappeto post. Dx. GD (Tav. 115 - N. 20)**	**Rear right carpet for RHD (Table 115 - No. 20)**
	61518690		Tappeto nero	Carpet black
	61518691		Tappeto rosso	Carpet red
	61518693		Tappeto testa di moro	Carpet dark brown
	61518694		Tappeto blu	Carpet blue
	61518696		Tappeto castoro	Carpet beaver brown
	61518700		**Tappeto post. Sx. GD (Tav. 115 - N. 20)**	**Rear left carpet RHD (Table 115 - No. 20)**
	61518790		Tappeto nero	Carpet black
	61518791		Tappeto rosso	Carpet red
	61518793		Tappeto testa di moro	Carpet dark brown
	61518794		Tappeto blu	Carpet blue
	61518796		Tappeto castoro	Carpet beaver brown
	61518800		**Tappeto brancardo Dx. GS (Tav. 115 - N. 21)**	**Right framework carpet for LHD (Table 115 - No. 21)**
	61518890		Tappeto nero	Carpet black
	61518891		Tappeto rosso	Carpet red
	61518893		Tappeto testa di moro	Carpet dark brown
	61518894		Tappeto blu	Carpet blue
	61518896		Tappeto castoro	Carpet beaver brown

TAVOLA B

Rif.	Dis. No. Part No.	Q.ty	DENOMINAZIONE	DESCRIPTION
	61518900		**Tappeto brancardo Sx. GS (Tav. 115 - N. 21)**	**Left framework carpet LHD (Table 115 - No. 21)**
	61518990		Tappeto nero	Carpet black
	61518991		Tappeto rosso	Carpet red
	61518993		Tappeto testa di moro	Carpet dark brown
	61518994		Tappeto blu	Carpet blue
	61518996		Tappeto castoro	Carpet beaver brown
	61519000		**Tappeto brancardo Dx. GD (Tav. 115 - N. 21)**	**Right framework carpet RHD (Table 115 - No. 21)**
	61519090		Tappeto nero	Carpet black
	61519091		Tappeto rosso	Carpet red
	61519093		Tappeto testa di moro	Carpet dark brown
	61519094		Tappeto blu	Carpet blue
	61519096		Tappeto castoro	Carpet beaver brown
	61519100		**Tappeto brancardo Sx. GD (Tav. 115 - N. 21)**	**Left framework carpet RHD (Table 115 - No. 21)**
	61519190		Tappeto nero	Carpet black
	61519191		Tappeto rosso	Carpet red
	61519193		Tappeto testa di moro	Carpet dark brown
	61519194		Tappeto blu	Carpet blue
	61519196		Tappeto castoro	Carpet beaver brown
	61519900		**Tappeto paratia tunnel GS (Tav. 115 - N. 28)**	**Tunnel shield panel carpet LHD (Table 115 - No. 28)**
	61519990		Tappeto nero	Carpet black
	61519991		Tappeto rosso	Carpet red
	61519993		Tappeto testa di moro	Carpet dark brown
	61519994		Tappeto blu	Carpet blue
	61519996		Tappeto castoro	Carpet beaver brown
	61520000		**Tappeto paratia tunnel GD (Tav. 115 - N. 28)**	**Tunnel shield panel carpet RHD (Table 115 - No. 28)**
	61520090		Tappeto nero	Carpet black
	61520091		Tappeto rosso	Carpet red
	61520093		Tappeto testa di moro	Carpet dark brown
	61520094		Tappeto blu	Carpet blue
	61520096		Tappeto castoro	Carpet beaver brown
	61530500		**Tappeto parete laterale mobiletto per GS (Tav. 117 - N. 14)**	**Console side carpet LHD (Table 117 - No. 14)**
	61530590		Tappeto nero	Carpet black
	61530591		Tappeto rosso	Carpet red
	61530593		Tappeto testa di moro	Carpet dark brown
	61530594		Tappeto blu	Carpet blue
	61530596		Tappeto castoro	Carpet beaver brown
	61530600		**Tappeto parete lat. mobiletto per GD (Tav. 117 - N. 14)**	**Console side carpet RHD (Table 117 - No. 14)**
	61530690		Tappeto nero	Carpet black
	61530691		Tappeto rosso	Carpet red
	61530693		Tappeto testa di moro	Carpet dark brown
	61530694		Tappeto blu	Carpet blue
	61530696		Tappeto castoro	Carpet beaver brown

Rif.	Dis. No. Part No.	Q.ty	DENOMINAZIONE	DESCRIPTION
	61531400		**Tappeto sottoparabrezza GS (Tav. 107 - N. 21)**	**Front compartment, rear carpet LHD (Table 107 - N. 21)**
	61531490		Tappeto nero	Carpet black
	61531491		Tappeto rosso	Carpet red
	61531493		Tappeto testa di moro	Carpet dark brown
	61531494		Tappeto blu	Carpet blue
	61531496		Tappeto castoro	Carpet beaver brown
	61531500		**Tappeto sottoparabrezza GD (Tav. 107 - N. 21)**	**Front compartment, rear carpet RHD (Table 107 - No. 21)**
	61531590		Tappeto nero	Carpet black
	61531591		Tappeto rosso	Carpet red
	61531593		Tappeto testa di moro	Carpet dark brown
	61531594		Tappeto blu	Carpet blue
	61531596		Tappeto castoro	Carpet beaver brown
	61538400		**Tappeto ant. verticale GS (Tav. 115 - N. 32)**	**Front vertical carpet LHD (Table 115 - No. 32)**
	61538490		Tappeto nero	Carpet black
	61538491		Tappeto rosso	Carpet red
	61538493		Tappeto testa di moro	Carpet dark brown
	61538494		Tappeto blu	Carpet blue
	61538496		Tappeto castoro	Carpet beaver brown
	61538500		**Tappeto ant. GS (Tav. 115 - N. 33)**	**Front carpet LHD (Table 115 - No. 33)**
	61538590		Tappeto nero	Carpet black
	61538591		Tappeto rosso	Carpet red
	61538593		Tappeto testa di moro	Carpet dark brown
	61538594		Tappeto blu	Carpet blue
	61538596		Tappeto castoro	Carpet beaver brown
	61538700		**Tappeto ant. verticale GD (Tav. 115 - N. 32)**	**Front vertical carpet RHD (Table 115 - No. 32)**
	61538790		Tappeto nero	Carpet black
	61538791		Tappeto rosso	Carpet red
	61538793		Tappeto testa di moro	Carpet dark brown
	61538794		Tappeto blu	Carpet blue
	61538796		Tappeto castoro	Carpet beaver brown
	61538800		**Tappeto ant. per GD (Tav. 115 - N. 33)**	**Front carpet for RHD (Table 115 - No. 33)**
	61538890		Tappeto nero	Carpet black
	61538891		Tappeto rosso	Carpet red
	61538893		Tappeto testa di moro	Carpet dark brown
	61538894		Tappeto blu	Carpet blue
	61538896		Tappeto castoro	Carpet beaver brown
	61540100		**Tappeto laterale Sx. (Tav. 115 - N. 35)**	**LH side carpet (Table 115 - No. 35)**
	61540190		Tappeto nero	Carpet black
	61540191		Tappeto rosso	Carpet red
	61540193		Tappeto testa di moro	Carpet dark brown
	61540194		Tappeto blu	Carpet blue
	61540196		Tappeto castoro	Carpet beaver brown

Rif.	Dis. No. Part No.	Q.ty	DENOMINAZIONE	DESCRIPTION
	61540200		**Tappeto laterale Dx. (Tav. 115 - N. 35)**	**RH side carpet (Table 115 - No. 35)**
	61540290		Tappeto nero	Carpet black
	61540291		Tappeto rosso	Carpet red
	61540293		Tappeto testa di moro	Carpet dark brown
	61540294		Tappeto blu	Carpet blue
	61540296		Tappeto castoro	Carpet beaver brown
			ELENCO RETROVISORI ESTERNI	**EXTERNAL MIRROR LIST**
	61490400		**Retrovisore est. GS**	**External mirror LHD**
	61490401		" bianco	" " white
	61490407		" giallo	" " yellow
	61490409		" rosso corsa	" " red
	61490414		" nero	" " black
	61490421		" argento met.	" " silver met
	61490422		" verde tenue met.	" " light green met
	61490423		" verde chiaro met.	" " clear green met.
	61490424		" verde scuro met.	" " dark green met.
	61490425		" marrone met.	" " brown met.
	61490426		" prugna met.	" " prune met.
	61490427		" oro chiaro met.	" " light gold met.
	61490429		" rosso met.	" " red met.
	61490432		" grigio fumo met.	" " smoke grey met.
	61490434		" nero met.	" " black met.
	61490435		" blu chiaro met.	" " light blue met.
	61490436		" blu sera met.	" " evening blue met.
	61490437		" azzurro met.	" " sky - blue met.
	61490438		" blu medio met.	" " medium blue met.
	61530900		**Retrovisore est. GD**	**External mirror RHD**
	61530901		" bianco	" " white
	61530907		" giallo	" " yellow
	61530909		" rosso corsa	" " red
	61530914		" nero	" " black
	61530921		" argento met.	" " silver met
	61530922		" verde tenue met.	" " light green met
	61530923		" verde chiaro met.	" " clear green met.
	61530924		" verde scuro met.	" " dark green met.
	61530925		" marrone met.	" " brown met.
	61530926		" prugna met.	" " prune met.
	61530927		" oro chiaro met.	" " light gold met.
	61530929		" rosso met.	" " red met.
	61530932		" grigio fumo met.	" " smoke grey met.
	61530934		" nero met.	" " black met.
	61530935		" blu chiaro met.	" " light blue met.
	61530936		" blu sera met.	" " evening blue met.
	61530937		" azzurro met.	" " sky - blue met.
	61530938		" blu medio met.	" " medium blue met.

Rif.	Dis. No. Part No.	Q.ty	DENOMINAZIONE	DESCRIPTION
	61531600		**Retrovisore est. AUS**	**External mirror AUS**
	61531601		" bianco	" " white
	61531607		" giallo	" " yellow
	61531609		" rosso corsa	" " red
	61531614		" nero	" " black
	61531621		" argento met.	" " silver met
	61531622		" verde tenue met.	" " light green met
	61531623		" verde chiaro met.	" " clear green met.
	61531624		" verde scuro met.	" " dark green met.
	61531625		" marrone met.	" " brown met.
	61531626		" prugna met.	" " prune met.
	61531627		" oro chiaro met.	" " light gold met.
	61531629		" rosso met.	" " red met.
	61531632		" grigio fumo met.	" " smoke grey met.
	61531634		" nero met.	" " black met.
	61531635		" blu chiaro met.	" " light blue met.
	61531636		" blu sera met.	" " evening blue met.
	61531637		" azzurro met.	" " sky - blue met.
	61531638		" blu medio met.	" " medium blue met.
	61531700		**Retrovisore est. USA**	**External mirror (U.S. version)**
	61531701		" bianco	" " white
	61531707		" giallo	" " yellow
	61531709		" rosso corsa	" " red
	61531714		" nero	" " black
	61531721		" argento met.	" " silver met
	61531722		" verde tenue met.	" " light green met
	61531723		" verde chiaro met.	" " clear green met.
	61531724		" verde scuro met.	" " dark green met.
	61531725		" marrone met.	" " brown met.
	61531726		" prugna met.	" " prune met.
	61531727		" oro chiaro met.	" " light gold met.
	61531729		" rosso met.	" " red met.
	61531732		" grigio fumo met.	" " smoke grey met.
	61531734		" nero met.	" " black met.
	61531735		" blu chiaro met.	" " light blue met.
	61531736		" blu sera met.	" " evening blue met.
	61531737		" azzurro met.	" " sky - blue met.
	61531738		" blu medio met.	" " medium blue met.

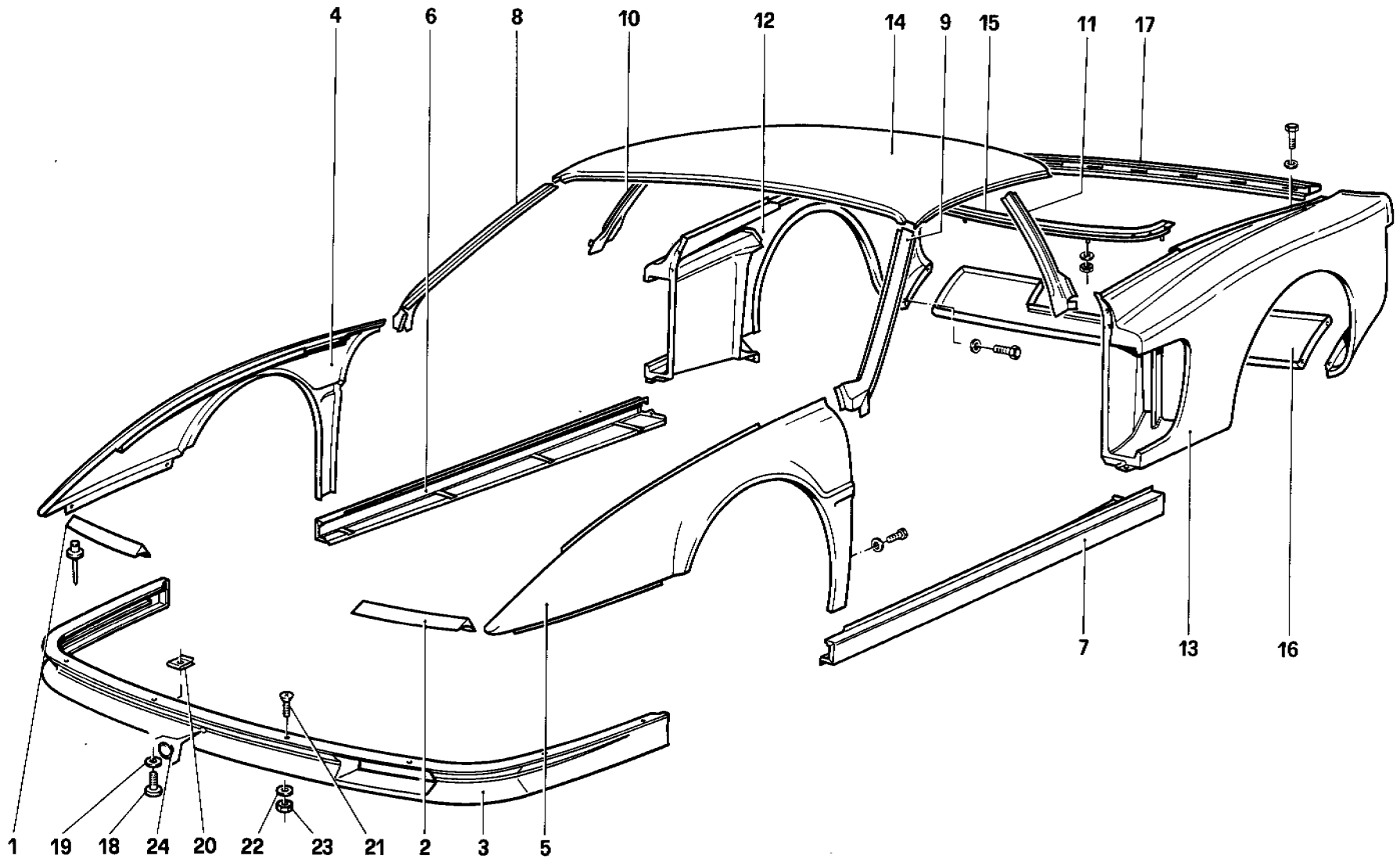

50518

Ferrari testarossa

SCOCCA ELEMENTI ESTERNI
BODY - EXTERNAL COMPONENTS

TAV. 101
DATA: SETTEMBRE 1985

TAVOLA 101

Rif.	Dis. No. Part No.	Q.ty	DENOMINAZIONE	DESCRIPTION
1	61476800	1	Rivestimento anteriore fari Dx.	Front right light covering
2	61476900	1	Rivestimento anteriore fari Sx.	Front left light covering
3	61477000	1	Spoyler anteriore	Front spoyler
4	61477100	1	Parafango anteriore Dx.	Front right fender
5	61477200	1	Parafango anteriore Sx.	Front left fender
6	61477300	1	Longherone sottoporta Dx.	Right underdoor rail
7	61477400	1	Longherone sottoporta Sx.	Left underdoor rail
8	61477500	1	Montante parabrezza Dx.	Right pillar for windshield
9	61477600	1	Montante parabrezza Sx.	Left pillar for windshield
10	61477700	1	Montante finestra laterale Dx.	Pillar for right side window
11	61477800	1	Montante finestra laterale Sx.	Pillar for left side window
12	61477900	1	Parafango posteriore Dx. (Non vale per USA)	Rear right fender (Not for U.S. version)
12	61540700	1	Parafango posteriore Dx. (Per versione USA)	Rear right fender (For U.S. version)

Rif.	Dis. No. Part No.	Q.ty	DENOMINAZIONE	DESCRIPTION
13	61478000	1	Parafango posteriore Sx. (Non vale per USA)	Rear left fender (Not for U.S. version)
13	61540800	1	Parafango posteriore Sx. (Per versione USA)	Rear left fender (For U.S. version)
14	61478100	1	Padiglione	Roof
15	61478200	1	Traversa inferiore lunotto	Rear window lower cross
16	61478300	1	Rivestimento inferiore posteriore	Rear lower covering
17	61478400	1	Rivestimento superiore posteriore	Rear upper covering
18	15644301	8	Vite	Screw
19	10520101	8	Rondella	Washer
20	61478500	8	Molletta	Clip
21	13301311	8	Vite	Screw
22	12643701	8	Rondella	Washer
23	14084211	8	Dado	Nut
24	61505500	1	Tappo su spoyler	Plug on spoiler

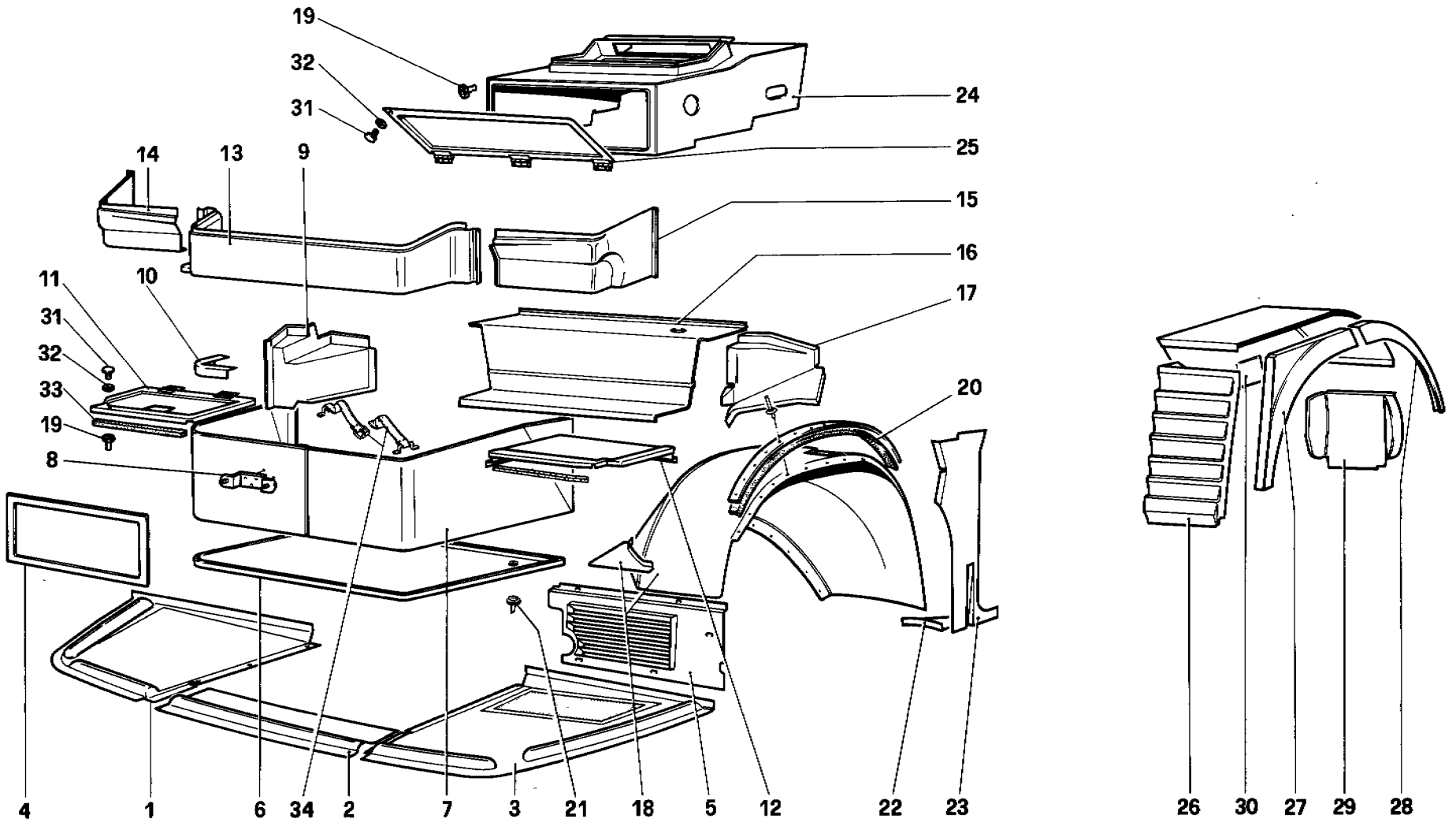

50521

Ferrari testarossa

SCOCCA ELEMENTI ESTERNI
BODY - EXTERNAL COMPONENTS

TAV. 102
DATA: SETTEMBRE 1985

Rif.	Dis. No. Part No.	Q.ty	DENOMINAZIONE	DESCRIPTION
1	61478600	1	Lamiera anteriore destra di fondo	Right front bottom plate
2	61478700	1	Lamiera anteriore centrale di fondo	Central front bottom plate
3	61478800	1	Lamiera anteriore sinistra di fondo	Left front bottom plate
4	61478900	1	Paratia anteriore passaruota Dx.	RH wheelarch front shieldpanel
5	61479000	1	Paratia condensatore	Shieldpanel for condenser
6	61479100	1	Lamiera fondo baule	Trunk bottom plate
7	61479200	1	Paratia mobile centrale	Central movable lower shieldpanel
8	61479300	1	Staffa segnalatore acustico	Horn support bracket
9	61479400	1	Angolare Dx. vano ruota	Right angle piece for wheel house
-	61479500	1	Angolare Sx. vano ruota	Left angle piece for wheel house
10	61479600	1	Supporto Dx. piano bagagliaio	Right support for luggage compartment
-	61479700	1	Supporto Sx. piano bagagliaio	Left support for luggage compartment
11	61479800	1	Sportello ispezione batteria	Battery compartment lid
12	61479900	1	Sportello ispezione condensatore	Condenser compartment lid
13	61480000	1	Paratia mobile centrale	Central movable shieldpanel
14	61480100	1	Paratia mobile Dx.	Right movable shieldpanel
15	61480200	1	Paratia mobile Sx.	Left movable shieldpanel
16	61480300	1	Paratia posteriore	Rear shieldpanel
17	61480400	1	Fianchetto anteriore Sx.	Left front panel
-	61480500	1	Fianchetto anteriore Dx.	Right front panel
18	61480600	1	Passaruota anteriore Sx.	Wheelhouse, front left
-	61480700	1	Passaruota anteriore Dx.	Wheelhouse, front right
-	61529200	6	Molletta	Clip
20	61481000	2	Guarnizione passaruota	Wheelhouse gasket
21	60731300	-	Tappo	Plug
22	61481300	1	Chiusura Sx.	Left cover
-	61481200	1	Chiusura Dx.	Right cover
23	61481500	1	Montante interno porta Sx.	Left door inner pillar
-	61481400	1	Montante interno porta Dx.	Right door inner pillar

Rif.	Dis. No. Part No.	Q.ty	DENOMINAZIONE	DESCRIPTION
24	61481600	1	Scatola condizionatore	Air condition case
25	61481700	1	Sportello centralina	Electric board cover
-	61540900	1	**Passaruota post. completo** (Non vale per **USA**)	**L.H. rear wheelhouse, complete** (Not for **U.S.** version)
-	61541000	1	**Passaruota post. Sx. completo** (versione **USA**)	**L.H. rear wheelhouse, complete** (for **U.S.** version)
-	61541100	1	**Passaruota post. Dx. completo** (Non vale per **USA**)	**R.H. rear wheelhouse, complete** (Not for **U.S.** version)
-	61541200	1	**Passaruota post. Dx. completo** (versione **USA**)	**R.H. rear wheelhouse, complete** (for **U.S.** version)
26	61481900	1	Elemento ant. passaruota post. Sx.	Front section of rear left wheelhouse
-	61481800	1	Elemento anter. passaruota post. Dx.	Front section of rear right wheelhouse
27	61482100	1	Elemento lat. ant. passaruota Sx.	Front side section of rear left wheelhouse
-	61482000	1	Elemento lat. post. passaruota Dx.	Front side section of rear right wheelhouse
28	61482300	1	Elemento lat. post. passaruota Sx.	Rear side section of rear left wheelhouse
-	61482200	1	Elemento lat. post. passaruota Dx.	Rear side section of rear right wheelhouse
29	61482500	1	Elemento post. passaruota Sx.	Rear section of rear left wheelhouse
-	61482400	1	Elemento post. passaruota Dx.	Rear section of rear right wheelhouse
30	61482700	1	Elemento sup. passaruota Sx.	Upper section of rear left wheelhouse
-	61482600	1	Elemento sup. passaruota Dx.	Upper section of rear right wheelhouse
31	61530300	6	Stelo fissaggio sportello ispezione batteria e condensatore	Pin securing battery and condenser compartment lid
32	61529400	6	Guarnizione per stelo	Pin gasket
33	61538600	1	Guarnizione batteria	Gasket
34	61568300	1	Cinghia ritegno ruota di scorta	Spare wheel retaining belt

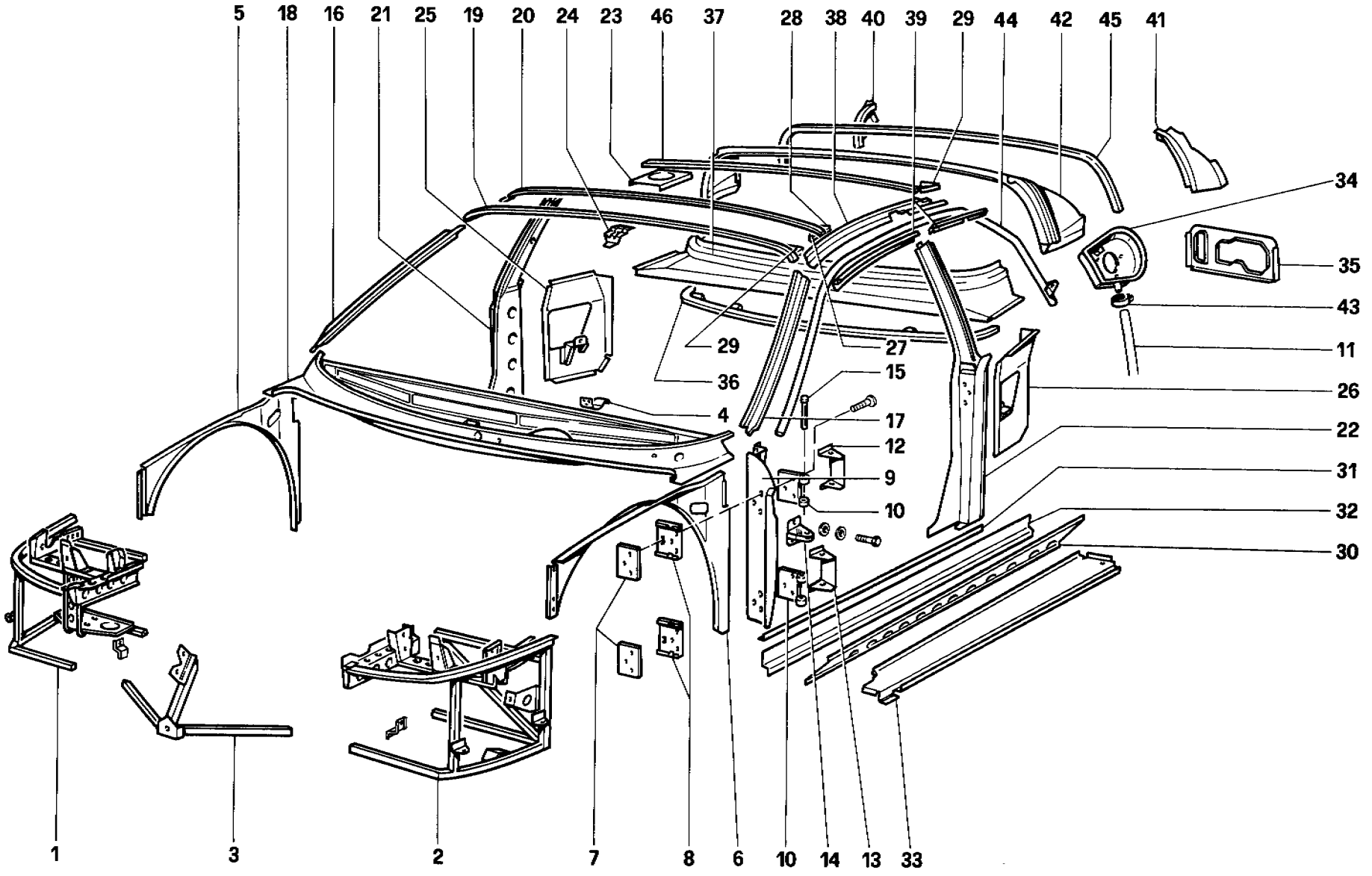

51019

Ferrari testarossa

SCOCCA ELEMENTI INTERNI
BODY - INTERNAL COMPONENTS

TAV. 103
DATA: SETTEMBRE 1985

TAVOLA 103

Rif.	Dis. No. Part No.	Q.ty	DENOMINAZIONE	DESCRIPTION
1	61482800	1	Telaietto ant. Dx.	Front right frame
2	61482900	1	Telaietto ant. Sx.	Front left frame
3	61483000	1	Telaietto ant. centrale (Non vale per **CH**)	Front central frame (Not for **CH**)
3	61540400	1	Telaietto ant. centrale (Per **CH**)	Front central frame (For **CH**)
4	61483100	1	Molletta	Clip
5	61483200	1	Fiancata int. ant. Dx.	Right front inner body side
6	61483300	1	Fiancata int. ant. Sx.	Left front inner body side
7	61483400	4	Madrevite	Nut screw plate
8	61483500	4	Sede per madrevite	Nut screw plate
9	61483700	1	Sede cerniera porta Sx.	Seat for left door hinge
-	61483600	1	Sede cerniera porta Dx.	Seat for right door hinge
10	61483800	4	Cerniera fissa	Hinge for door
11	123391	1	Tubo	Hose
12	61484000	2	Rinforzo superiore	Upper stiffening
13	61484100	2	Rinforzo inferiore	Lower stiffening
14	61484200	2	Staffa fissaggio arresto porta	Bracket
15	61484300	4	Perno cerniera porta	Pin for door hinge
16	61484400	1	Montante Dx.	Right pillar
17	61484500	1	Montante Sx.	Left pillar
18	61484600	1	Sottoparabrezza	Under - Windshield
19	61484700	1	Centina ant.	Front rib
20	61484800	1	Centina intermedia	Central rib
21	61484900	1	Montante post. porta Dx.	Rear right door pillar
22	61485000	1	Montante post. porta Sx.	Rear left door pillar
23	61485100	1	Rinforzo	Stiffening
24	61485200	1	Staffa	Bracket
25	61485300	1	Sede arrotolatore Dx.	RH belt retractor housing
26	61485400	1	Sede arrotolatore Sx.	LH belt retractor housing

Rif.	Dis. No. Part No.	Q.ty	DENOMINAZIONE	DESCRIPTION
27	61485500	2	Rinforzo ant. centralina interna	Front stiffening for central rib
28	61485600	2	Rinforzo post. centralina interna	Rear stiffening for central rib
29	61485700	4	Rinforzo centralina posteriore	Stiffening for rear rib
30	61485900	1	Rinforzo interno longherone Sx.	Left rail inner stiffening
-	61495800	1	Rinforzo interno longherone Dx.	Right rail inner stiffening
31	61496000	2	Lamiera interna sotto porta	Door inner angle plate
32	61486100	2	Collegamento inf. telaio	Inner connection plate
33	61486300	1	Parte sup. longherone Sx.	Upper left rail plate
-	61486200	1	Parte sup. longherone Dx.	Upper right rail plate
34	61486400	1	Sede bocchettone	Fuel filler seat
35	61486600	1	Sede fanale Sx.	Left light seat
-	61486500	1	Sede fanale Dx.	Right light seat
36	61486700	1	Intelaiatura	Frame
37	61486800	1	Pianetto sotto lunotto	Rear window plate
38	61487000	1	Scatolamento longherone Sx.	Roof left side rail
-	61486900	1	Scatolamento longherone Dx.	Roof right side rail
39	61487200	1	Longherina superiore vano porta Sx.	Upper rail for left door opening
-	61487100	1	Longherina superiore vano porta Dx.	Upper rail for right door opening
40	61487300	1	Montante posteriore Dx.	Right rear pillar
41	61487400	1	Montante posteriore Sx.	Left rear pillar
42	61487500	1	Ossatura contorno lunotto	Rear window framework
43	12179490	1	Fascetta	Clamp
44	61487800	1	Intelaiatura sup. Dx. abitacolo	Right upper frame for passenger compartment
-	61487900	1	Intelaiatura sup. Sx. abitacolo	Left upper frame for passenger compartment
45	61488000	1	Lamiera post. contorno lunotto	Rear window plate
46	61488100	1	Centina posteriore	Rear rib

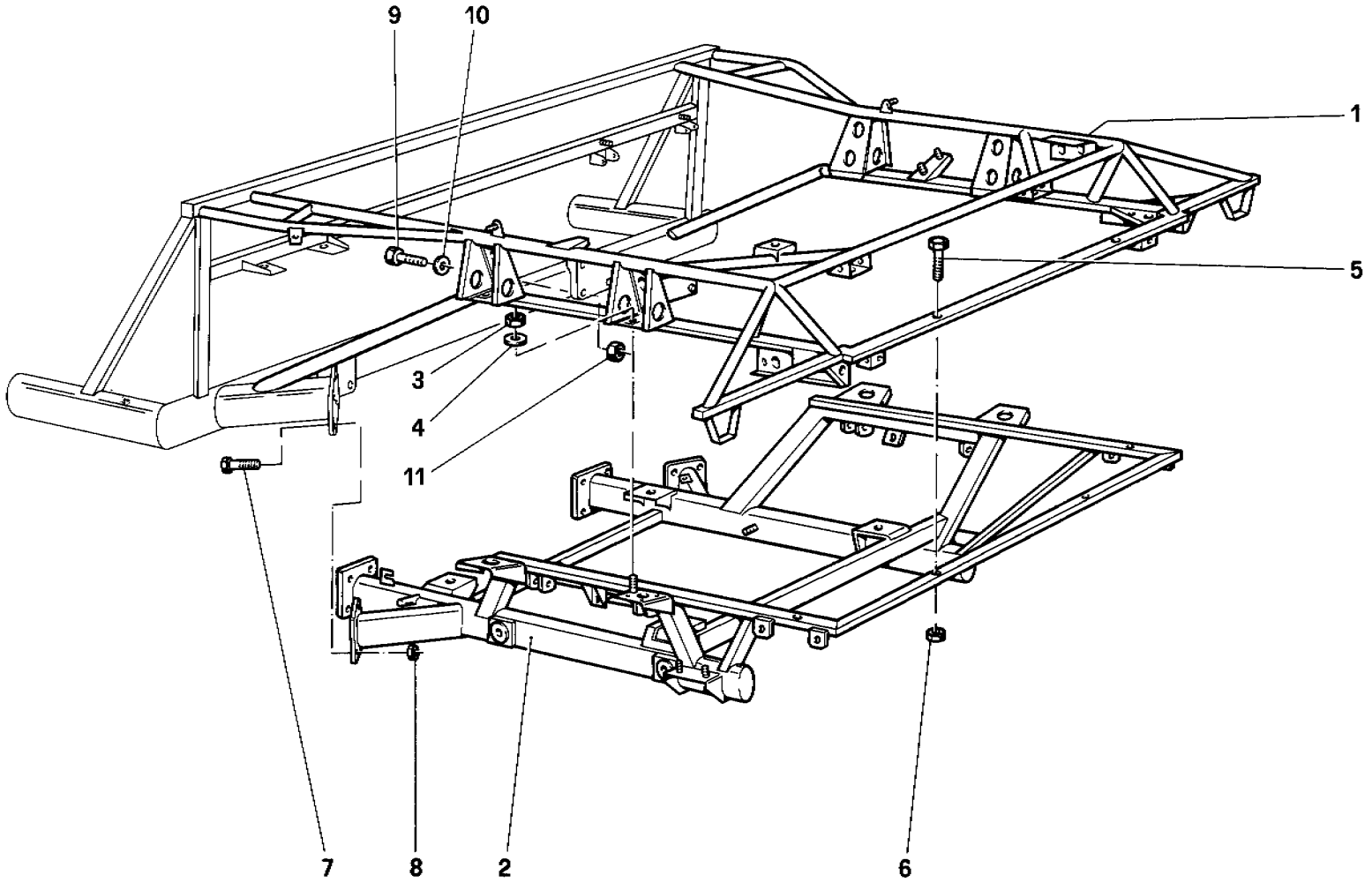

51522

Ferrari testarossa

TELAIO POSTERIORE
REAR FRAME

TAV. **104**
DATA: *SETTEMBRE 1985*

TAVOLA 104

Rif.	Dis. No. Part No.	Q.ty	DENOMINAZIONE	DESCRIPTION
1	124577	1	Telaio posteriore fisso (Non vale per **USA**)	Rear frame (Not for **U.S.** version)
1	127912	1	Telaio posteriore fisso (Per **USA**)	Rear frame (For **U.S.** version)
2	124576	1	Telaio posteriore mobile **GS** (Non vale per **USA**)	Removable frame **LHD** (Not for **U.S.** version)
2	127911	1	Telaio posteriore mobile (Per **USA**)	Removable frame (For **U.S.** version)
2	124578	1	Telaio posteriore mobile **GD**	Removable frame **RHD**
3	12574511	8	Dado	Nut

Rif.	Dis. No. Part No.	Q.ty	DENOMINAZIONE	DESCRIPTION
4	10730521	8	Rondella	Washer
5	15541211	4	Vite	Screw
6	16705011	4	Dado autobloccante	Selflocking nut
7	15540621	8	Vite	Screw
8	16105011	8	Dado autobloccante	Selflocking nut
9	15540521	8	Vite	Washer
10	12646921	8	Rondella	Washer
11	16105011	8	Dado	Nut

MY 87
CAND

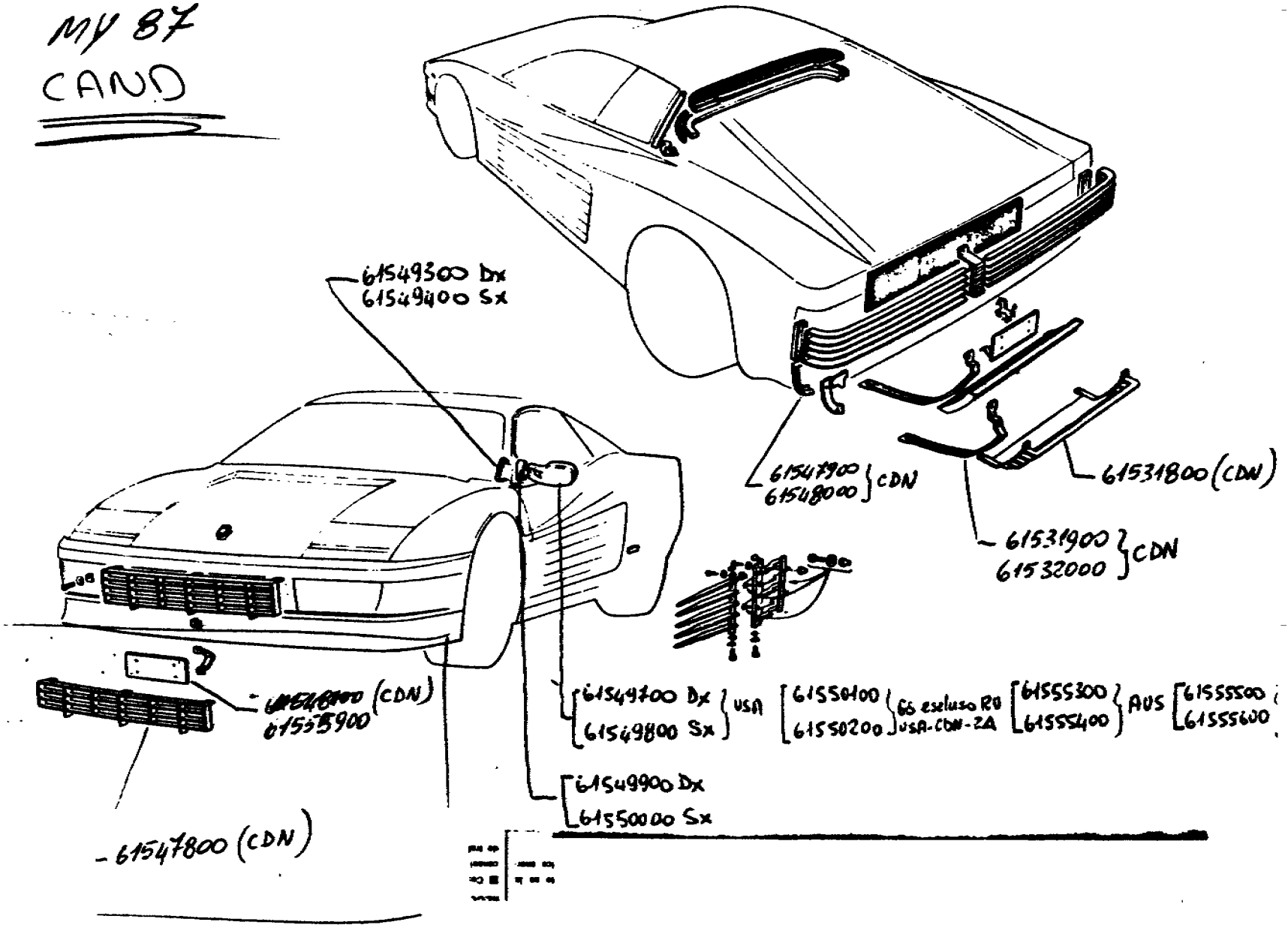
61549300 Dx
61549400 Sx
61547900
61548000 CDN
61531800 (CDN)
61531900
61532000 CDN
61548100 (CDN)
61555900
61547800 (CDN)
61549700 Dx
61549800 Sx USA
61550100
61550200 GS escluso RO USA-CDN-ZA
61555300
61555400 AUS
61555500
61555600
61549900 Dx
61550000 Sx

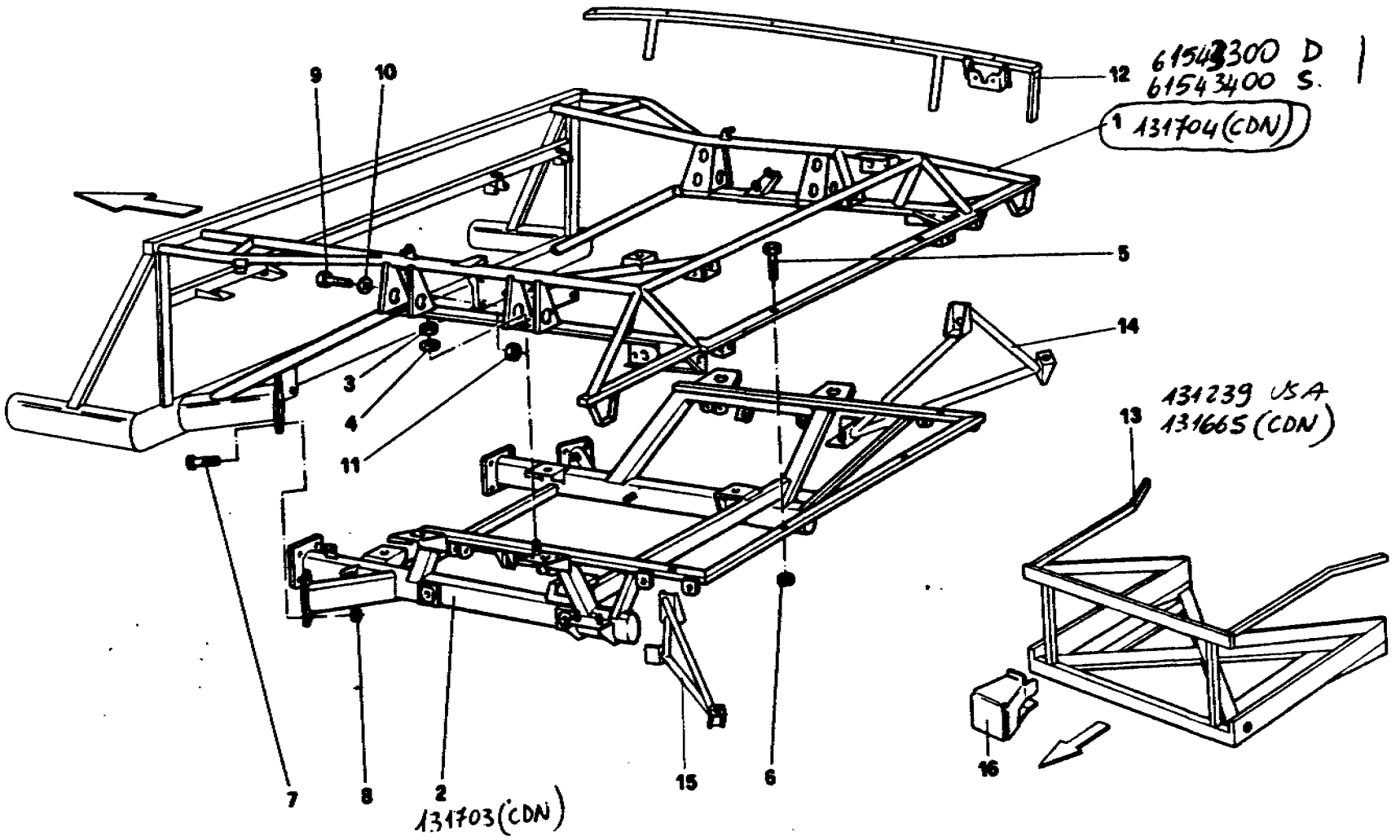
9
10
12
61543300 D
61543400 S.
1
131704(CDN)
5
14
3
4
11
131239 USA
131665 (CDN)
13
7
8
2
131703(CDN)
15
6
16

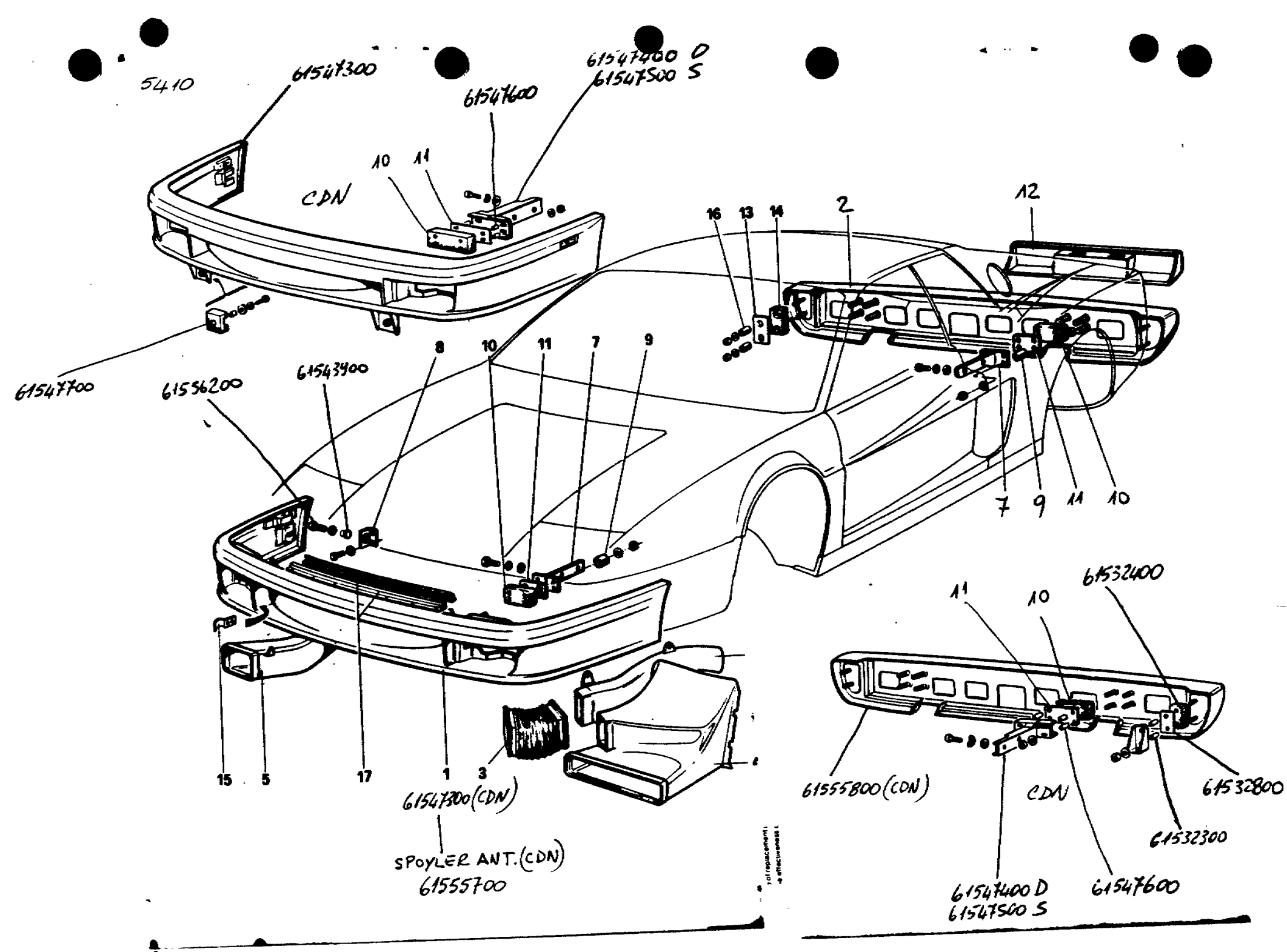
5410
61547300
61547600
61547400 D
61547500 S
10
11
CDN
16
13
14
2
12
61547700
61556200
61543400
8
10
11
7
9
7
9
11
10
15
5
17
1
3
61547300(CDN)
SPOYLER ANT.(CDN)
61555700
11
10
61532400
61555800(CDN)
CDN
61532800
61532300
61547400 D
61547500 S
61547600

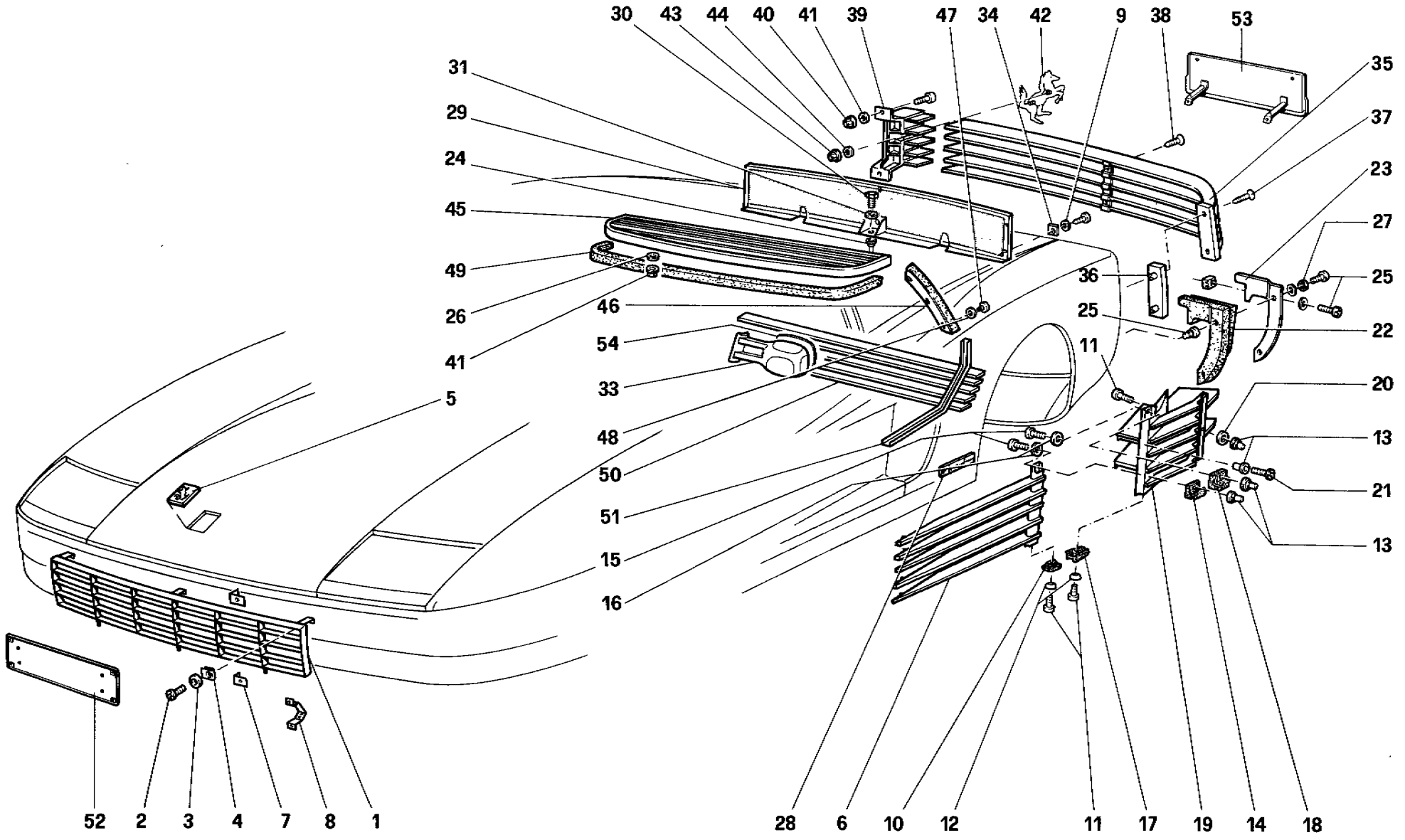

Ferrari testarossa

FINIZIONI ESTERNE
EXTERNAL FINISHING

TAV. **105**
DATA: *SETTEMBRE 1985*

TAVOLA 105

Rif.	Dis. No. Part No.	Q.ty	DENOMINAZIONE	DESCRIPTION
1	61488200	1	Griglia su paraurti ant.	Front grill
2	15644101	3	Vite	Screw
3	10519301	3	Rondella tranciata	Washer
4	14189476	3	Molletta di fissaggio	Fixing spring
5	60795400	1	Fregio anteriore	Front ornament
6	61488400	1	Griglia su porta Sx.	Left door grill
-	61488300	1	Griglia su porta Dx.	Right door grill
7	61488500	2	Staffetta supporto targa (Vale per **F** e **USA**)	Licence plate support bracket (**French** and **U.S.** version)
8	61488600	2	Staffetta supporto targa	Licence plate support bracket
9	12624101	18	Rondella tranciata	Washer
10	61488800	1	Guarnizione Sx. fiss. infer. griglia	Lower pad fixing left door grill
-	61488700	1	Guarnizione Dx. fiss. infer. griglia	Lower pad fising right door grill
11	13310811	6	Vite	Screw
12	61488900	4	Rondella speciale	Special washer
13	15627611	10	Rivetto a testa cilindrica	Rivet
14	61489000	1	Guarnizione Sx. fiss. sup. griglia	Upper pad fixing left door grill
-	61489100	1	Guarnizione Dx. fiss. sup. griglia	Upper pad fixing right door grill
15	13274411	4	Vite	Screw
16	12624101	4	Rondella tranciata	Washer
17	61489300	1	Guarnizione Sx. fiss. inf. griglia	Lower pad fixing left side grill
-	61489200	1	Guarnizione Dx. fiss. inf. griglia	Lower pad fixing right side grill
18	61489500	1	Guarnizione Sx. fiss. sup. griglia	Upper pad fixing left side grill
-	61489400	1	Guarnizione Dx. fiss. sup. griglia	Upper pad fixing right side grill
19	61489700	1	Griglia su parafango post. Sx.	Left side grill
-	61489600	1	Griglia su parafango post. Dx.	Right side grill
20	12646801	2	Rondella tranciata	Washer
21	13311011	4	Vite	Screw
22	61489900	1	Guarnizione Sx. tra parafiamma e paraurto post.	Left pad between rear bumper and body shell
-	61489800	1	Guarnizione Dx. tra parafiamma e paraurto post.	Right pad between rear bumper and body shell
23	61490100	1	Lamierino Sx. per guarnizione	Left plate for pad
-	61490000	1	Lamierino Dx. per guarnizione	Right plate for pad
24	15629111	7	Rivetto a testa cilindrico	Rivet
25	13274111	12	Vite	Screw
26	12641301	16	Rondella tranciata	Washer
27	10615371	6	Rondella dentellata	Washer
28	61490200	2	Fregio Pininfarina	Pininfarina ornament
29	61490300	1	Rete uscita aria motore	Net for engine air exhaust
30	10902321	5	Vite	Screw
31	12643701	3	Rondella tranciata	Washer
32	15644001	4	Vite	Screw
33	61490400	1	Retrovisore esterno completo **GS** (Non vale per **USA**)	Outside mirror for **LHD** (Not for **U.S.** version)

Rif.	Dis. No. Part No.	Q.ty	DENOMINAZIONE	DESCRIPTION
-	61530900	1	Retrovisore esterno completo **GD** (per **GB** e **Sud Africa**)	Outside mirror for **RHD** (**GB** and **Sud Africa**)
-	61531600	1	Retrovisore esterno completo per **AUS**	Outside mirror for **AUS**
-	61531700	1	Retrovisore esterno completo per **USA**	Outside mirror for **U.S.** version
34	14189176	4	Molletta di fissaggio	Spring
35	61490500	1	Griglia Sx. posteriore	Rear left grill
-	61490600	1	Griglia Dx. posteriore	Rear right grill
36	61490700	1	Guarnizione lat. Sx. per griglia	Pad for rear left grill
-	61490800	1	Guarnizione lat. Dx. per griglia	Pad for rear right grill
37	15674001	4	Vite	Screw
38	15661901	4	Vite	Screw
39	61490900	1	Coprigiunto per griglia	Grill union
40	14084211	5	Dado autobloccante	Selflocking nut
41	10519401	2	Rondella tranciata	Washer
42	61766400	1	Cavallino	Horse
43	14084011	2	Dado autobloccante	Selflocking nut
44	10519201	2	Rondella tranciata	Washer
45	61491000	1	Griglia sottolunotto	Under rear window grill
46	61491100	2	Guarnizione portellone	Gasket
47	15641101	6	Vite	Screw
48	10520101	6	Rondella tranciata	Washer
49	61499900	1	Guarnizione sottogriglia	Undergrill gasket
50	61529500	1	Griglia sottoscocca posteriore (Non vale per **USA**)	Rear underbody grille (Not for **U.S.** version)
50	61531900	1	Griglia sottoscocca post. (Versione **USA**)	Rear underbody grille (For **U.S.** version)
51	61529700	1	Mensola Sx. per griglia (Non vale per **USA**)	LH grille bracket (Not for **U.S.** version)
-	61529600	1	Mensola Dx. per griglia (Non vale per **USA**)	RH grille bracket (Not for **U.S.** version)
51	61531900	1	Mensola Sx. per griglia (Versione **USA**)	LH grille bracket (For **U.S.** version)
-	61532000	1	Mensola Dx. per griglia (Versione **USA**)	RH grille bracket (For **U.S.** version)
52	61536900	1	Piastra portatarga ant. **ITALIA**	Front plate holder (**ITALIA**)
-	61537000	1	Piastra portatarga ant. **CEE**	Front plate holder (**CEE**)
53	61537100	1	Piastra portatarga post. (Non vale per **USA**)	Rear plate holder (Not for **U.S.** version)
-	61537200	1	Piastra portatarga post. (Versione **USA**)	Rear plate holder (For **U.S.** version)
54	61542100	1	Specchio per retrovisore est. **GS**	Glass for mirror (**LHD**)
-	61542200	1	Specchio per retrovisore est. **USA**	Glass for mirror (**U.S.** version)
-	61542300	1	Specchio per retrovisore est. **GD**	Glass for mirror (**RHD**)
-	61542400	1	Specchio per retrovisore est. **AUS**	Glass for mirror (**AUS**)

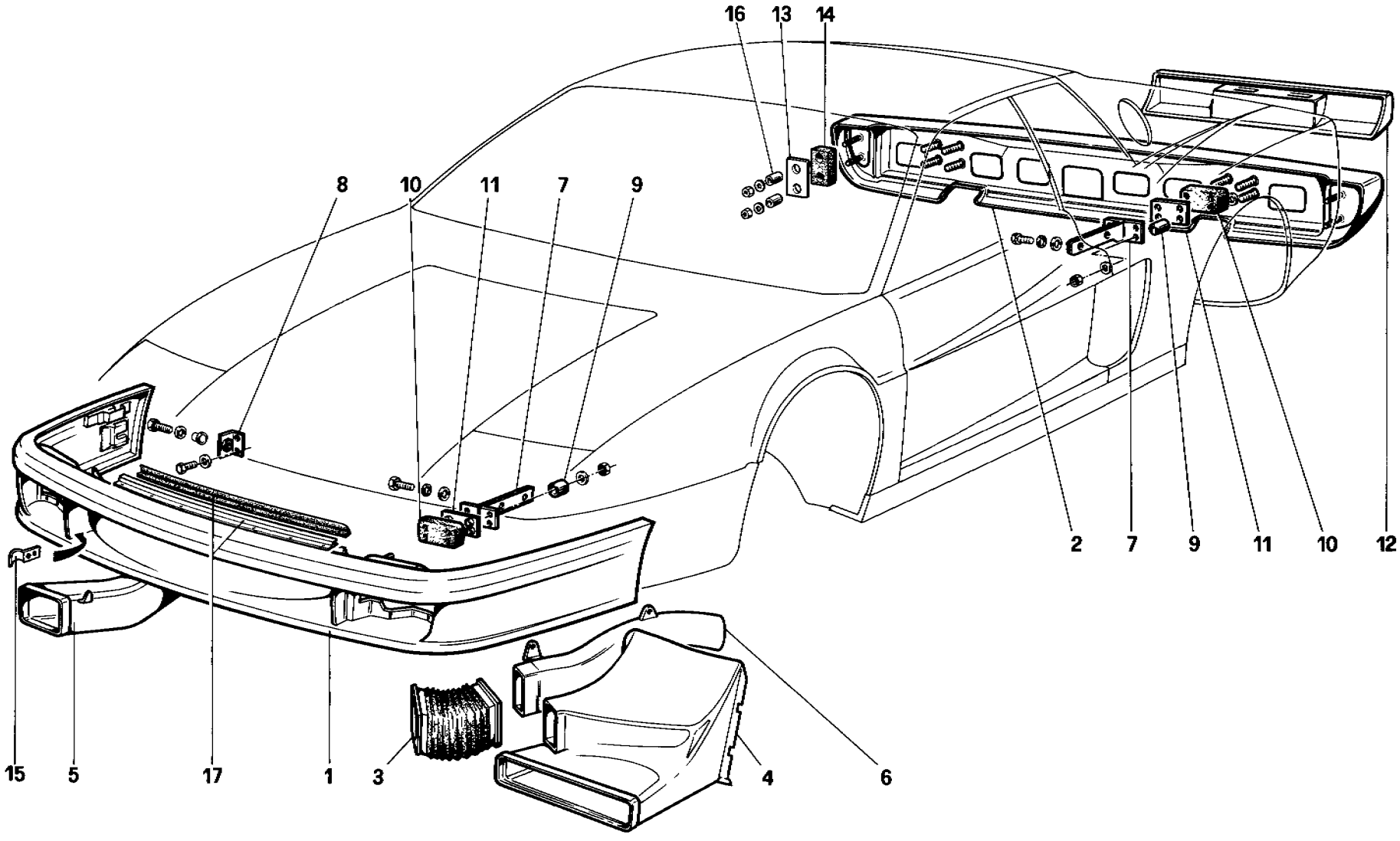

54104

Ferrari testarossa

PARAURTI
BUMPERS

TAV. **106**
DATA: *SETTEMBRE 1985*

TAVOLA 106

Rif.	Dis. No. Part No.	Q.ty	DENOMINAZIONE	DESCRIPTION
1	61491200	1	Paraurti anteriore (Non vale per **USA**)	Front bumper (Not for **U.S.** version)
1	61532100	1	Paraurti anteriore per **USA**	Front bumper for **U.S.** version
2	61491300	1	Paraurti posteriore (Non vale per **USA**)	Rear bumper (Not for **U.S.** version)
2	61532200	1	Paraurti posteriore per **USA**	Rear bumper for **U.S.** version
3	61491400	2	Soffietto per convogliatore	Bellow for air conveyor
4	61491500	1	Convogliatore aria al condensatore	Air conveyor for condenser
5	61491600	1	Convogliatore aria freno ant. Dx.	Air conveyor for right front brake
6	61491700	1	Convogliatore aria freno ant. Sx.	Air conveyor for left front brake
7	61491900	2	Supporto Sx. paraurti ant. e post.	Left support for front and rear bumper
	61491800	2	Supporto Dx. paraurti ant. e post.	Right support for front and rear bumper

Rif.	Dis. No. Part No.	Q.ty	DENOMINAZIONE	DESCRIPTION
8	61492000	2	Staffa supporto scorrevole	Sliding support braket
9	61492100	16	Distanziale	Spacer
10	61492200	4	Tampone	Pad
11	61492300	4	Piastra	Plate
12	61532700	1	Parte centrale paraurti (**USA**)	Rear bumper central part (**U.S.** version)
13	61532500	2	Piastra (per **USA**)	Plate (**U.S.** version)
14	61532400	2	Tampone (per **USA**)	Pad (**U.S.** version)
15	61532800	2	Molletta ritegno fanale	Retainer spring
16	61532300	4	Distanziale (per **USA**)	Spacer (**U.S.** version)
17	61537400	1	Guarnizione paraurto ant.	Front bumper gasket

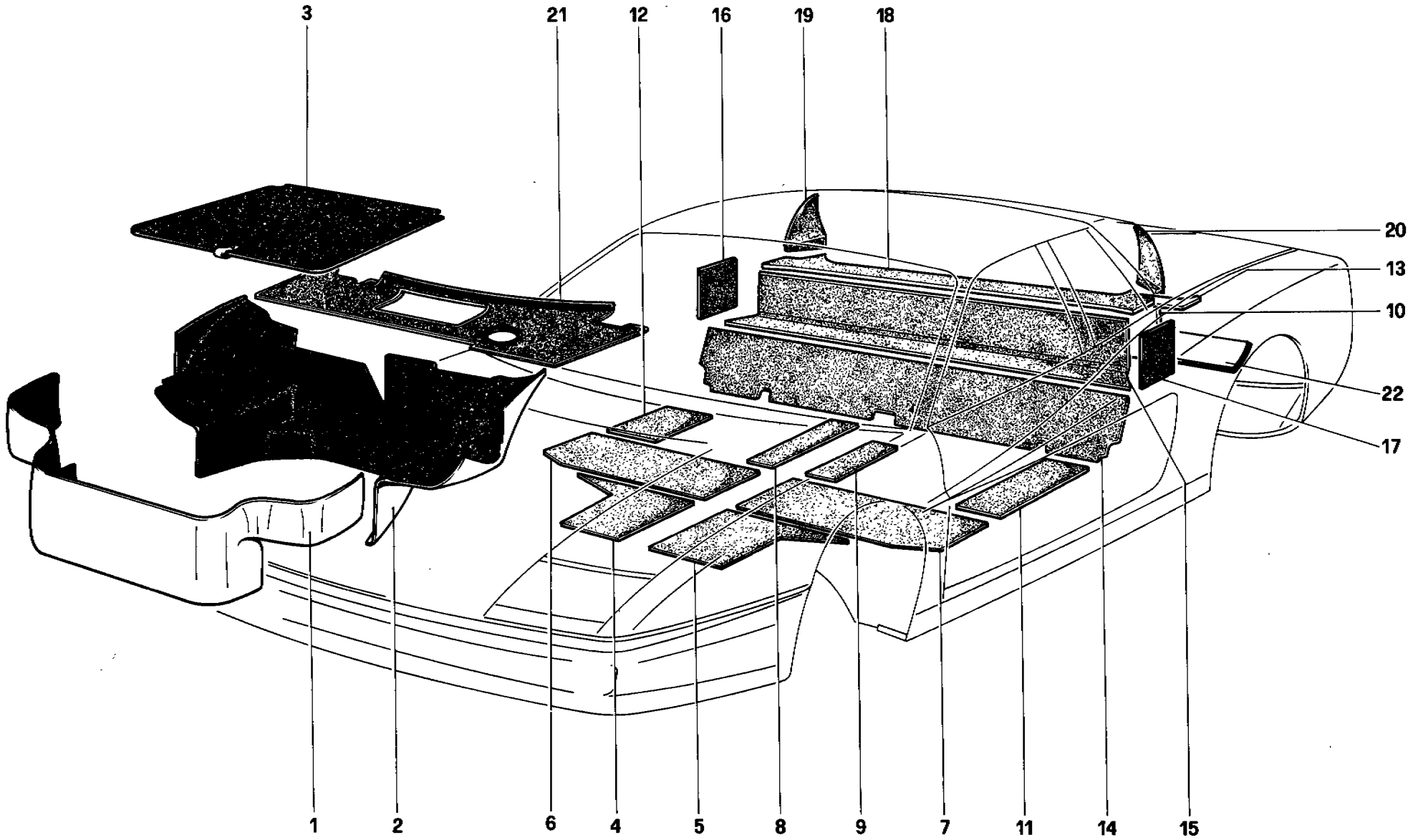

52017

Ferrari testarossa

TAPPETI BAULE E ISOLAMENTI
LUGGAGE COMPARTMENT CARPET AND INSULATION PANELS

TAV. **107**
DATA: *SETTEMBRE 1985*

Rif.	Dis. No. Part No.	Q.ty	DENOMINAZIONE	DESCRIPTION
1	61492400	1	Tappeto anteriore baule	Front carpet for luggage compartment
2	61492500	1	Tappeto parete posteriore baule per **GS**	Rear carpet for luggage compartment **LHD**
-	61492600	1	Tappeto parete posteriore baule per **GD**	Rear carpet for luggage compartment **RHD**
3	61492700	1	Ricoprimento ruota scorta	Spare wheel covering carpet
4	61492800	1	Insonorizzante pavimento ant. Dx. per **GS**	Sound insulation for front right floor **LHD**
-	61492900	1	Insonorizzante pavimento ant. Dx. per **GD**	Sound insulation for front right floor **RHD**
5	61493000	1	Insonorizzante pavimento ant. Sx. per **GS**	Sound insulation for front left floor **LHD**
-	61493100	1	Insonorizzante pavimento ant. Sx. per **GD**	Sound insulation for front left floor **RHD**
6	61493200	1	Insonorizzante pavimento centr. Dx. per **GS**	Sound insulation for central right floor **LHD**
-	61493300	1	Insonorizzante pavimento centr. Dx. per **GD**	Sound insulation for central right floor **RHD**
7	61493400	1	Insonorizzante pavimento centr. Sx. per **GS**	Sound insulation for central left floor **LHD**
-	61493500	1	Insonorizzante pavimento centr. Sx. per **GD**	Sound insulation for central left floor **RHD**
8	61493600	1	Insonorizzante pavimento post. int. Dx. per **GS**	Sound insulation for rear central right floor **LHD**
-	61493700	1	Insonorizzante pavimento post. int. Dx. per **GD**	Sound insulation for rear central right floor **RHD**
9	61493800	1	Insonorizzante pavimento post. int. Sx. per **GS**	Sound insulation for rear central left floor **LHD**

Rif.	Dis. No. Part No.	Q.ty	DENOMINAZIONE	DESCRIPTION
-	61493900	1	Insonorizzante pavimento post. int. Sx. per **GD**	Sound insulation for rear central left floor **RHD**
10	61494000	1	Riparo calore parete divisionale	Thermal insulation for rear panel
11	61494200	1	Insonorizzante pavimento centr. est. Dx. per **GS**	Sound insulation for rear side right floor **LHD**
-	61494300	1	Insonorizzante pavimento centr. est. Dx. per **GD**	Sound insulation for rear side right floor **RHD**
12	61494400	1	Insonorizzante pavimento centr. est. Sx. per **GS**	Sound insulation for rear side left floor **LHD**
-	61494500	1	Insonorizzante pavimento centr. est. Sx. per **GD**	Sound insulation for rear side left floor **RHD**
13	61494600	1	Riparo calore piano lunotto	Thermal insulation for rear window plane
14	61494700	1	Insonorizzante parete divis. inf.	Sound insulation for tunnel
15	61494800	1	Insonorizzante parete divis. centr.	Sound insulation for shildpanel
16	61494900	1	Insonorizzante fianchetto post. Dx.	Sound insulation for right rear side
17	61495000	1	Insonorizzante fianchetto post. Sx.	Sound insulation for left rear side
18	61495100	1	Insonorizzante piano sotto lunotto	Sound insulation for rear window plane
19	61495200	1	Insonorizzante piano sotto lunotto	Sound insulation for rear window plane
20	61495300	1	Insonoriz. montante lat. post. tetto Sx.	Sound insulation for left rear pillar
21	61531400	1	Ricoprimento traversa sottoparabrezza **GS**	Front compartment, rear covering carpet (**LHD**)
-	61531500	1	Ricoprimento traversa sottoparabrezza **GD**	Front compartment, rear covering carpet (**RHD**)
22	61532600	1	Riparo calore paraurto post. (Versione **USA**)	Rear thermal insulation (For **U.S.** version)

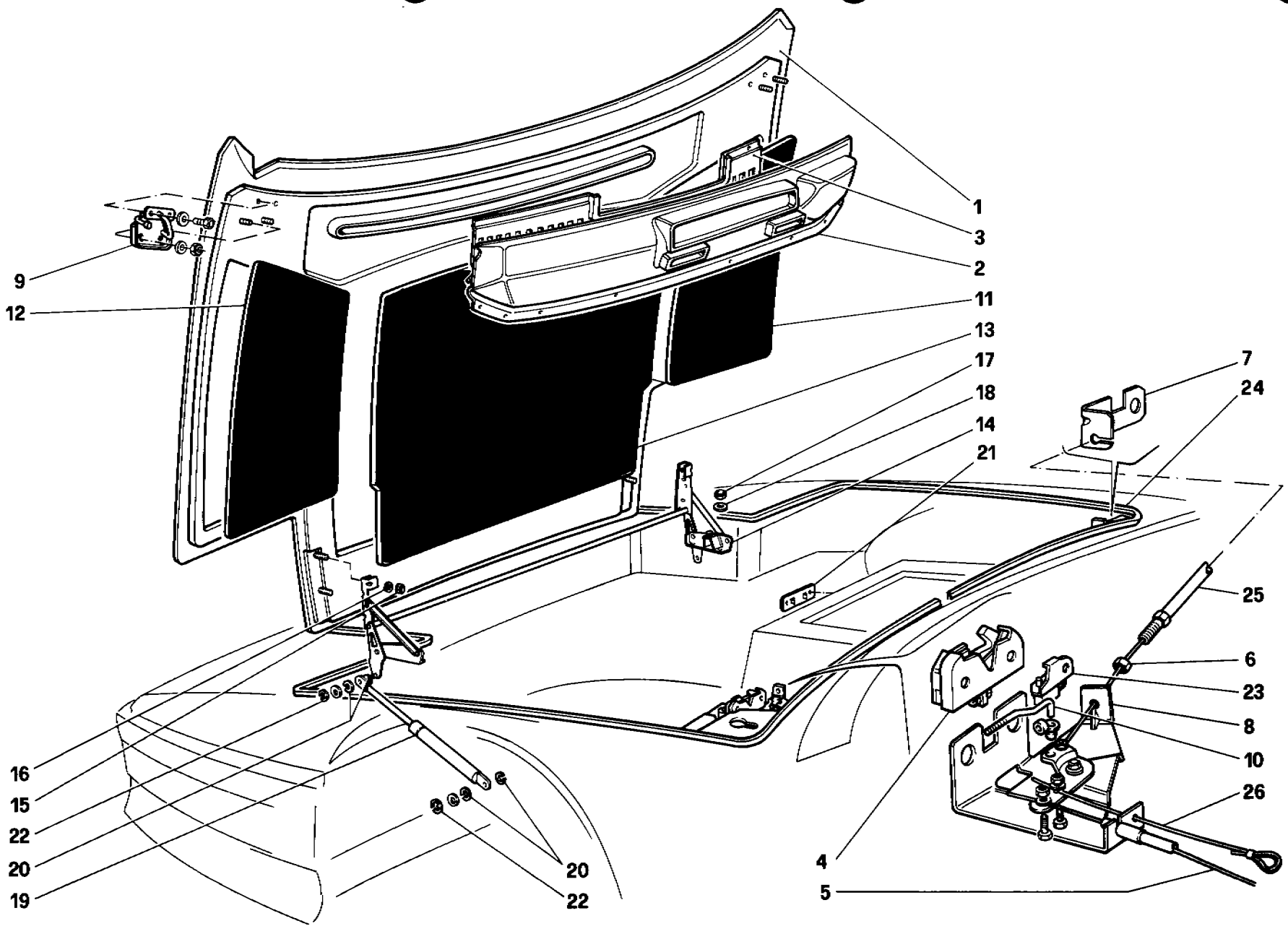

52513

Ferrari testarossa

COFANO ANTERIORE
FRONT HOOD

TAV. **108**
DATA: *SETTEMBRE 1985*

TAVOLA 108

Rif.	Dis. No. Part No.	Q.ty	DENOMINAZIONE	DESCRIPTION
1	61495500	1	Cofano anteriore per **GS**	Front bonnet **LHD**
-	61495400	1	Cofano anteriore per **GD**	Front bonnet **RHD**
2	61495600	1	Riparo acqua **GS**	Water shield panel **LHD**
-	61529800	1	Riparo acqua **GD**	Water shield panel **RHD**
3	61495700	1	Griglia	Grill
4	61497600	2	Serratura cofano	Bonnet lock
5	61497300	1	Cavo apert. cofano	Cable for opening bonnet
6	14084211	2	Dado	Nut
7	61495900	1	Piastra supporto guaina Dx.	R.H. sheath support plate
8	61496000	1	Piastra supporto guaina Sx.	L.H. sheath support plate
9	61496100	1	Scontrino serratura Sx.	Lock striker left
9	61541400	1	Scontrino serratura Dx.	Lock striker right
10	61496200	1	Asta apertura serratura Sx.	L.H. striker rod
11	61496300	1	Insonorizzante Dx.	Right sound insulation
12	61496500	1	Insonorizzante Sx.	Left sound insulation

Rif.	Dis. No. Part No.	Q.ty	DENOMINAZIONE	DESCRIPTION
13	61496400	1	Insonorizzante centrale	Central sound insulation
14	61496600	1	Assieme cerniera cofano	Complete hinge
15	14084211	4	Dado	Nut
16	12643701	4	Rondella	Washer
17	14084411	4	Dado	Nut
18	12647001	4	Rondella	Washer
19	61496700	2	Ammortizzatore	Support
20	12601371	8	Rondella elastica	Spring washer
21	61617200	1	Plafoniera illuminazione	Lamp
22	11087976	4	Anello elastico	Circlip
23	61496900	2	Comando spia cofano aperto	Warning light control
24	61497000	1	Guarnizione cofano	Bonnet gasket
25	61497100	1	Cavo serratura Dx.	Right lock cable
26	61497200	1	Cavo emergenza	Emergency cable

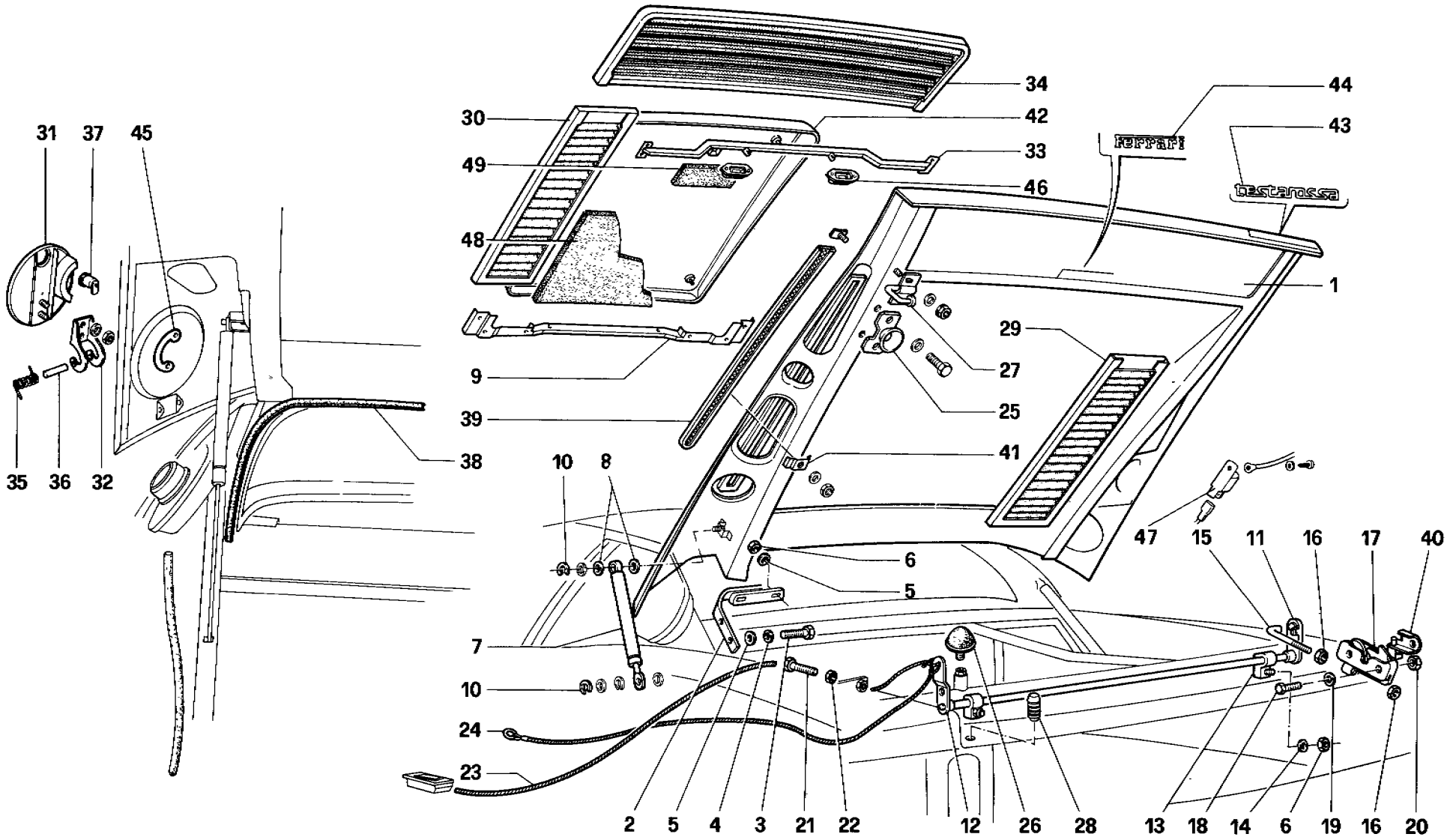

Ferrari testarossa

COFANO POSTERIORE
REAR HOOD

TAV. 109
DATA: SETTEMBRE 1985

Rif.	Dis. No. Part No.	Q.ty	DENOMINAZIONE	DESCRIPTION
1	61497700	1	Cofano motore	Engine bonnet
2	61497800	1	Cerniera cofano Sx.	Engine bonnet left hinge
-	61497900	1	Cerniera cofano Dx.	Engine bonnet right hinge
3	16043821	4	Vite	Screw
4	10571770	4	Rondella	Washer
5	12647001	8	Rondella	Washer
6	14084411	6	Dado	Nut
7	61498100	1	Ammortizzatore Sx. (Per **USA** q=2)	Support, LH (For **U.S.** version q=2)
-	61498000	1	Ammortizzatore Dx. (Non vale per **USA**)	Support, RH (Not for **U.S.** version)
8	12601371	8	Rondella	Washer
9	61498200	1	Intelaiatura ant. fissaggio griglie	Grill front frame
10	11087976	4	Anello elastico	Spring ring
11	61498300	1	Leva comando serratura per **GS**	Lock control lever for **LHD**
-	61498400	1	Leva comando serratura per **GD**	Lock control lever for **RHD**
12	61498500	1	Leva comando asta per **GS**	Rod control lever for **LHD**
-	61498600	1	Leva comando asta per **GD**	Rod control lever for **RHD**
13	61498700	2	Supporto per leva	Lever support
14	10519601	2	Rondella	Washer
15	61498800	2	Tirante	Tie-rod
16	61498900	4	Dado	Nut
17	61497600	2	Serratura	Lock
18	10902821	4	Vite	Screw
19	12640601	4	Rondella	Washer
20	14084211	4	Dado	Nut
21	61499100	1	Vite	Screw
22	10725911	1	Dado	Nut
23	61499200	1	Cavo apertura cofano	Cable for opening bonnet
24	61499300	1	Cavo d'emergenza	Emergency cable
25	61499400	2	Scontrino per tampone	Pad seat
26	61499500	2	Tampone centraggio	Pad
27	61499700	1	Gancio serratura Sx.	Left catch
-	61499600	1	Gancio serratura Dx.	Right catch
28	61499800	2	Tassello battuta cofano	Small block

Rif.	Dis. No. Part No.	Q.ty	DENOMINAZIONE	DESCRIPTION
29	61500000	1	Griglia laterale Dx. uscita aria	Right side grill for air exhaust
30	61500100	1	Griglia laterale Sx. uscita aria	Left side grill for air exhaust
31	61500200	1	Sportello bocchettone	Fuel filler lid
32	61500300	1	Cerniera sportello	Fuel filler lid hinge
33	61500400	1	Intelaiatura post. fiss. griglie (Non vale per **USA 86**)	Grill rear frame (Not for **U.S.** version **M.Y. 86**)
34	61541900	1	Intelaiatura post. fiss. griglie (Per **USA 86**)	Grill rear frame (For **U.S.** version **M.Y. 86**)
34	61500500	1	Griglia uscita post. aria	Rear grill for air exhaust
35	61500600	1	Molla	Spring
36	61500700	1	Perno per molla	Pin
37	61500800	1	Serratura sportello (Fornito con serie N. **61508600**) - Non vale per **USA**	Fuel filler lid lock (Series number **61508600**) - Not for **U.S.** version
37	61500800	1	Serratura sportello (Fornito con serie N. **61533000**) - Per **USA**	Fuel filler lid lock (Series number **61533000**) - For **U.S.** version
38	61500900	1	Guarnizione	Gasket
39	61501100	1	Griglia laterale Sx. su pinna	Left side grill on fin
-	61501000	1	Griglia laterale Dx. su pinna	Right side grill on fin
40	61501200	2	Interruttore spia portellone	Switch
41	61501300	6	Staffa fiss. griglia	Bracket
42	61501400	1	Coperchio riparo motore (Non vale per **USA 86**)	Central panel (Not for **U.S.** version **M.Y. 86**)
-	61541300	1	Coperchio riparo motore (Per **USA 86**)	Central panel (For **U.S.** version **M.Y. 86**)
43	61501500	1	Sigla Testarossa	Testarossa nameplate
44	61025000	1	Dicitura Ferrari	Ferrari nameplate
45	61529900	1	Guarnizione battuta sportello carburante	Fuel filter lid gasket
46	61647300	2	Plafoniera	Lamp
47	61538200	2	Interruttore per plafoniera (Fino vett. n.....)	Switch for lamp (Until car no. .....)
-	61539800	1	Interruttore magnetico (Dalla vett. n.....)	Switch (Starting from car no.....)
48	61541800	1	Insonorizzante riparo motore (**CH**)	Engine, sound insulation (**CH**)
49	61542000	1	Isolante per stop supplementare (**USA 86**)	Insulation for additional stop lights (**U.S.** version **M.Y. 86**)

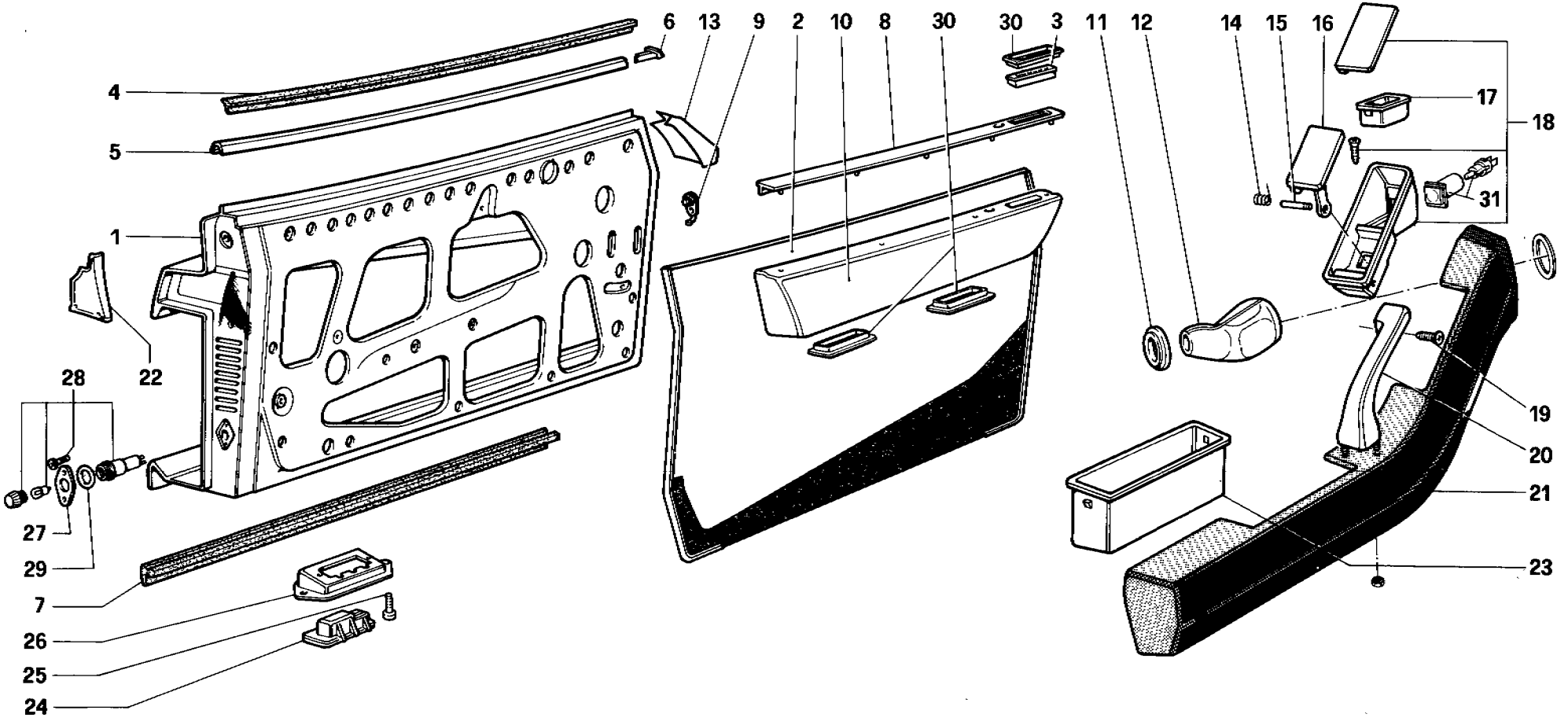

53523

Ferrari testarossa

PORTA - FINIZIONE
DOOR

TAV. 110
DATA: SETTEMBRE 1985

TAVOLA 110

Rif.	Dis. No. Part No.	Q.ty	DENOMINAZIONE	DESCRIPTION
1	61501700	1	Porta Sx. (Non vale per **USA**)	Left door (Not for **U.S.** version)
-	61540500	1	Porta Sx. (Per **USA**)	Left door (For **U.S.** version)
-	61501600	1	Porta Dx. (Non vale per **USA**)	Right door (Not for **U.S.** version)
-	61540600	1	Porta Dx. (Per **USA**)	Right door (For **U.S.** version)
-	61501900	1	**Pannello int. Sx. completo**	**Left panel complete**
-	61501800	1	**Pannello int. Dx. completo**	**Right panel complete**
2	61502100	1	Pannello int. Sx.	Left panel
-	61502000	1	Pannello int. Dx.	Right panel
3	61502300	1	Convogliatore aria Sx.	Left air tube
-	61502200	1	Convogliatore aria Dx.	Right air tube
4	61502500	1	Guarnizione Sx. (Fino vett. n. .....)	Left gasket (Until car n. .....)
-	61502400	1	Guarnizione Dx. (Fino vett. n. .....)	Right gasket (Until car n. .....)
4	61539500	1	Guarnizione Sx. (Dalla vett. n. .....)	Left gasket (From car n. .....)
-	61539400	1	Guarnizione Dx. (Dalla vett. n. .....)	Right gasket (From car n. .....)
5	61502700	1	Modanatura esterna Sx. (Fino vett. n.....)	Left outer moulding (Until car n. .....)
-	61502600	1	Modanatura esterna Dx. (Fino vett. n. .....)	Right outer moulding (Until car n. .....)
5	61539200	1	Modanatura esterna Sx. (Dalla vettura n. .....)	Left outer moulding (From car n. .....)
-	61539300	1	Modanatura esterna Dx. (Dalla vettura n. .....)	Right outer moulding (From car n. .....)
6	61502900	1	Intestatura Sx. (Fino vett. n. .....)	Left moulding end (Until car n. .....)
-	61502800	1	Intestatura Dx. (Fino vett. n. .....)	Right moulding end (Until car n. .....)
7	61503000	2	Guarnizione sottoporta (Fino vett. n. .....)	Underdoor gasket (Until car n. .....)
7	61539600	2	Guarnizione sottoporta (Dalla vett. n. .....)	Underdoor gasket (From car n. .....)
8	61503200	1	Modanatura interna Sx.	Left inner moulding
-	61503100	1	Modanatura interna Dx.	Right inner moulding
9	61503300	2	Interruttore	Switch
10	61503500	1	Rivestimento sup. pannello Sx.	Upper covering for left panel

Rif.	Dis. No. Part No.	Q.ty	DENOMINAZIONE	DESCRIPTION
-	61503400	1	Rivestimento sup. pannello Dx.	Upper covering for right panel
11	61503600	2	Anello convogliatore aria	Air tube ring
12	61503800	1	Condotto passaggio aria Sx.	L.H. air tube
-	61503700	1	Condotto passaggio aria Dx.	R.H. air tube
13	61505800	1	Guarnizione anteriore Sx.	Left gasket for door front side
-	61505700	1	Guarnizione anteriore Dx.	Right gasket for door front side
14	61504400	1	Molla Sx.	Left spring
-	61504300	1	Molla Dx.	Right spring
15	61504500	2	Perno	Pin
16	61504700	1	Maniglia Sx.	Left handle
-	61504600	1	Maniglia Dx.	Right handle
17	61504800	2	Vaschetta posacenere	As tray box
18	61505000	1	Posacenere Sx.	Left ash tray
-	61504900	1	Posacenere Dx.	Right ash tray
19	15672801	2	Vite	Screw
20	61505200	1	Maniglia Sx.	Left inner handle
-	61505100	1	Maniglia Dx.	Right inner handle
21	61505400	1	Appoggiabraccia Sx.	Left armrest
-	61505300	1	Appoggiabraccia Dx.	Right armrest
22	61506000	1	Guarnizione posteriore Sx.	Left gasket for door rear side
-	61505900	1	Guarnizione posteriore Dx.	Right gasket for door rear side
23	61505600	2	Portaoggetti porta	Door glove box
24	60842100	2	Fanalino cortesia	Courtesy lamp
25	17668201	4	Vite	Screw
26	60842000	2	Mostrina	Frame
27	61647000	2	Guarnizione	Gasket
26	102248	2	Fanale porta aperta	Open door light
29	102249	2	Mostrina	Frame
30	61533100	6	Mostrina per convogliatore	Frame for air outlet
31	61535800	2	Plafoniera	Open door marker

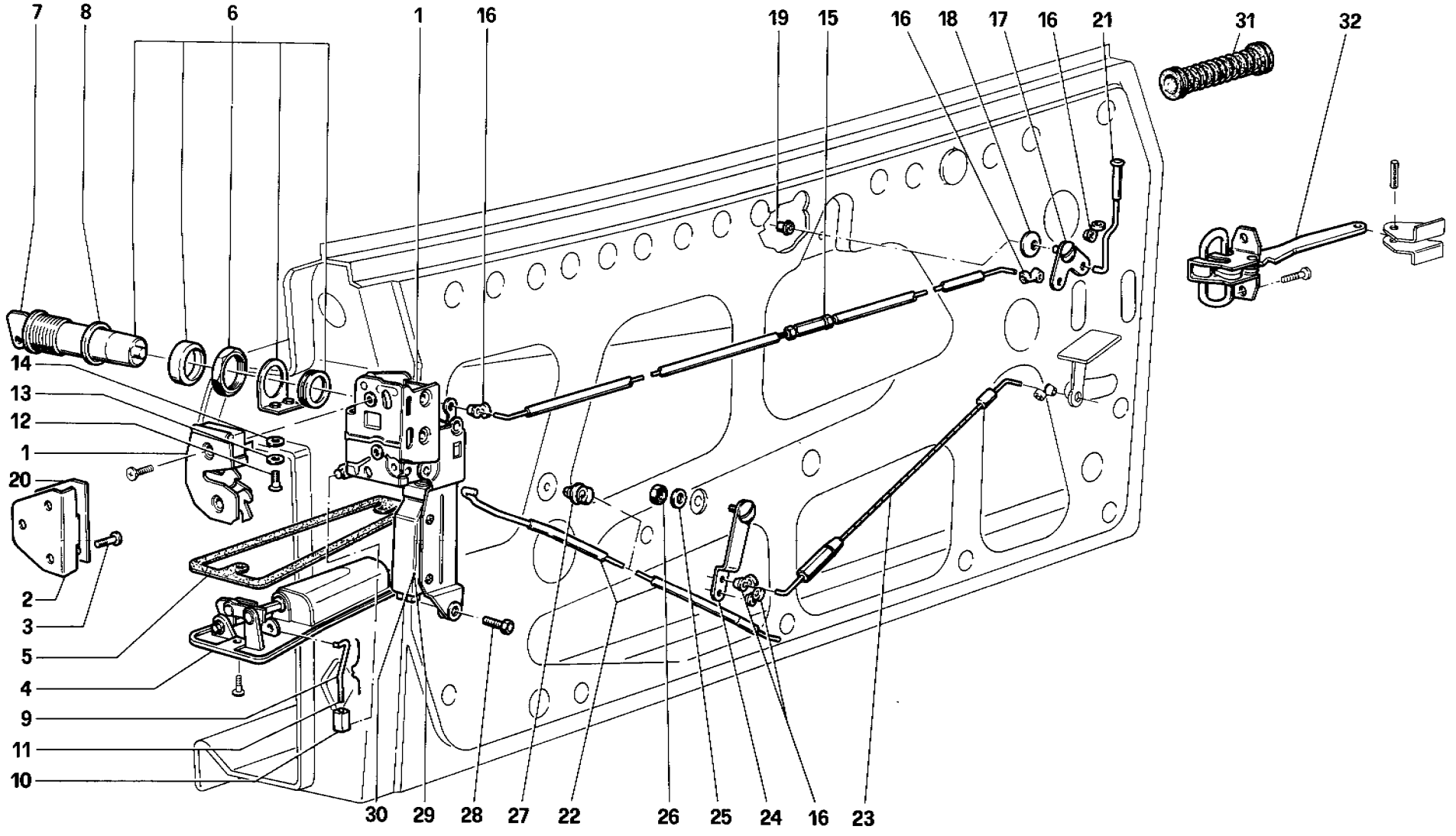

53520

Ferrari testarossa

PORTA - SERRATURA

DOOR - LOCKING DEVICE

TAV. 111

DATA: SETTEMBRE 1985

Rif.	Dis. No. Part No.	Q.ty	DENOMINAZIONE	DESCRIPTION
-	**61506200**	1	**Serratura porta Sx. completa GS**	**Lock for left door LHD (complete)**
-	**61506100**	1	**Serratura porta Dx. completa GS**	**Lock for right door LHD (complete)**
-	**61506400**	1	**Serratura porta Sx. completa GD**	**Lock for left door RHD (complete)**
-	**61506300**	1	**Serratura porta Dx. completa GD**	**Lock for right door RHD (complete)**
1	**61532200**	1	Serratura porta Sx.	Lock for left door
-	**61533300**	1	Serratura porta Dx.	Lock for right door
2	**61506500**	2	Scontrino serratura	Lock striker
3	**13303511**	4	Vite	Screw
4	**61506700**	1	Maniglia esterna porta Sx.	Outer handle for left door
-	**61506600**	1	Maniglia esterna porta Dx.	Outer handle for right door
5	**61506900**	1	Guarnizione maniglia Sx.	Gasket for left handle
-	**61506800**	1	Guarnizione maniglia Dx.	Gasket for right handle
6	**61507000**	2	Blocchetto con chiave (Fornito con serie **N. 61508600** - For **USA** serie N. **61533000**)	Lock with key (Series number **61508600** - For **U.S.** version series no. **61533000**)
7	**61507100**	2	Chiave	Key
8	**61507200**	2	Guarnizione blocchetto	Lock gasket
9	**61507300**	2	Asta	Rod
10	**61507400**	2	Manicotto	Sleeve
11	**61507500**	2	Molletta	Clip
12	**13271811**	2	Vite	Screw

Rif.	Dis. No. Part No.	Q.ty	DENOMINAZIONE	DESCRIPTION
13	**10519201**	1	Rondella	Washer
14	**10615271**	4	Rondella	Washer
15	**61507600**	2	Asta	Rod
16	**10578183**	10	Molletta	Clip
17	**61507700**	2	Leva	Lever
18	**12541870**	2	Rondella	Washer
19	**15627611**	2	Boccola	Bush
20	**61507800**	2	Protezione per scontrino	Striker protection
21	**61537300**	2	Pomello sicurezza	Security rod for door
22	**61507900**	2	Asta	Rod
23	**61508000**	2	Asta	Rod
24	**61508100**	2	Leva	Washer
25	**12643701**	2	Rondella	Washer
26	**14084211**	2	Dado	Nut
27	**14569580**	2	Molletta	Clip
28	**10977821**	2	Vite	Screw
29	**61508200**	1	Disposit. di blocco porta lato passeggero	Locking device for passenger side
30	**61508300**	1	Disposit. di blocco porta lato guida	Locking device for driver side
31	**61508400**	2	Soffietto per cavi elettrici	Belows for electric cables
32	**61508500**	2	Tirante arresto porta	Stop tie-rod for door

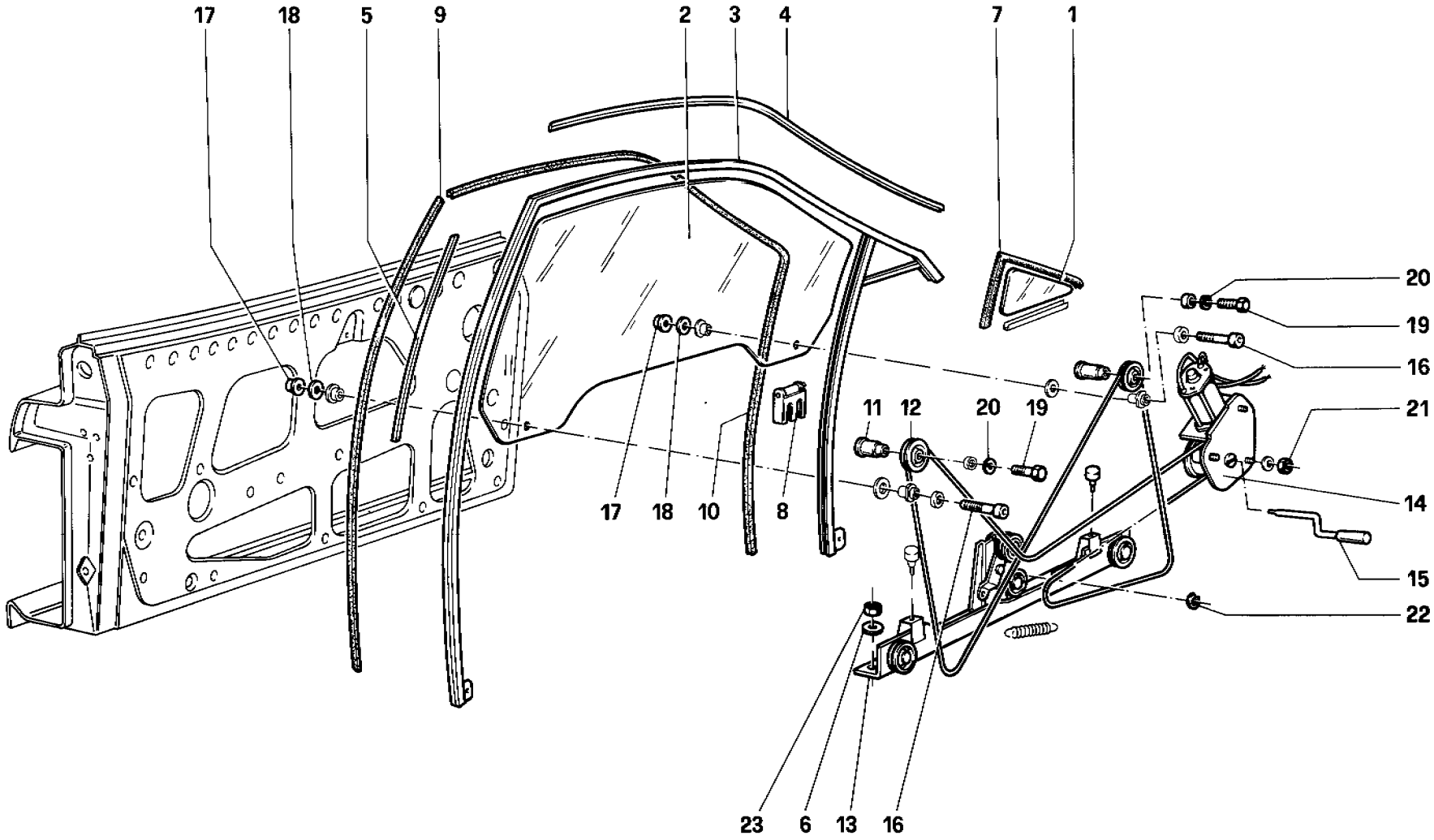

53524

Ferrari testarossa

PORTA - ALZACRISTALLI
DOOR - POWER WINDOW

TAV. 112
DATA: SETTEMBRE 1985

Rif.	Dis. No. Part No.	Q.ty	DENOMINAZIONE		DESCRIPTION	
1	61508800	1	Cristallo fisso Sx.	Fino alla vettura N. 147 Non vale per USA	Fixed left glass	Until car No. 147 Not for U.S. version
-	61508700	1	Cristallo fisso Dx.		Fixed right glass	
2	61509000	1	Cristallo porta Sx.		Fixed left door glass	
-	61508900	1	Cristallo porta Dx.		Fixed right door glass	
3	61509200	1	Telarino Sx.		Left frame work	
-	61509100	1	Telarino Dx.		Right frame work	
1	61533400	1	Cristallo fisso Sx.	Dalla vettura N. 148 e per USA	Fixed left glass	From car No. 148 and for U.S. version
-	61533500	1	Cristallo fisso Dx.		Fixed right glass	
2	61533600	1	Cristallo porta Sx.		Fixed left door glass	
-	61533700	1	Cristallo porta Dx.		Fixed right door glass	
3	61533800	1	Telarino Sx.		Left frame work	
-	61533900	1	Telarino Dx.		Right frame work	
4	61509300	2	Guarnizione superiore telarino		Upper gasket for framework	
5	61509400	2	Guarnizione posteriore telarino		Rear gasket for framework	
6	12640601	6	Rondella		Washer	
7	61539100	2	Gomma contorno cristallo fisso		Gasket for fixed glass	
8	61112100	2	Rullino guida vetro		Window guide roller	
9	61509800	2	Canalino superiore		Upper run channel	

Rif.	Dis. No. Part No.	Q.ty	DENOMINAZIONE		DESCRIPTION	
10	61509900	2	Canalino anteriore		Front run channel	
11	61510000	6	Perno per carrucola	Fino alla vettura N. 147	Sheave pin	Until car No. 147
12	61510100	6	Carrucola		Sheave	
11	61534000	4	Perno per carrucola	Dalla vettura N. 148	Sheave pin	From car No. 148
12	61534100	4	Carrucola		Sheave	
13	61510300	1	Traversa inferiore Sx.		Left lower crosspiece	
-	61510200	1	Traversa inferiore Dx.		Right lower crosspiece	
14	61510500	1	Alzacristallo Sx.		Left window regulator	
-	61510400	1	Alzacristallo Dx.		Right window regulator	
15	61510600	1	Maniglia di emergenza		Emergency handle	
16	14307920	4	Vite		Screw	
17	14084211	4	Dado		Nut	
18	12640601	4	Rondella		Washer	
19	10902221	4	Vite		Screw	
20	10615471	4	Rondella		Washer	
21	14084111	6	Dado		Nut	
22	16160976	2	Anello elastico		Spring ring	
23	14084211	6	Dado		Nut	

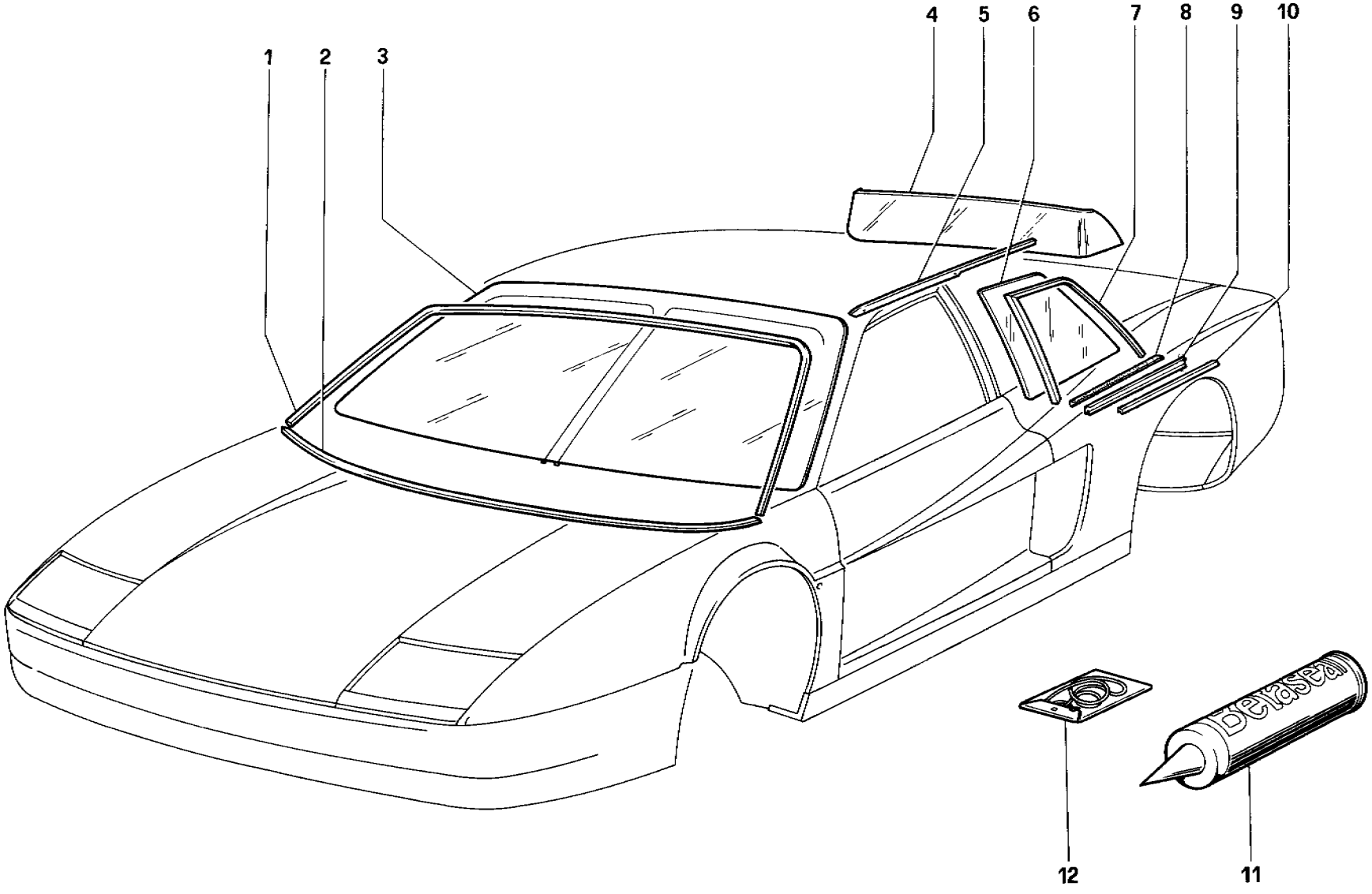

54510

Ferrari testarossa

CRISTALLI
WINDOWS

TAV. 113
DATA: SETTEMBRE 1985

Rif.	Dis. No. Part No.	Q.ty	DENOMINAZIONE	DESCRIPTION
1	61510700	1	Modanatura superiore	Upper moulding
2	61510800	1	Modanatura inferiore	Lower moulding
3	~~61510900~~	1	Cristallo parabrezza	Windshield glass 63020000
4	61511000	1	Cristallo lunotto	Rear window glass
5	61511200	1	Gocciolatoio Sx.	Left drip
-	61511100	1	Gocciolatoio Dx.	Right drip
6	61511400	1	Cristallo posteriore Sx.	Left glass
-	61511300	1	Cristallo posteriore Dx.	Right glass
7	61511600	1	Modanatura cristallo Sx.	Left glass moulding
-	61511500	1	Modanatura cristallo Dx.	Right glass moulding
8	61511700	2	Guarnizione (Fino vettura n. .....)	Gasket (Until car n. .....)
8	61540000	1	Guarnizione Sx. (Dalla vett. N. .....)	L.H. gasket (From car No. .....)

Rif.	Dis. No. Part No.	Q.ty	DENOMINAZIONE	DESCRIPTION
8	61539900	1	Guarnizione Dx (Dalla vett. N. .....)	R.H. gasket (From car No. .....)
9	61511900	1	Intelaiatura inferiore Sx. (Fino vett. N. .....)	Left lower frame (Until car No. .....)
-	61511800	1	Intelaiatura inferiore Dx (Fino vett. N. .....)	Right lower frame (Until car No. .....)
9	61539000	1	Intelaiatura inferiore Sx (Dalla vett. N. .....)	L.H. lower frame (From car No. .....)
-	61538900	1	Intelaiatura inferiore Dx (Dalla vett. N. .....)	R.H. lower frame (From car No. .....)
10	61512000	2	Modanatura inferiore cristallo (Fino vett. N. .....)	Lower glass moulding (Until car No. .....)
11	60676600	1	Sigillante parabrezza	Windscreen sealant
12	50127307	1	Cavo per antenna radio	Radio antenna cable

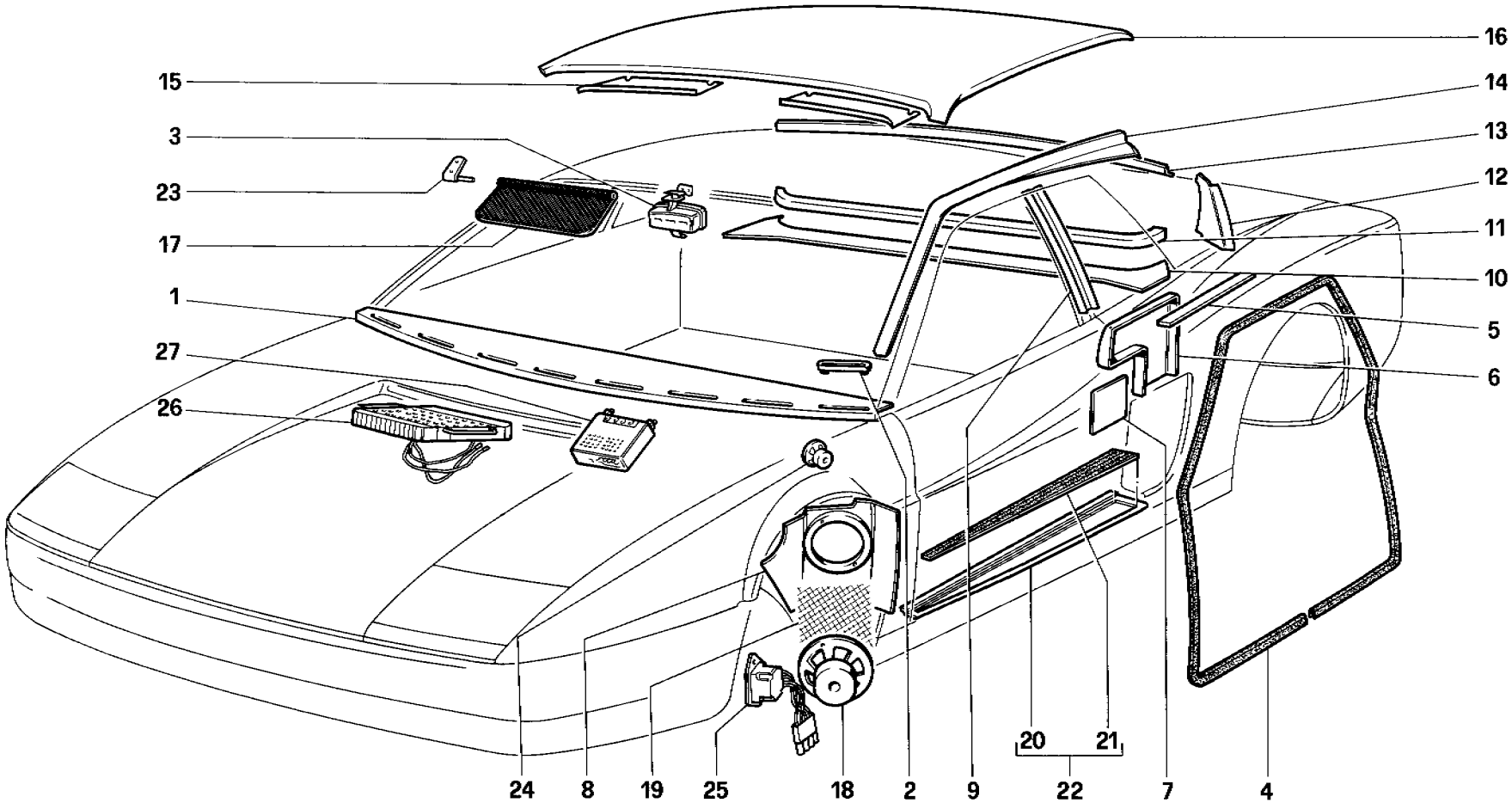

55102

Ferrari testarossa

ACCESSORI E RIVESTIMENTI INTERNI
ACCESSORIES AND TRIMS

TAV. **114**
DATA: *SETTEMBRE 1985*

TAVOLA 114

Rif.	Dis. No. Part No.	Q.ty	DENOMINAZIONE	DESCRIPTION
1	61512100	1	Ebanisteria inf. parabrezza	Windshield lower trim
2	61512200	7	Mostrina uscita aria	Air outlet
3	61512300	1	Specchio retrovisore interno	Inner rear view mirror
4	61528200	2	Gomma porta	Door gasket
5	61512500	1	Ebanisteria fianchetto Sx.	Left side trim
-	61512400	1	Ebanisteria fianchetto Dx.	Right side trim
6	61512700	1	Fianchetto post. Sx.	Left side rear panel
-	61512600	1	Fianchetto post. Dx.	Right side rear panel
7	61512900	1	Intestatura fianchetto Sx.	Left side panel
-	61512800	1	Intestatura fianchetto Dx.	Right side panel
8	61513100	1	Fianchetto ant. Sx. **GS**	Left side front panel **LHD**
-	61513000	1	Fianchetto ant. Dx. **GS**	Right side front panel **LHD**
-	61534200	1	Fianchetto ant. Sx. **GD**	Left side front panel **RHD**
-	61534300	1	Fianchetto ant. Dx. **GD**	Right side front panel **RHD**
9	61513300	1	Ebanisteria montante centr. Sx.	Trim for left central fender
-	61513200	1	Ebanisteria montante centr. Dx.	Trim for right central fender
10	61513400	1	Piano sotto lunotto	Rear window plane
11	61513500	1	Ebanisteria inf. lunotto	Rear window lower trim
12	61513700	1	Ebanisteria mont. post. tetto Sx.	Trim for rear left fender
-	61513600	1	Ebanisteria mont. post. tetto Dx.	Trim for rear right fender
13	61513800	1	Ebanisteria sup. lunotto	Rear window upper trim
14	61514000	1	Ebanisteria lat. tetto Sx.	Trim for roof left side
-	61513900	1	Ebanisteria lat. tetto Dx.	Trim for roof right side
15	61514300	1	Ebanisteria super. barabrezza Dx.	Right windshield upper trim

Rif.	Dis. No. Part No.	Q.ty	DENOMINAZIONE	DESCRIPTION
-	61514400	1	Ebanisteria super. parabrezza Sx.	Left windshield upper trim
16	61514500	1	Imperiale	Inner roof
17	61514600	1	Visiera parasole Dx.	Right sun visor
-	61514700	1	Visiera parasole Sx.	Left sun visor
18	61643800	2	Altoparlante	Loudspeaker
19	61514800	2	Griglia altoparlante	Loudspeaker grill
20	61515000	1	Armatura batticalcagno Sx.	Frame for left underdoor moulding
-	61514900	1	Armatura batticalcagno Dx.	Frame for right underdoor moulding
21	61515200	1	Gomma per batticalcagno Sx.	Rubber insert for left underdoor moulding
-	61515100	1	Gomma per batticalcagno Dx.	Rubber insert for right underdoor moulding
22	61515400	1	Batticalcagno completo Sx.	Left underdoor moulding, complete
-	61515300	1	Batticalcagno completo Dx.	Right underdoor moulding, complete
23	61515500	2	Supporto per visiera parasole Dx.	Right sun visor support
-	61515600	2	Supporto per visiera parasole Sx.	Left sun visor support
24	61643900	2	Tweeter	Tweeter
25	61644000	2	Filtro per altoparlante	Loudspeaker filter
26	61643700	1	Amplificatore (Non vale per **USA**) (Dopo esaurimento vale n. **129045**	Amplifier (Not for **U.S.** version) After exhaustion use P N. **129045**
27	61643600	1	Radio con mangianastri (Non vale per **USA**) - Dopo esaurimento vale n. **129044**	Radio with tape recorder (Not for **U.S.** version) - After exhaustion use P.N. **129044**

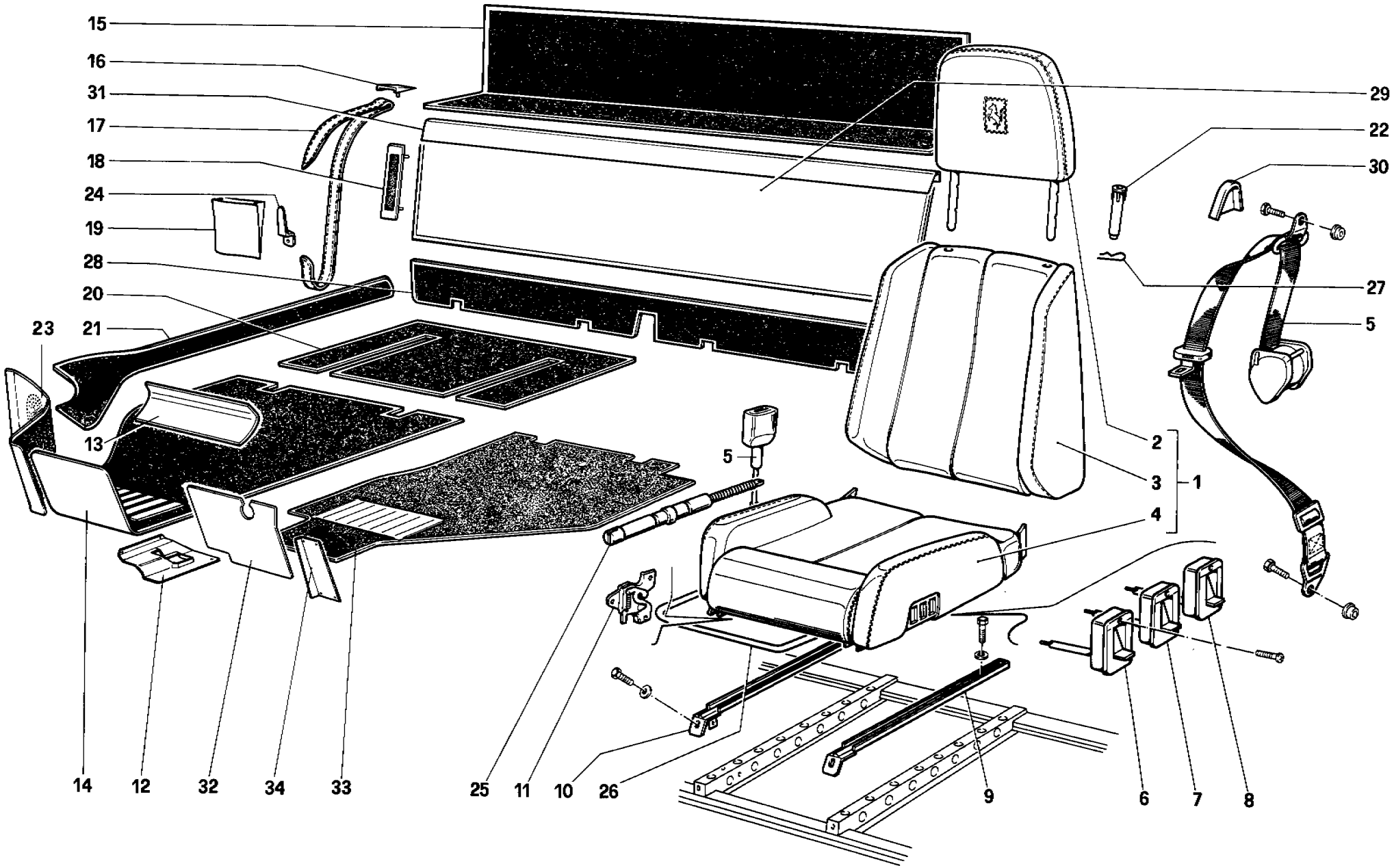

55010

Ferrari testarossa

SEDILI E TAPPETI INTERNI
SEATS AND CARPETS

TAV. **115**

DATA: *SETTEMBRE 1985*

Rif.	Dis. No. Part No.	Q.ty	DENOMINAZIONE	DESCRIPTION
1	61515800	1	**Sedile completo Sx.** (Fino vett. n. **169**)	**Front left seat, complete** (Until car no. **168**)
-	61515700	1	**Sedile completo Dx.** (Fino vett. n. **168**)	**Front right seat, complete** (Until car no. **168**)
1	61537900	1	**Sedile completo Sx.** (Dalla vett. n. **169**)	**Front left seat, complete** (Starting from car no. **169**)
-	61537800	1	**Sedile completo Dx.** (Dalla vett. n. **169**)	**Front right seat, complete** (Starting from car no. **169**)
2	61515900	2	Appoggiatesta (Per sedili **61515700** e **61515800**)	Headrest (For seats PN. **61515700** and **61515800**)
2	61538000	2	Appoggiatesta (Per sedili **61537900** e **61537800**)	Headrest (For seats PN. **61537900** and **61537800**)
3	61516100	1	Schienale Sx.	Left back rest
-	61516000	1	Schienale Dx.	Right back rest
4	61516300	1	Cuscino Sx.	Left bottom
-	61516200	1	Cuscino Dx.	Right bottom
5	123087	2	Cinture di sicurezza (Non vale per **USA**)	Safety belt (Not for **U.S.** version)
5	123088	2	Cinture di sicurezza (Per **USA**)	Safety belt (For **U.S.** version)
•6	61516400	2	Dispositivo sblocco serrature	Lock release
•7	61516500	2	Dispositivo regolazione	Adjuster
•8	61516600	2	Dispositivo regolazione	Adjuster
9	61516700	2	Guida scorrimento Sx.	Left seat guide
10	61516800	2	Guida scorrimento Dx.	Right seat guide
11	61517000	1	Serratura Sx.	Left lock
-	61516900	1	Serratura Dx.	Right lock
12	61517100	1	Copripedale acceleratore	Accelerator pedal cover
13	61517200	1	Ricoprimento sottoplancia per **GS**	Dash board cover for **LHD**
-	61517300	1	Ricoprimento sottoplancia per **GD**	Dash board cover for **RHD**
14	61517400	1	Tappeto anter. Dx. per **GS** (Fino vettura n. .....)	Front right carpet for **LHD** (Until car no. .....)
-	61517500	1	Tappeto anter. Sx. per **GS** (Fino vettura n. .....)	Front left carpet for **LHD** (Until car no. .....)
-	61517600	1	Tappeto anter. Dx. per **GD** (Fino vettura n. .....)	Front right carpet for **RHD** (Until car no.....)
-	61517700	1	Tappeto anter. Sx. per **GD** (Fino vettura n. .....)	Front left carpet for **RHD** (Until car no. .....)
15	61517800	1	Tappeto paratia divisionale	Shieldpanel carpet
			RIVESTIMENTI	**COVERS**
-	61542500		Rivestimento cuscino sedile Dx.	Right bottom cover
-	61542600		Rivestimento cuscino sedile Sx.	Left bottom cover
-	61542700		Rivestimento schienale	Back rest cover
-	61542800		Rivestimento appoggiatesta	Headrest cover

Rif.	Dis. No. Part No.	Q.ty	DENOMINAZIONE	DESCRIPTION
16	61517900	2	Supporto fissaggio cinghia bagagli	Luggage belt fixing support
17	61518000	2	Cinghia fissaggio bagagli	Luggage belt fixing support
18	61518100	2	Ritegno per cinghia	Luggage belt stop
19	61518200	2	Portadocumenti Dx.	Right poket
-	61518300	2	Portadocumenti Sx.	Left poket
20	61518400	1	Tappeto poster. Dx. per **GS**	Rear right carpet for **LHD**
-	61518500	1	Tappeto poster. Sx. per **GS**	Rear left carpet for **LHD**
-	61518600	1	Tappeto poster. Dx. per **GD**	Rear right carpet for **RHD**
-	61518700	1	Tappeto poster. Sx. per **GD**	Rear left carpet for **RHD**
21	61518800	1	Tappeto brancardo Dx. per **GS**	Right framework carpet for **LHD**
-	61518900	1	Tappeto brancardo Sx. per **GS**	Left framework carpet for **LHD**
-	61519000	1	Tappeto brancardo Dx. per **GD**	Right framework carpet for **RHD**
-	61519100	1	Tappeto brancardo Sx. per **GD**	Left framework carpet for **RHD**
22	61519200	4	Boccola	Bush
23	61540200	1	Tappeto laterale Dx.	RH side carpet
-	61540100	1	Tappeto laterale Sx.	LH side carpet
24	61519500	2	Staffa fiss. portadocumenti	Poket support
•25	61519600	1	Dispositivo regolazione Dx.	R.H. adjuster
-	61534400	1	Dispositivo regolazione Sx.	L.H. adjuster
26	61519700	2	Leva sgancio sedile	Seat releasing lever
27	61519800	8	Molla ritegno	Stop spring
28	61519900	1	Tappeto paratia tunnel per **GS**	Tunnel shield panel carpet, for **LHD**
-	61520000	1	Tappeto paratia tunnel per **GD**	Tunnel shield panel carpet, for **RHD**
29	61520100	1	Rivestimento inferiore	Lower covering
30	61520200	2	Mostrina cinture sicurezza	Safety belt support protection
31	61534500	1	Ebanisteria su parete divisionale	Trim for lower covering
32	61538400	1	Tappeto ant. verticale **GS** (Dalla vettura n.....)	Front vertical carpet for **LHD** (Starting from car no. .....)
-	61538700	1	Tappeto ant. verticale **GD** (Dalla vettura n. .....)	Front vertical carpet for **RHD** (Starting from car no.....)
33	61538500	1	Tappeto anteriore **GS** (Dalla vettura n. .....)	Front carpet for **LHD** (Starting from car no. .....)
-	61538800	1	Tappeto anteriore **GD** (Dalla vettura n. .....)	Front carpet for **RHD** (Starting from car no. .....)
34	61538100	1	Appoggiapiedi lato guida (**GS**)	Footrest, driver side (**LHD**)

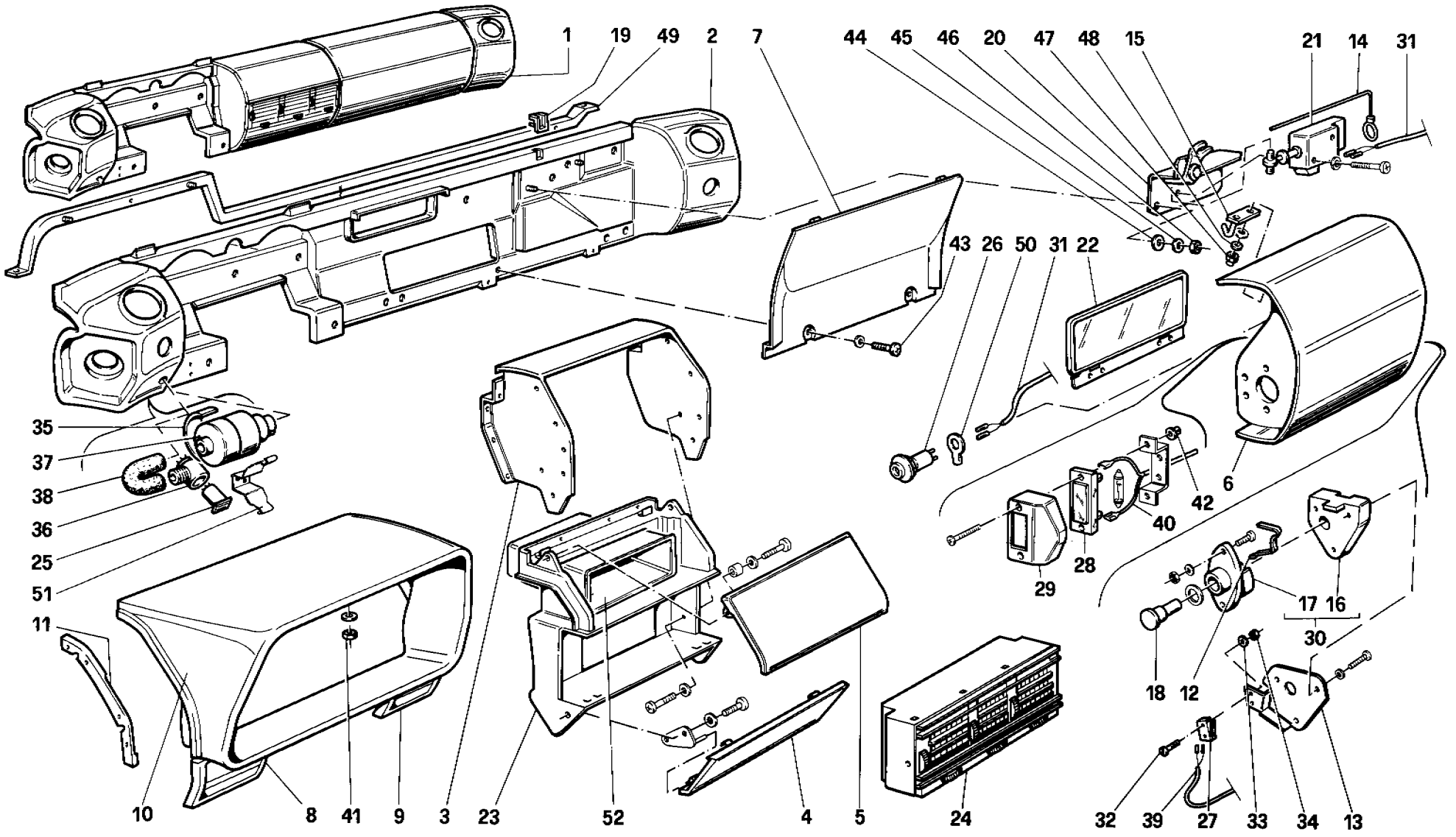

56016

Ferrari testarossa

PLANCIA PORTASTRUMENTI
DASHBOARD

TAV. **116**
DATA: *SETTEMBRE 1985*

Rif.	Dis. No. Part No.	Q.ty	DENOMINAZIONE	DESCRIPTION
1	61520300	1	Assieme plancia per **GS** (senza sede strumenti)	**LHD** dash board assembly (without instruments seat)
-	61520400	1	Assieme plancia per **GD** (senza sede strumenti)	**RHD** dash board assembly (without instruments seat)
-	61520500	1	Assieme plancia per **GD** Australia (senza strumenti	**RHD** dash board assembly for Australia (without instruments seat)
-	61530000	1	Assieme plancia per **GS** (con sede strumenti)	**LHD** dash board assembly for **LHD** (with instruments seat)
-	61530100	1	Assieme plancia per **GD** (con sede strumenti)	**RHD** dash board assembly for **RHD** (with instruments seat)
-	61530200	1	Assieme plancia per **GD** Australia (con sede strumenti)	**RHD** dash board assembly for Australia (with instruments seat)
2	61520600	1	Plancia portastrumenti per **GS**	Dash board frame for **LHD**
-	61520700	1	Plancia portastrumenti per **GD**	Dash board frame for **RHD**
3	61520800	1	Parte centrale plancia per **GS**	Dash board central section for **LHD**
-	61520900	1	Parte centrale plancia per **GD**	Dash board central section for **RHD**
4	61521000	1	Chiusura centrale plancia	Dash board central panel
5	61521100	1	Sportello centrale plancia	Dash board central cover
6	61521200	1	Cassetto plancia per **GS**	Dash board box for **LHD**
-	61521300	1	Cassetto plancia per **GD**	Dash board box for **RHD**
7	61521400	1	Riparo	Dash board box panel
8	61521500	1	Riporto Dx.	Small right cover
9	61521600	1	Riporto Sx.	Small left cover
10	61521700	1	Sede strumenti	Housing instruments
11	61521900	1	Angolare Sx.	Left angle piece
-	61521800	1	Angolare Dx.	Right angle piece
12	61522000	2	Molla	Clip
13	61522100	1	Staffa (**GS**)	Bracket (**LHD**)
-	61534600	1	Staffa (**GD**)	Bracket (**RHD**)
14	61522200	1	Cavo sicurezza	Safety cable
15	61522300	1	Scontrino serratura cassetto	Lock striker
16	61522400	1	Cerniera fissa Dx.	Right fixed hinge
-	61522500	1	Cerniera fissa Sx.	Left fixed hinge
17	61522600	1	Cerniera mobile Dx.	Right mobile hinge
-	61522700	1	Cerniera mobile Sx.	Left mobile hinge
18	61522800	2	Perno	Pin
19	61522900	1	Mostrina	Frame
20	61523000	1	Staffa serratura	Lock bracket

Rif.	Dis. No. Part No.	Q.ty	DENOMINAZIONE	DESCRIPTION
21	61523100	1	Magnete serratura	Lock magnet
22	61523200	1	Specchio cortesia	Courtesy mirror
23	61523300	1	Struttura diffusore aria per **GS**	Frame work for **LHD**
-	61523400	1	Struttura diffusore aria per **GD**	Frame work for **RHD**
24	61523500	1	Bocchetta centrale	Central air outlet
25	61079100	1	Sensore interno abitacolo	Sensor for internal temperature
26	61523600	1	Presa corrente	Socket
27	61523700	1	Interruttore comando plafoniera	Switch
28	61647200	2	Plafoniera cassetto	Dash board box lamp
29	61523800	2	Mostrina plafoniera cassetto	Dash board box lamp frame
30	61523900	1	Ass. cerniera cassetto Dx.	Right dashboard box hinge
-	61524000	1	Ass. cerniera cassetto Sx.	Left dashboard box hinge
31	124410	1	Cavi presa corrente	Socket cables
32	61524100	2	Vite	Screw
33	61524200	2	Rondella	Washer
34	61524300	2	Dado	Nut
35	120065	1	Anello toroidale	Sensor ring
36	61079200	1	Sede sensore	Box sensor
37	61079300	1	Ventola aspirazione per sensore	Suction fan for sensor
38	124039	1	Tubo da ventola a sensore	Tube from suction fan to sensor
39	124409	1	Cavi interruttore	Switch cables
40	124411	1	Cavi plafoniera	Lamp cables
41	14084111	4	Dado	Nut
42	12611342	4	Madrevite	Female screw
43	15688301	2	Vite	Screw
44	12643701	2	Rondella	Washer
45	10519401	2	Rondella	Washer
46	15896211	2	Dado	Nut
47	14051811	2	Dado	Nut
48	10519201	4	Rondella	Washer
49	61524500	1	Intelaiatura fissaggio plancia per **GS**	Dashboard support structure for **LHD**
-	61524600	1	Intelaiatura fissaggio plancia per **GD** (Escl. Australia)	Dashboard support structure for **RHD** (except for Australia)
-	61524700	1	Intelaiatura fiss. plancia solo **GD** Australia	Dashboard support structure only for **RHD** Australia
50	61524800	1	Teminale negativo	Negative terminal
51	61089500	1	Staffa fiss. ventola	Bracket
52	61541600	1	Contenitore radio (**USA**)	Radio seat (**U.S.** version)

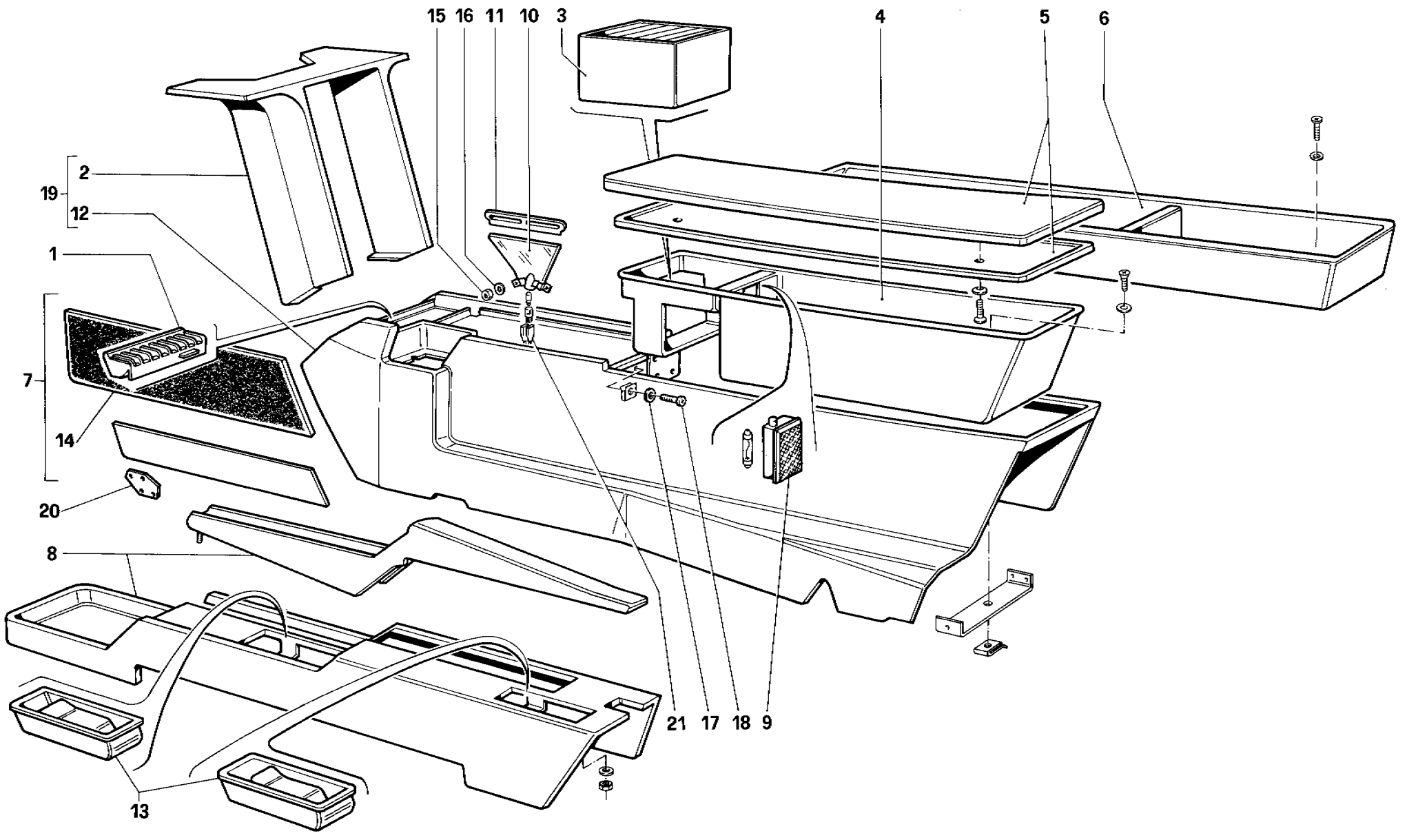

55514

Ferrari testarossa

TUNNEL CENTRALE
CENTRAL TUNNEL

TAV. **117**
DATA: *SETTEMBRE 1985*

Rif.	Dis. No. Part No.	Q.ty	DENOMINAZIONE	DESCRIPTION
1	61524900	1	Portamonete	Money case
2	61525000	2	Mobiletto verticale **GS**	Central consol **LHD**
-	61534700	1	Mobiletto verticale **GD**	Central consol **RHD**
3	61525100	6	Porta cassette	Cassette box
4	61525200	1	Cassetto portaoggetti **GS**	Glove box for **LHD**
-	61530400	1	Cassetto portaoggetti **GD**	Glove box for **RHD**
5	61525300	1	Sportello cassetto portaoggetti **GS**	Glove box cover **LHD**
-	61534900	1	Sportello cassetto portaoggetti **GD**	Glove box cover **RHD**
6	61525400	1	Portaoggetti lato passeggero	Glove box for passenger
7	61525500	1	Parete laterale mobiletto Sx. **GS**	Left console panel **LHD**
-	61541700	1	Parete laterale mobiletto Sx. (**Arabia**)	Left console panel (**Arabia**)
-	61525600	1	Parete laterale mobiletto Dx. **GS**	Right console panel **LHD**
-	61535200	1	Parete laterale mobiletto Sx. **GD**	Left console panel **RHD**
-	61535100	1	Parete laterale mobiletto Dx. **GD**	Right console panel **RHD**
8	61525700	1	Consolle leva freno a mano **GS**	Side console **LHD**
-	61535000	1	Consolle leva freno a mano **GD**	Side console **RHD**
9	61540300	1	Plafoniera illuminazione cassetto porta-oggetti	Glove box lamp
10	61651600	1	Prisma guida luce	Glass
11	61525800	2	Mostrina per prisma	Glass frame
12	61525900	1	Tunnel **GS**	Tunnel **LHD**

Rif.	Dis. No. Part No.	Q.ty	DENOMINAZIONE	DESCRIPTION
-	61534800	1	Tunnel **GD**	Tunnel **RHD**
13	60297207	1	Maniglia apertura baule	Handle for luggage compartment lid opening
-	60297207	1	Maniglia apertura cofano motore	Handle for engine compartment lid opening
14	61530500	1	Tappeto parete laterale mobiletto **GS**	**LHD** console side panel upholstery
-	61530600	1	Tappeto parete laterale mobiletto **GD**	**RHD** console side panel upholstery
15	10794011	4	Dado	Nut
16	12642801	4	Rondella	Washer
17	10519201	1	Rondella	Washer
18	15687201	3	Vite	Screw
19	61526000	1	Mobiletto sottoplancia completo **GS**	Complete below dashboard console for **LHD**
-	61526100	1	Mobiletto sottoplancia completo **GD**	Complete below dashboard console for **RHD**
20	61530700	1	Piastra protezione pedale acceleratore **GS**	**LHD** accelerator pedal protection plate
-	61530800	1	Piastra protezione pedale acceleratore **GD**	**RHD** accelerator pedal protection plate
21	124376	1	Cavi collegamento plafoniere sul tunnel	Cables for tunnel lamp

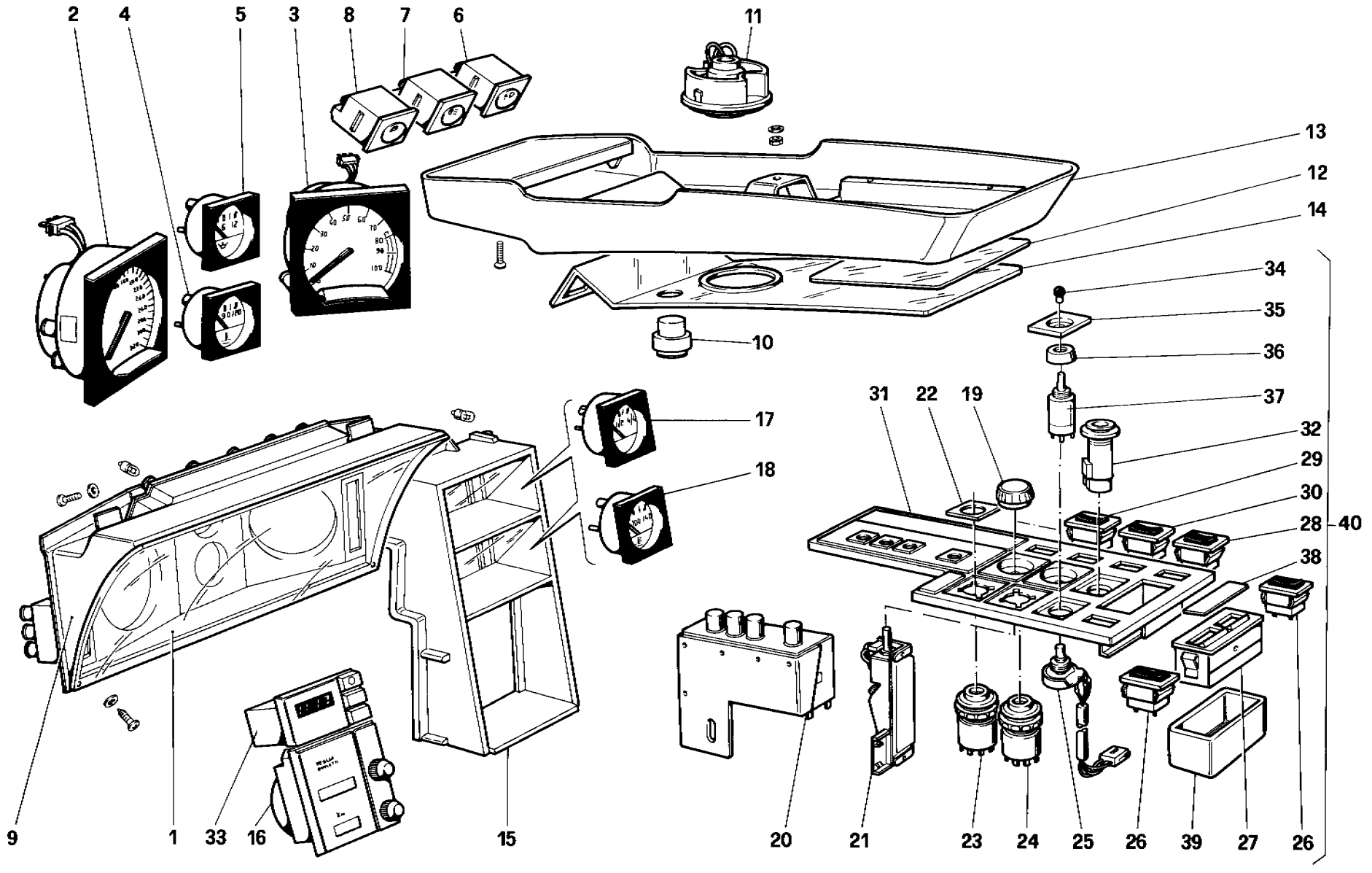

566715

Ferrari testarossa

STRUMENTAZIONE E ACCESSORI ABITACOLO
INSTRUMENTS AND PASSENGER COMPARTMENT ACCESSORIES

TAV. **118**
DATA: *SETTEMBRE 1985*

Rif.	Dis. No. Part No.	Q.ty	DENOMINAZIONE	DESCRIPTION
1	61526200	1	Trasparente curvo	Concave transparent cover
2	119729	1	Tachimetro elettronico	Speedometer KLM
-	119734	1	Contamiglia elettronico	Electronic mileage odometer SPEEDO
3	119728	1	Contagiri elettronico	Rev counter
4	119730	1	Termometro acqua per **GS** (Non vale per **USA**)	Water temperature gauge (Not for **U.S.** version)
-	119817	1	Termometro acqua per **GD** e **USA**	Water temperature gauge for **RHD** and **U.S.** version
5	119732	1	Indicatore pressione olio per **GS** (Non vale per **USA**)	Oil pressure gauge for **LHD** (Not for **U.S.** version)
-	119737	1	Indicatore pressione olio per **GD** e **USA**	Oil pressure gauge for **RHD** and **U.S.** version)
6	121609	1	Interruttore retronebbia (Non vale per **USA**)	Rear fog light switch (Not for **U.S.** version)
-	120644	1	Finto interruttore (Vale per **USA**)	Dummy switch (For **U.S.** version)
7	121607	1	Interruttore fendinebbia	Fog light switch
8	121608	1	Interruttore lunotto termico	Heated rear window switch
9	123361	1	Assieme pannello centrale per **GS**	Central panel assembly for **LHD**
-	123647	1	Assieme pannello centrale per **USA**	Central panel assembly for **U.S.** version)
-	123651	1	Assieme pannello centrale **GD**	Central panel assembly for **RHD**
-	123653	1	Assieme pannello centrale per Sud Africa	Central panel assembly for Sud Africa
-	123649	1	Assieme pannello centrale per Canada	Central panel assembly for Canada
10	61526300	2	Interruttore spot	Push button spot
11	61526400	1	Faretto per illuminaz. interna	Spot for passenger compartment light
12	61526500	1	Opaline su consolle tetto	Opal cover on roof console
13	61526600	1	Consolle superiore	Upper console
14	61526700	1	Mostrina trasparente	Transparent cover
15	123645	1	Assieme strumenti su console per **GS**	Console, complete for **LHD**
-	123652	1	Assieme strumenti su console per **GB**	Console, complete for **GB**
-	123648		Assieme strumenti su console per **USA**	Console, complete for **U.S.** version
-	123654	1	Assieme strumenti su console per **GD** e **Sud Africa**	Console, compelte for **RHD** and **Sud Africa**
-	123650	1	Assieme strumenti su console per Canada	Console, complete for Canada
16	119752	1	Totalizzatore di percorso in Km	Total odometer (Kms)

Rif.	Dis. No. Part No.	Q.ty	DENOMINAZIONE	DESCRIPTION
-	119756	1	Totalizzatore di percorso in miglia	Total odometer (Miles)
17	119733	1	Strumento indic. livello carburante (No **USA**)	Fuel level gauge (Not for **U.S.** and **CH** version)
-	119819	1	Strumento indic. livello carburante per **USA** e **Canada**	Fuel level gauge (For **U.S.** and **CDN** version)
18	119731	1	Termometro olio **GS** (Non vale per **USA**)	Oil temperature gauge **LHD** (Not for **U.S.** version)
-	119818	1	Termometro olio per **GD** e **USA**	Oil temperature gauge for **RHD** and **U.S.** version
19	124079	2	Pomello	Knob
20	124075	1	Pulsantiera aria condizionata	Air conditioner push button unit
21	124078	1	Regolazione velocità condizionatore	Air conditioner control button unit
22	124088	2	Mostrina	Frame
23	124086	1	Interr. luci emergenza	Switch for vehicle hazard lights
24	124087	1	Interr. luci parcheggio	Parking lights switch
25	61078700	1	Potenziometro regol. temp. aria cond.	Potentiometer for air conditioner temperature
26	124085	2	Interr. comando aria ai piedi	Switch for feet air
27	124082	1	Regolatore mandata aria ai piedi	Adjuster for feet air
28	124077	1	Interr. comando apertura cassetto	Push button opening glove box
29	61319200	1	Interr. per alzacristallo Dx.	Switch for right window control
30	61319100	1	Interr. per alzacristallo Sx.	Switch for left window control
31	124074	1	Pannello sede comandi	Controls housing panel
32	61503900	2	Accendisigari completo	Cigarette lighter
-	61504000	2	Corpo accendisigari	Cigarette lighter casing
-	61504100	2	Candela per accendisigari	Cigarette lighter plug
-	61504200	2	Ghiera fissaggio accendisigari	Ring nut securing cigarette lighter
32	123646	1	Orologio	Clock
34	124081	2	Pomello per interruttore	Joy-stick knob
35	124080	2	Mostrina	Frame
36	60730900	2	Ghiera	Ring nut
37	61526900	1	Interruttore specchio retrovis. esterno	Joy-stick for outside mirror
38	124084	1	Filtro per display	Display filter
39	124083	1	Scatola protezione	Housing
40	61527100	1	Mostrina sede comandi	Instruments frame, complete

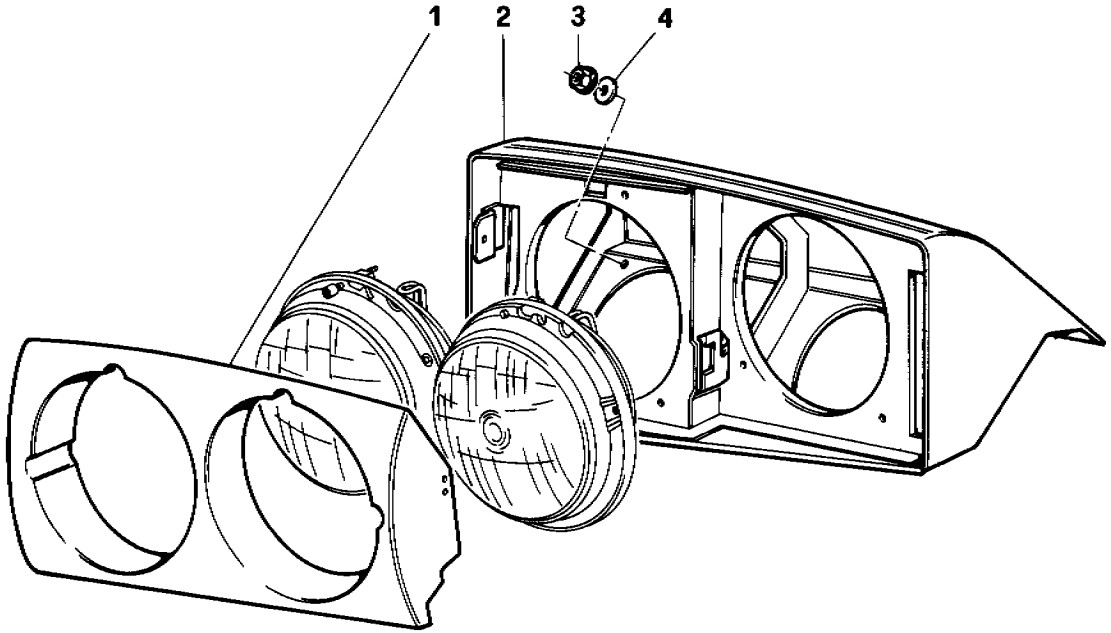

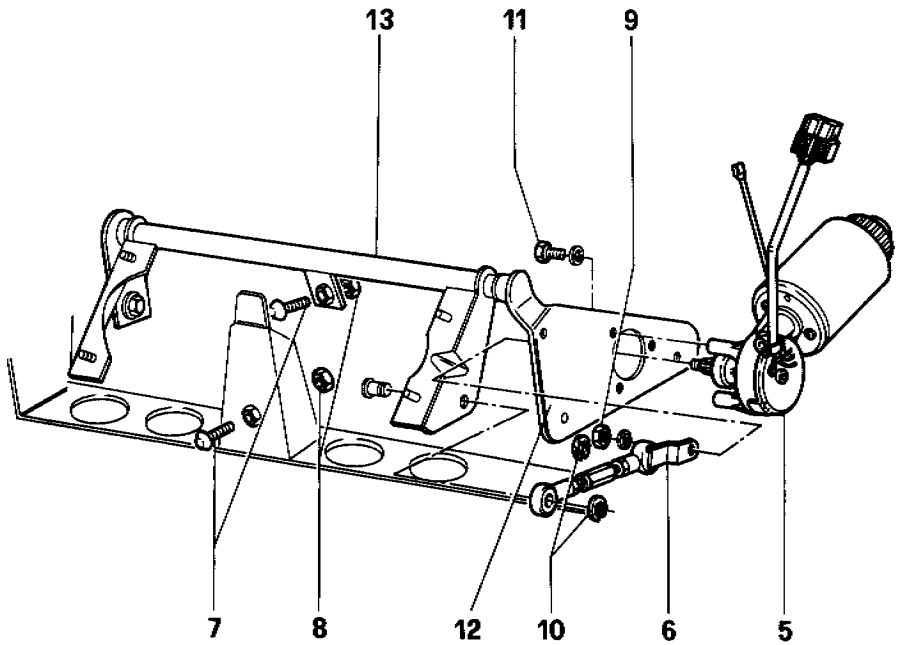

57515

Ferrari
testarossa

DISPOSITIVO ALZAFARI
FRONT HEADLIGHT LIFTING DEVICE

TAV. **119**
DATA: *SETTEMBRE 1985*

TAVOLA 119

Rif.	Dis. No. Part No.	Q.ty	DENOMINAZIONE	DESCRIPTION
1	61527300	1	Cornice Sx. proiettori	Left headlamp frame
-	61527200	1	Cornice Dx. proiettori	Right headlamp frame
2	61527500	1	Sportello contenitore fari Sx.	Housing for left headlamp flap
-	61527400	1	Sportello contenitore fari Dx.	Housing for right headlamp flap
3	14084011	8	Dado	Nut
4	10520101	8	Rondella	Washer
5	60727600	1	Motorino alzafari Sx.	Lifting motor for left headlamp
-	60727500	1	Motorino alzafari Dx. 149134	Lifting motor for right headlamp
6	61268600	2	Biella	Connecting rod

Rif.	Dis. No. Part No.	Q.ty	DENOMINAZIONE	DESCRIPTION
7	10725911	6	Puntalino regolazione fari	Pin
8	11087876	4	Dado	Nut
9	10902321	6	Dado	Nut
10	10571570	6	Anello elastico	Spring ring
11	10571570	2	Vite	Screw
12	61531300	1	Staffa supporto mot. Sx.	L.H. support bracket
-	61531200	1	Staffa supporto mot. Dx.	R.H. support bracket
13	61531100	1	Assieme movimento soll. fari Sx.	Lifting linkage for left lamp
-	61531000	1	Assieme movimento soll. fari Dx.	Lifting linkage for right lamp

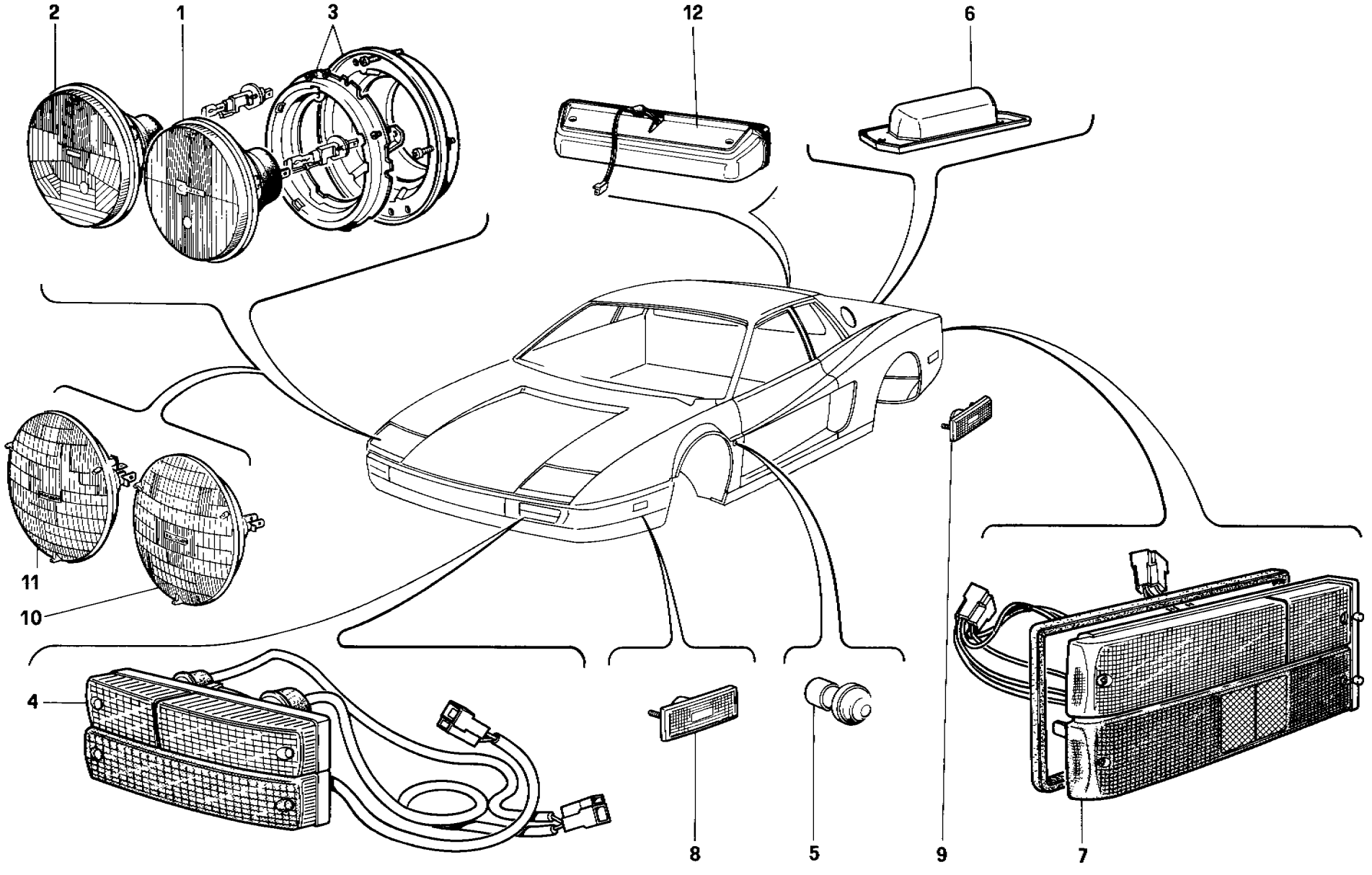

Ferrari testarossa

FANALERIA
LAMPS

TAV. **120**
DATA: *SETTEMBRE 1985*

Rif.	Dis. No. Part No.	Q.ty	DENOMINAZIONE	DESCRIPTION
1	60907200	2	Abbagliante (escluso **F**)	High beam lamp (not for **F**)
1	61005400	2	Abbagliante (solo per **F**)	High beam lamp (only for **F**)
2	60907400	2	Anabbagliante (escluso **GD** e **F**)	Low beam lamp (not for **RHD** and **F**)
2	60944800	2	Anabbagliante (solo per **GD**)	Low beam lamp (only for **RHD**)
2	61005600	2	Anabbagliante (solo per **F**)	Low beam lamp (only for **F**)
3	61646400	1	Contenitore abbagliante Dx.	Ring frame for right high beam lamp
3	61646500	1	Contenitore abbagliante Sx.	Ring frame for left high beam lamp
3	61646600	1	Contenitore anabbagliante Dx.	Ring frame for right low beam lamp
3	61646700	1	Contenitore anabbagliante Sx.	Ring frame for left low beam lamp
4	61725800	1	Fanalino ant. posiz. direz. lampeggio Dx. per **GS** (escluso **D** - **USA** e **F**)	Front right side - direction - flashing light for **LHD** (**D** - **USA** excluded
4	61725900	1	Fanalino ant. posiz. direz. lampeggio Sx. per **GS** (escluso **D** - **USA** e **F**)	Front left side - direction - flashing light for **LHD** (**D** - **USA** excluded)
4	61815900	1	Fanalino ant. posiz. direz. lampeggio Dx. (solo per **F**)	Front right side - direction flashing light (only for **F**)
4	61816000	1	Fanalino ant. posiz. direz. lampeggio Sx. (solo per **F**)	Front left side - direction - flashing light (only for **F**)
4	61643200	1	Fanalino ant. posiz. direz. fendinebbia Dx. (per **GD** e **D**)	Front right side - direction - flashing (for **RHD**)
4	61643300	1	Fanalino ant. posiz. direz. fendinebbia Sx. (per **GD** e **D**)	Front left side - direction - flashing (for **RHD**)
4	62652300	1	Fanale ant. posiz. direz. lampeggio Dx. (per **USA**)	Front right side - direction - flashing light (for **U.S.** version)
4	61652400	1	Fanale ant. posiz. direz. lampeggio Sx. (per **USA**)	Front left side direction - flashing light (for **U.S.** version)

Rif.	Dis. No. Part No.	Q.ty	DENOMINAZIONE	DESCRIPTION
-	61535900	-	Lente fanalino direz. posiz. Dx. **GS**	Lens for front right light (**LHD**)
-	61536000	-	Lente fanalino direz. posiz. Sx. **GS**	Lens for front left light (**LHD**)
-	61536100	-	Lente fanalino direz. posiz. Dx. **GD**	Lens for front right light (**RHD**)
-	61536200	-	Lente fanalino direz. posiz. Sx. **GD**	Lens for front left light (**RHD**)
-	61536300	-	Lente fanalino direz posiz. Dx. (**USA**)	Lens for front right light (**U.S.** version)
-	61536400	-	Lente fanalino direz. posiz. Sx. (**USA**)	Lens for front left light (**U.S.** version)
5	61646800	2	Fanalino laterale di direzione (No per **USA**)	Side direction light (Not for **U.S.** version)
6	61646900	2	Fanale illuminazione targa	Plate light
7	61643500	1	Fanale post. Sx. (No per **USA**)	Rear left light (Not for **U.S.** version)
7	61643400	1	Fanale post. Dx. (No per **USA**)	Rear right light (Not for **U.S.** version)
7	61652800	1	Fanale post. Sx. (**USA**)	Rear left light (**U.S.** version)
7	61652700	1	Fanale post. Dx. (**USA**)	Rear right light (**U.S.** version)
-	61536500	-	Lente fanalino post. direz. retromarcia Dx.	Lens for rear right light
-	61536600	-	Lente fanalino post. direz. retromarcia Sx.	Lens for rear left light
-	61536700	-	Lente fanalino post. posiz. Dx.	Lens for rear right light
-	61536800	-	Lente fanalino post. posiz. Sx.	Lens for rear left light
8	61652500	2	Side marker ant. (**USA**)	Front side marker (For **U.S.** version)
9	61652600	2	Side marker post. (**USA**)	Rear side marker (For **U.S.** version)
10	61610500	2	"Sealed beam" luce abbagliante (**USA**)	Headlamp main beams (For **U.S.** version)
11	61610600	2	"Sealed beam" luce abbagliante-anabbagliante (**USA**)	Headlamp dipped beams (For **U.S.** version)
12	61892900	-	Fanale stop supplementare (Per **USA 86**)	Additional stop lights (For **U.S.** version **M.Y. 86**)

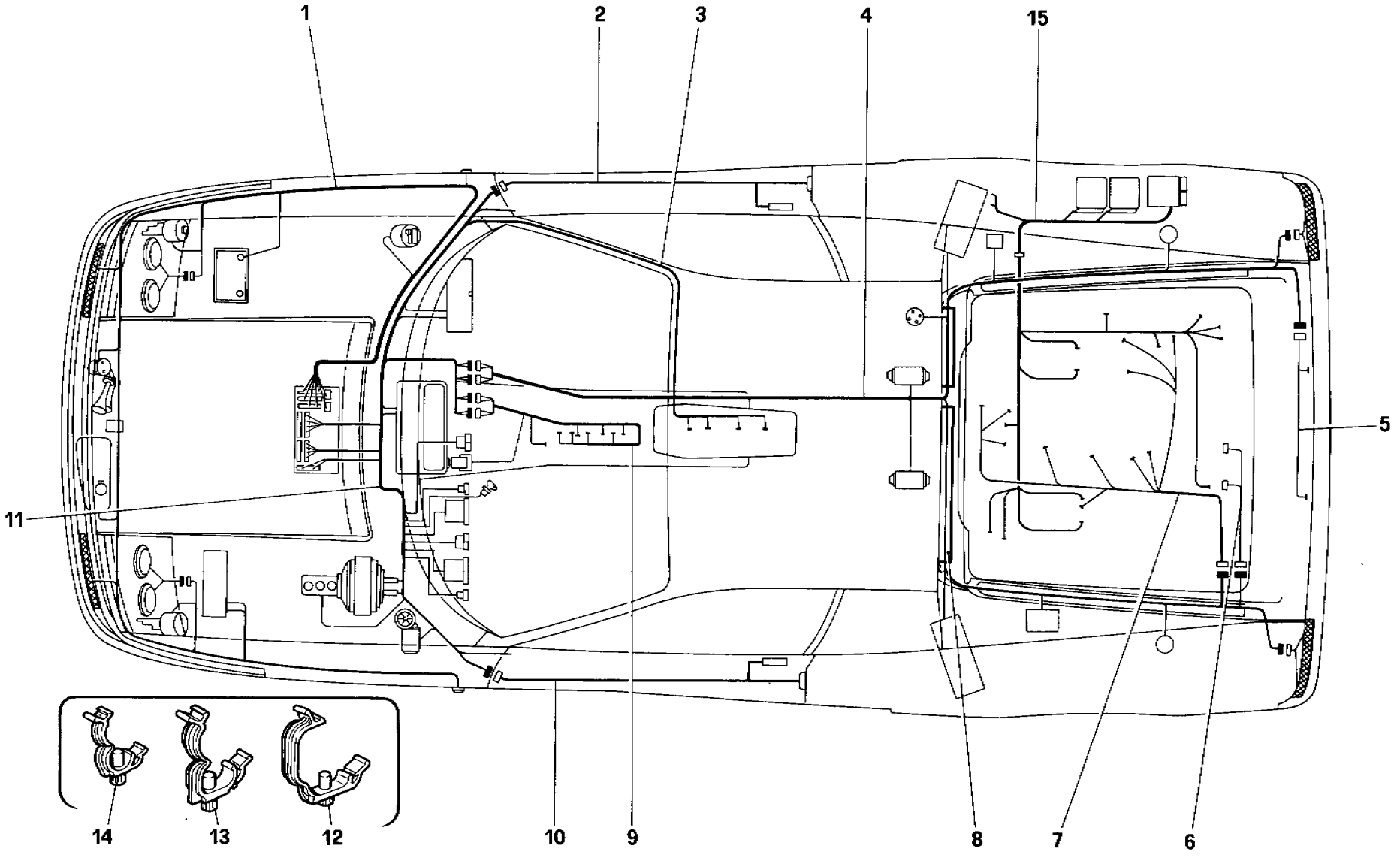

57111

Ferrari testarossa

IMPIANTO ELETTRICO
ELECTRIC SYSTEM

TAV. **121**
DATA: *SETTEMBRE 1985*

TAVOLA 121

Rif.	Dis. No. Part No.	Q.ty	DENOMINAZIONE	DESCRIPTION
1	123656	1	Gruppo cavi anteriori per **GS** (Non vale per **USA**)	Front cables for **LHD** (Not for **U.S.** version)
1	123668	1	Gruppo cavi anteriori per **USA**	Front cables for **U.S.** version
1	124151	1	Gruppo cavi anteriori per **GD**	Front cables for **RHD**
2	123665	1	Gruppo cavi porta lato passeggero	Cables for door passenger side
3	123660	1	Gruppo cavi su tetto (Non vale per **USA**)	Roof cables (Not for **U.S.** version)
3	123672	1	Gruppo cavi su tetto per **USA**	Roof cables for **U.S.** version
4	123657	1	Gruppo cavi post. e motore (Non vale per **USA** e **CH**)	Cables for rear side and engine (Not for **U.S.** and **CH** version)
4	123669	1	Gruppo cavi post. e motore per **USA**	Cables for rear side and engine for **U.S.** version
4	127006	1	Gruppo cavi post. e motore per **CH**	Cables for rear side and engine for **CH**
5	123663	1	Gruppo cavi luce targa	Number plate light cables
6	123662	1	Gruppo cavi sensori	Cables for sensors
7	123658	1	Gruppo cavi sul motore (Non vale per **USA** e **CH**)	Engine cables (Not for **U.S.** and **CH** version)
7	123670	1	Gruppo cavi sul motore per **USA**	Engine cables for **U.S.** version
7	127007	1	Gruppo cavi sul motore per **CH**	Engine cables for **CH** version
8	61527600	1	Tegolo ritegno impianto elettrico Dx.	Right electrical system retainer screen
8	61527700	1	Tegolo ritegno impianto elettrico Sx.	Left electrical system retainer screen
9	123666	1	Gruppo cavi su tunnel	Console cables
10	123664	1	Gruppo cavi porta lato guida	Cables for door driver side
11	123655	1	Gruppo cavi su plancia per **GS** (Non vale per **USA**)	Dashboard cables for **LHD** (Not for **U.S.** version)
11	123667	1	Gruppo cavi su plancia per **USA**	Dashboard cables for **U.S.** version
11	124152	1	Gruppi cavi su plancia per **GD**	Dashboard cables for **RHD**
12	61681500	4	Molletta ritegno impianto elettrico	Electrical system retainer spring
13	61681600	11	Molletta ritegno impianto elettrico	Electrical system retainer spring
14	61527800	4	Molletta ritegno impianto elettrico	Electrical system retainer spring
15	123673	1	Cavi dispositivi iniezione KE sul motore per **USA**	KE injection system cables (For **U.S.** version)
15	127008	1	Cavi dispositivi iniezione KE sul motore per **CH**	KE injection system cables (For **CH** version)

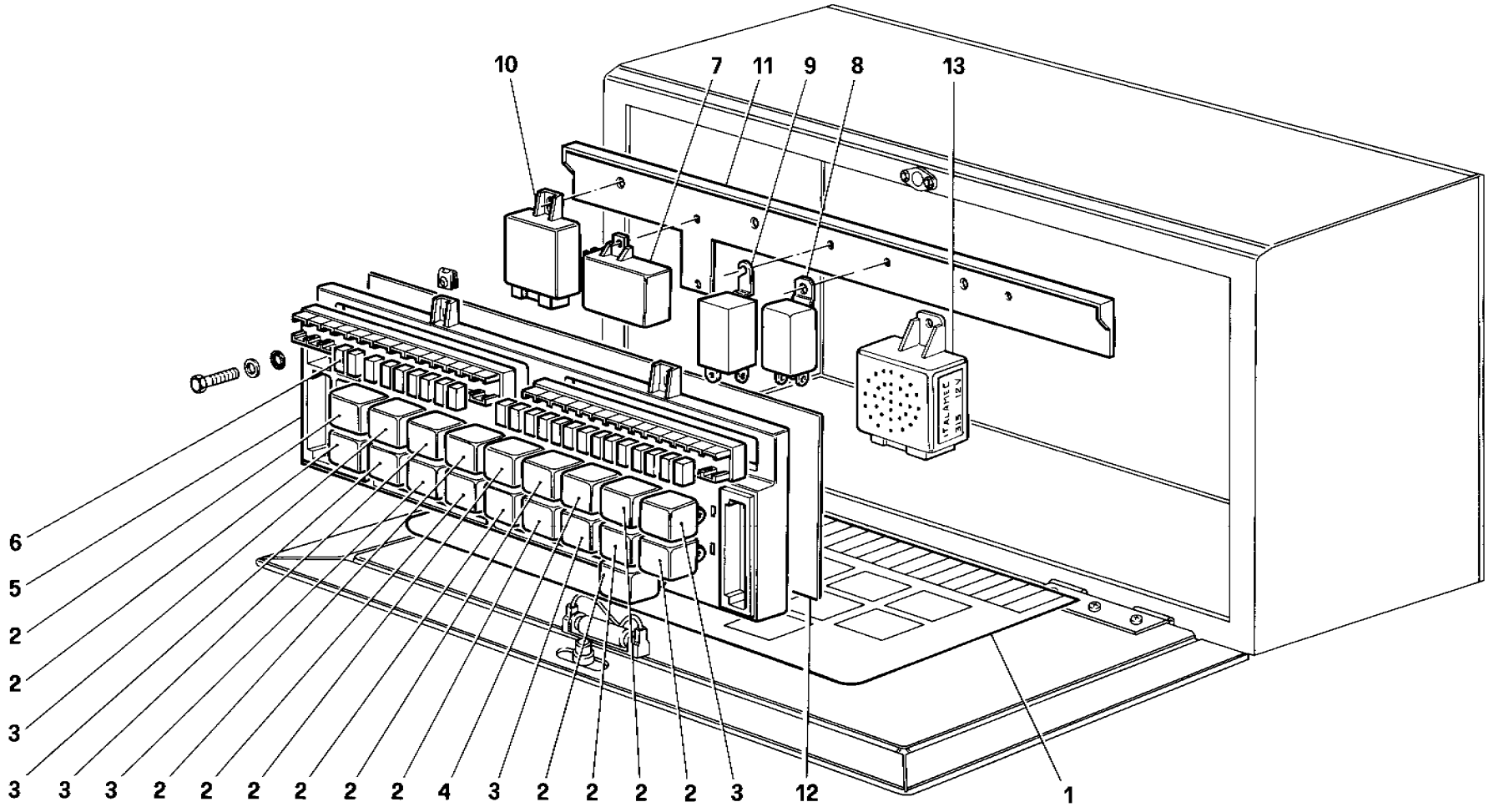

57015

Ferrari
testarossa

VALVOLE E TELERUTTORI
VALVES AND ELECTROMAGNETIC SWITCHES

TAV. **122**
DATA: *SETTEMBRE 1985*

TAVOLA 122

Rif.	Dis. No. Part No.	Q.ty	DENOMINAZIONE	DESCRIPTION
1	124090	1	Targhetta autoadesiva	Indication sheet
2	40130007	12	Teleruttore interruttore	Relay
3	40130106	6	Teleruttore deviatore	Relay
4	40293905	1	Teleruttore doppio interruttore	Relay
5	124089	1	Centralina completa (Dopo esaurimento vale n. **129108**)	Control unit (After exhaustion use P.N. **129108**)
6	125243	6	Fusibile 20 Amp.	20A Fuse
-	125242	11	Fusibile 15 Amp.	15A Fuse
-	125241	3	Fusibile 10 Amp.	10A Fuse
-	125240	4	Fusibile 7,5 Amp.	7,5A Fuse
7	61079400	1	Centralina comando A.C.	A.C. control unit

Rif.	Dis. No. Part No.	Q.ty	DENOMINAZIONE	DESCRIPTION
8	124917 [redacted]	1	Relay tachimetrico	Tachymetric relay
9	61048000	1	Intermitt. luci direzione ed emergenza (Non vale per **USA**)	Intermittence for direction (Not for **U.S.** version)
9	61651800	1	Intermitt. luci direzione ed emergenza (Versione **USA**)	Intermittence for direction (For **U.S.** version)
10	119660	1	Intermitt. tergi	Wiper intermittence
11	124092	1	Piastra fiss. centralina	Control unit fixing plate
12	116055	1	Coperchio posteriore	Rear cover
13	~~61268800~~ 61830900	1	Centralina cinture di sicurezza (Versione **USA** e **Arabia**)	Seal belts control unit (For **U.S.** and **Arabia** version)

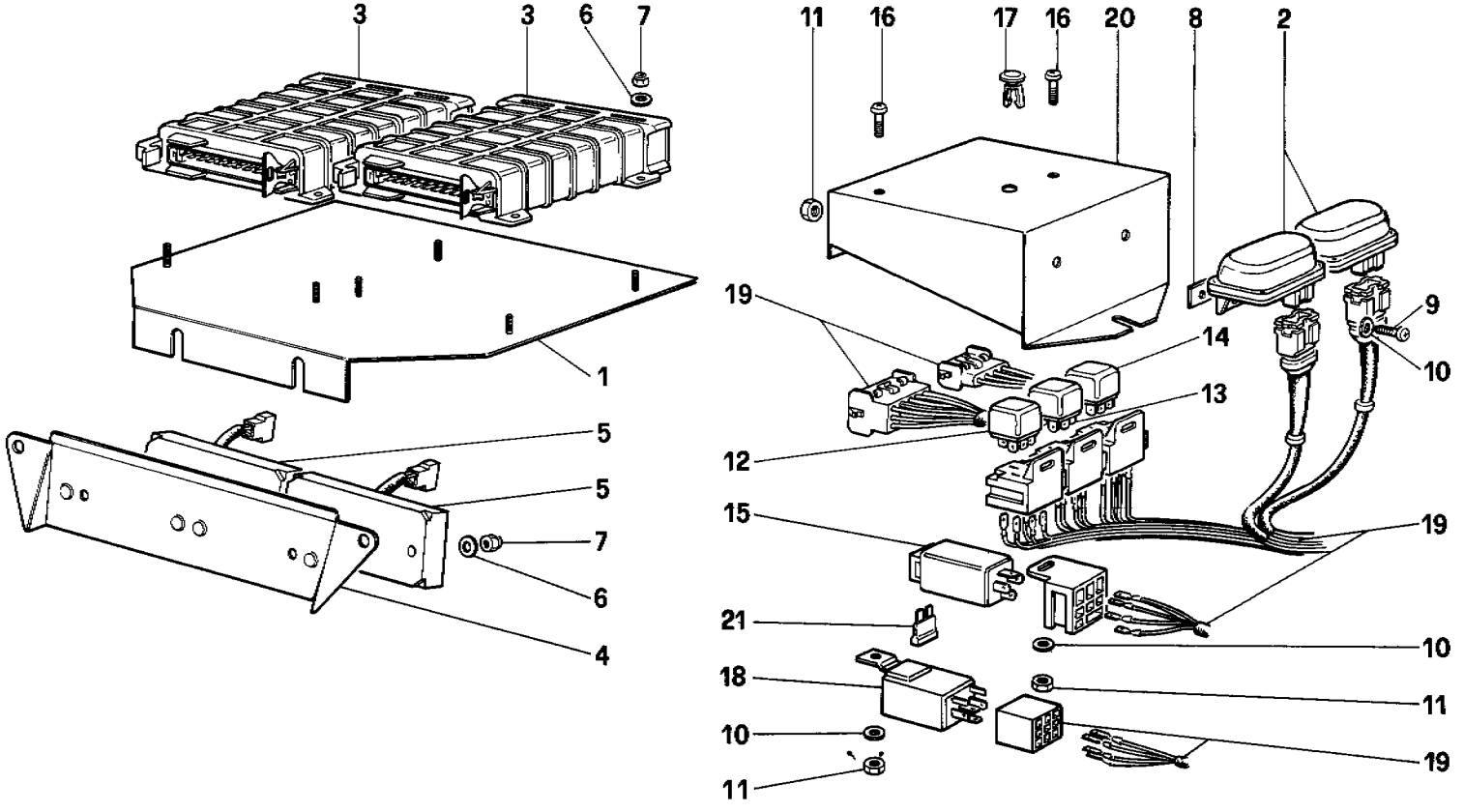

57301

Ferrari testarossa

DISPOSITIVI ELETTRICI INIEZIONE KE-JETRONIC E SCARICO (USA E CH)
ELECTRIC CONTROLS FOR KE-JETRONIC AND EXHAUST (U.S. AND CH VERSION)

TAV. **123**
DATA: *SETTEMBRE 1985*

TAVOLA 123

Rif.	Dis. No. Part No.	Q.ty	DENOMINAZIONE	DESCRIPTION
1	126355	1	Piastra centraline	Electronic control unit support
2	121738	2	Capsula barometrica (USA)	Barometric capsule (U.S. version)
3	125134	2	Centralina controllo alimentazione	Electronic control unit
4	126351	1	Piastrina centraline catalizzatori (USA)	Support for TWC thermocouple control unit (U.S. version)
5	61402500	2	Centralina catalizzatori (USA)	Catalityc converter control unit (For U.S. version)
6	14496301	10	Rondella piana (USA)	Washer (U.S. version)
7	12574111	10	Dado autobloccante (USA)	Nut (U.S. version)
8	61789800	2	Distanziale (USA)	Spacer (U.S. version)
9	20288908	2	Vite (USA)	Screw (U.S. version)
10	12601101	4	Rondella ondulata	Washer
11	15896411	4	Dado	Nut
12	40283905	1	Relay BOSCH 0.332.015.006 (USA)	Relay BOSCH 0.332.015.006 (For U.S. version)
13	40130106	1	Relay BOSCH 0.332.204.101	Relay BOSCH 0.332.204.101
14	40130007	1	Relay BOSCH 0.332.014.113	Relay BOSCH 0.332.014.113
15	61766200	1	Relay STRIBEL 928.615.124.00	Relay STRIBEL 928.615.124.00
16	20297602	2	Vite	Screw
17	60868700	1	Molletta	Retainer spring
18	61766300	1	Relay (Per versione USA)	Relay (For U.S. version)
19	126759	1	Assieme cavi (Per CH vale N. 127009)	Cables (For CH use PN. 127009)
20	126354	1	Scatola porta relay	Box for relay
21	125241	1	Fusibile 10 A.	Fuse, 10A

15 use Porsche # 928-615-124-00

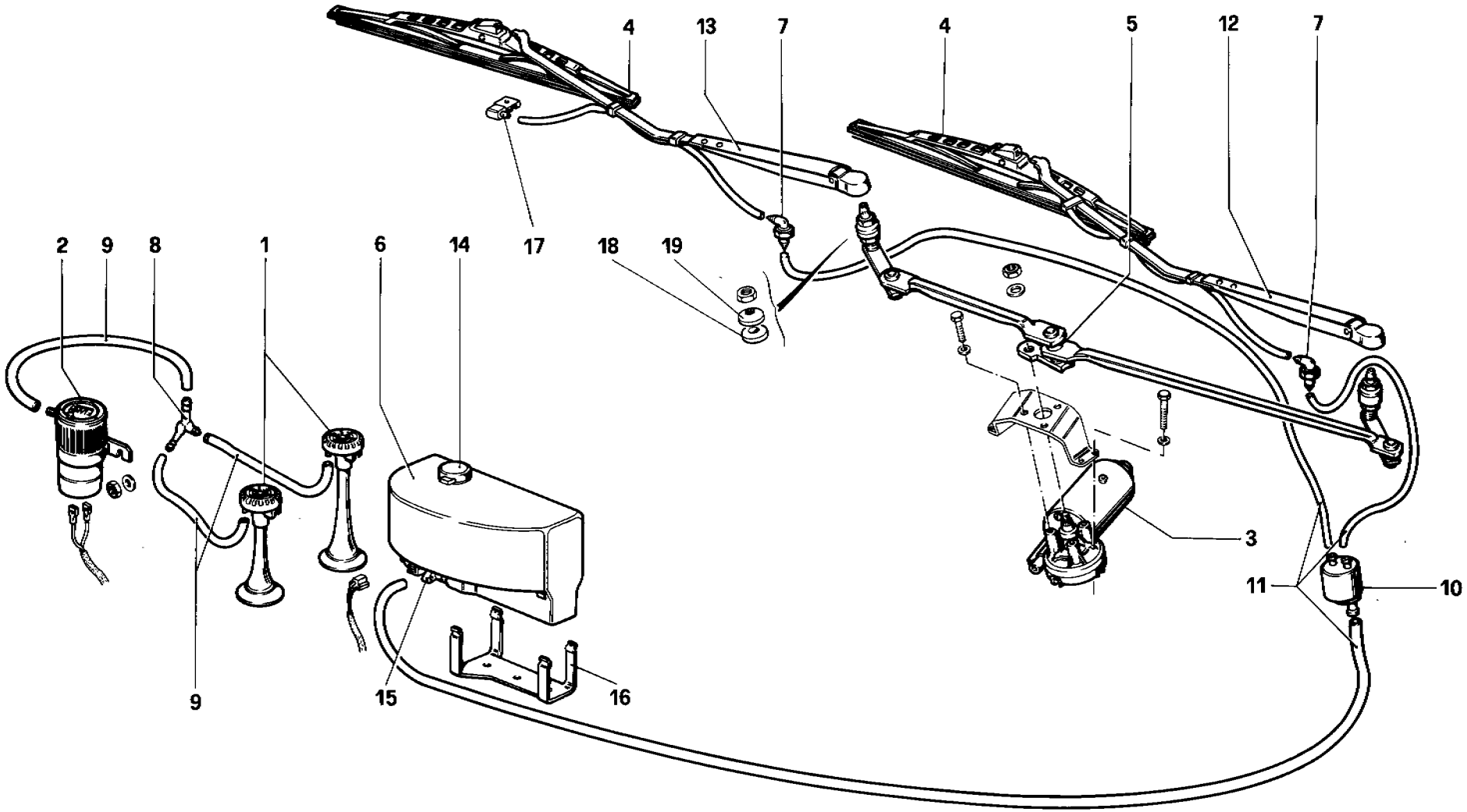

58512

Ferrari testarossa

TERGICRISTALLO, LAVACRISTALLI E TROMBE
WINDSCREEN, WASH/WIRE AND HORNS

TAV. **124**
DATA: *SETTEMBRE 1985*

Rif.	Dis. No. Part No.	Q.ty	DENOMINAZIONE	DESCRIPTION
1	60665500	1	Trombe (Non vale per **CH**)	Horns (Not for **CH**)
-	60842900	1	Trombe (Vale per **CH**)	Horns (For **CH**)
-	61527900	1	Trombe complete di tubetti e raccordo (Non vale per **CH**)	Horns complete with pipes and unions (Not for **CH**)
-	61528000	1	Trombe complete di tubetti e raccordo (Vale per **CH**)	Horns complete with pipes and unions (For **CH**)
2	61447800	1	Compressore per trombe	Compressor
3	61528100	1	Motorino tergi	Wiper motor
4	60703800	2	Spazzole tergi	Wiper brushes
5	61746500	1	Gruppo tergi completo (per **GS**)	Wiper, complete, for **LHD**
-	61725500	1	Gruppo tergi completo (per **GD**)	Wiper, complete, for **RHD**
6	61647900	1	Serbatoio lavacristallo completo	Water reservoir, complete
7	61648000	2	Raccordo per tubetti	Union
8	60741100	1	Raccordo a 3 vie	3 way union

Rif.	Dis. No. Part No.	Q.ty	DENOMINAZIONE	DESCRIPTION
9	61651700	1	Condotto aria	Air duct
10	61648100	1	Valvola non ritorno	Non return valve
11	61648200	1	Tubo per getti lavacristallo	Pipe
12	61647600	1	Braccio tergi lato passeggero per **GS**	Wiper arm passenger side for **LHD**
-	61725600	1	Braccio tergi lato guida per **GD**	Wiper arm driver seat side for **RHD**
13	61647700	1	Braccio tergi lato guida per **GS**	Wiper arms driver seat side for **LHD**
-	61725700	1	Braccio tergi lato passeggero per **GD**	Wiper arm passenger side for **RHD**
14	61535300	1	Tappo serbatoio lavacristallo	Water reservoir cap
15	61535400	1	Pompa serbatoio lavacristallo	Pump for water reservoir
16	60630000	1	Molla ritegno serbatoio tergi	Water reservoir retainer spring
17	61537500	2	Getto lavavetro per **GS**	Windscreen washer jet (**LHD**)
17	61541500	2	Getto lavavetro per **GD**	Windscreen washer jet (**RHD**)
18	61537600	2	Cappuccio	Cap
19	61537700	2	Distanziale	Spacer

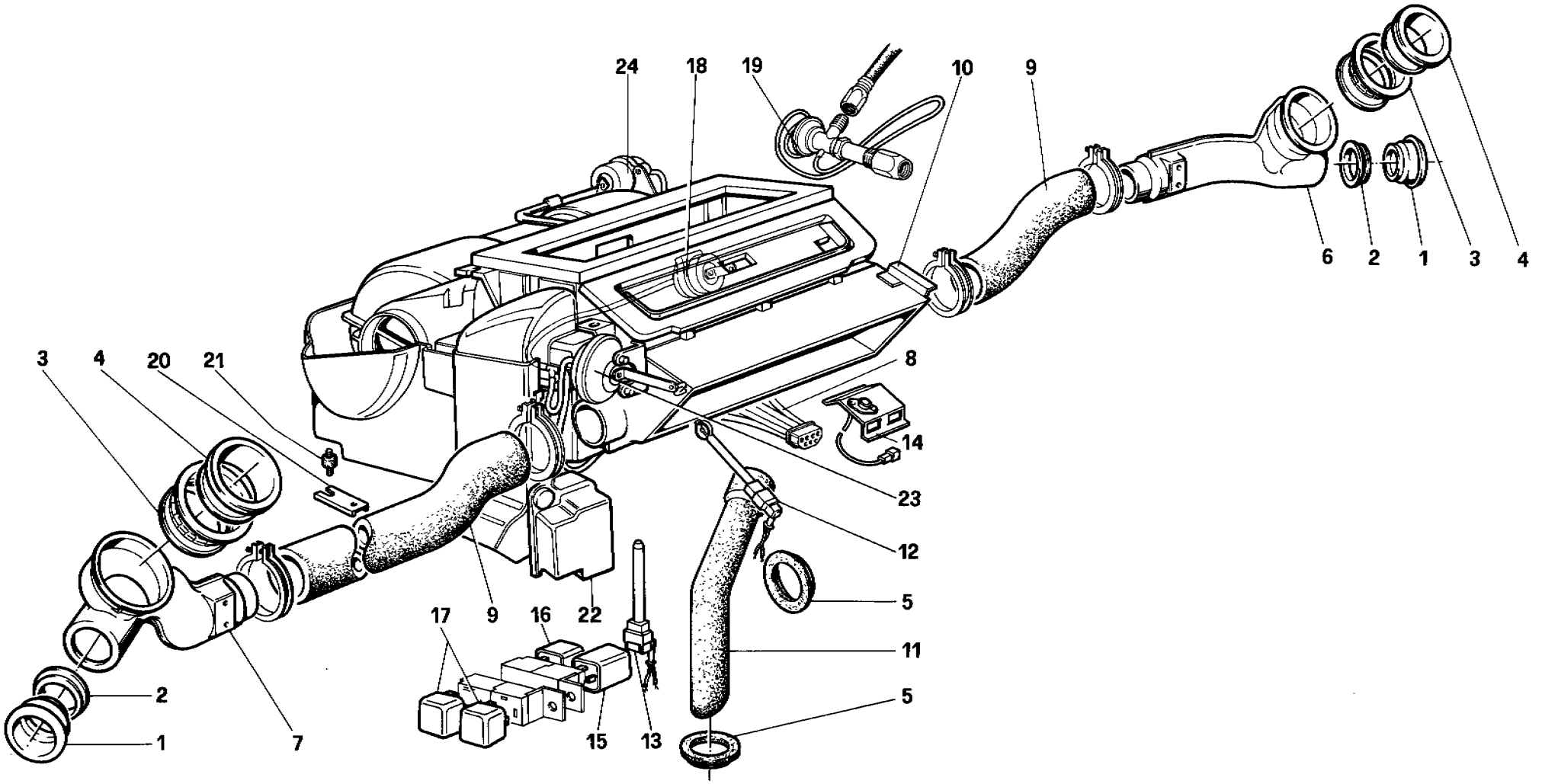

59015

Ferrari testarossa

GRUPPO RISCALDATORE
HEATER UNIT

TAV. 125
DATA: SETTEMBRE 1985

TAVOLA 125

Rif.	Dis. No. Part No.	Q.ty	DENOMINAZIONE	DESCRIPTION
1	61528300	2	Guarnizione condotto aria	Air duct gasket
2	61528400	2	Mostrina per guarnizione	Frame for gasket
3	61528500	2	Anello diffusore aria	Air vent fame ring
4	61528600	2	Bocchetta	Air vent
5	61528700	2	Guarnizione per condotto scarico acqua	Gasket for water outlet pipe
6	61528800	1	Condotto aria Dx. (GS)	R.H. air duct (LHD)
-	61535500	1	Condotto aria Dx. (GD)	R.H. air duct (RHD)
7	61528900	1	Condotto aria Sx. (GS)	L.H. air duct (LHD)
-	61535600	1	Condotto aria Sx. (GD)	L.H. air duct (RHD)
8	61539700	1	Gruppo connettore tubi vuoto	Connection for vacuum pipe
9	61529100	1	Tubo dal riscald. al distribut.	Union from heater air vent
10	60955900	1	Condizionatore per GS	Air conditioner for LHD
-	61716800	1	Conditionatore per GD	Air conditioner for RHD
11	61529300	1	Condotto scarico condensa	Condensate drain pipe
12	61079600	1	Sensore temperatura aria	Air temperature sensor
13	61079500	1	Sensore temperatura evaporatore	Cooler temperature sensor
14	129014	1	Transistor di potenza	Power transistor

Rif.	Dis. No. Part No.	Q.ty	DENOMINAZIONE	DESCRIPTION
15	123509	1	Temporizzatore	Timer
16	40130106	1	Teleruttore deviatore	Magnetic switch
17	40130007	1	Teleruttore interruttore	Magnetic switch
18	61268000	1	Attuatore interno	Interior actuator
19	61742600	1	Valvola di espansione	Expansion valve
20	60726800	2	Staffa inferiore gruppo condizionatore	Air conditioner assembly lower bracket
21	102947	2	Supporto antivibrante	Anti-shaker support
22	124038	1	Gruppo condotto aria con attuatore Sx. (GS)	L.H. air duct with actuator (LHD)
-	124037	1	Gruppo contotto aria con attuatore Dx. (GS)	R.H. air duct with actuator (LHD)
22	125448	1	Gruppo condotto aria con attuatore Sx. (GD)	L.H. air duct with actuator (RHD)
-	125447	1	Gruppo condotto aria con attuatore Dx. (GD)	R.H. air duct with actuator (RHD)
23	60930700	1	Attuatore portello defroster	Actuator for defroster cover
24	60930500	1	Attuatore portello ricircolo dinamico	Actuator