INDEX OF REVISIONS / CHANGES

Date: AUG. 1989

TAV. NUMBER	DESCRIPTION	REV. DATE	NOTES
6	CORRECTION OF ITEM NUMBER 1, CYLINDER HEAD	JAN. 1989	THIS REPLACES TAV. 6 (OCT.88)
41	CORRECTION OF ITEM NUMBER 12, ANTI-THEFT DEVICE	JAN. 1989	THIS REPLACES TAV. 41 (OCT.88)
102	CORRECTION OF ITEM NUMBER 21, SPOYLER	JAN. 1989	THIS REPLACES TAV. 102 (OCT.88)
107	CORRECTION OF ITEM NUMBER 1, PANEL, L.H. DOOR SILL GTS	JAN. 1989	THIS REPLACES TAV. 107 (OCT.88)
114	CORRECTION OF ITEM NUMBER 41, DOOR LOCKING DEVICE	JAN. 1989	THIS REPLACES TAV. 114 (OCT.88)
114 / A	CORRECTION OF ITEM NUMBER 84, SUPPORT FOR L.H. HANDLE	JAN. 1989	THIS REPLACES TAV. 114/A (OCT.88)
119	CORRECTION OF, L.H. SEAT COMPLETE L.H.D.	JAN. 1989	THIS REPLACES TAV. 119 (OCT.88)
128	CORRECTION OF ITEM NUMBER 7, SEALED BEAM HOUSING	JAN. 1989	THIS REPLACES TAV. 128 (OCT.88)
129	CORRECTION OF ITEM 20, 3-WAY UNION	JAN. 1989	THIS REPLACES TAV. 129 (OCT.88)
35	CORRECTION OF P.N. FOR ITEM F AND ITEM 3 - ANTISKID	AUG. 1989	THIS REPLACES TAV. 35 (OCT.88)
47	CORRECTION OF MISC. DESCRIPTIONS	AUG. 1989	THIS REPLACES TAV. 47 (OCT.88)
116	ADDITION OF PART NUMBERS FOR ITEM 27, HINGE	AUG. 1989	THIS REPLACES TAV. 116 (OCT.88)
120	CORRECTION OF ITEM 1, SEAT AND ITEM 12, LEVER	AUG. 1989	THIS REPLACES TAV. 120 (OCT.88)

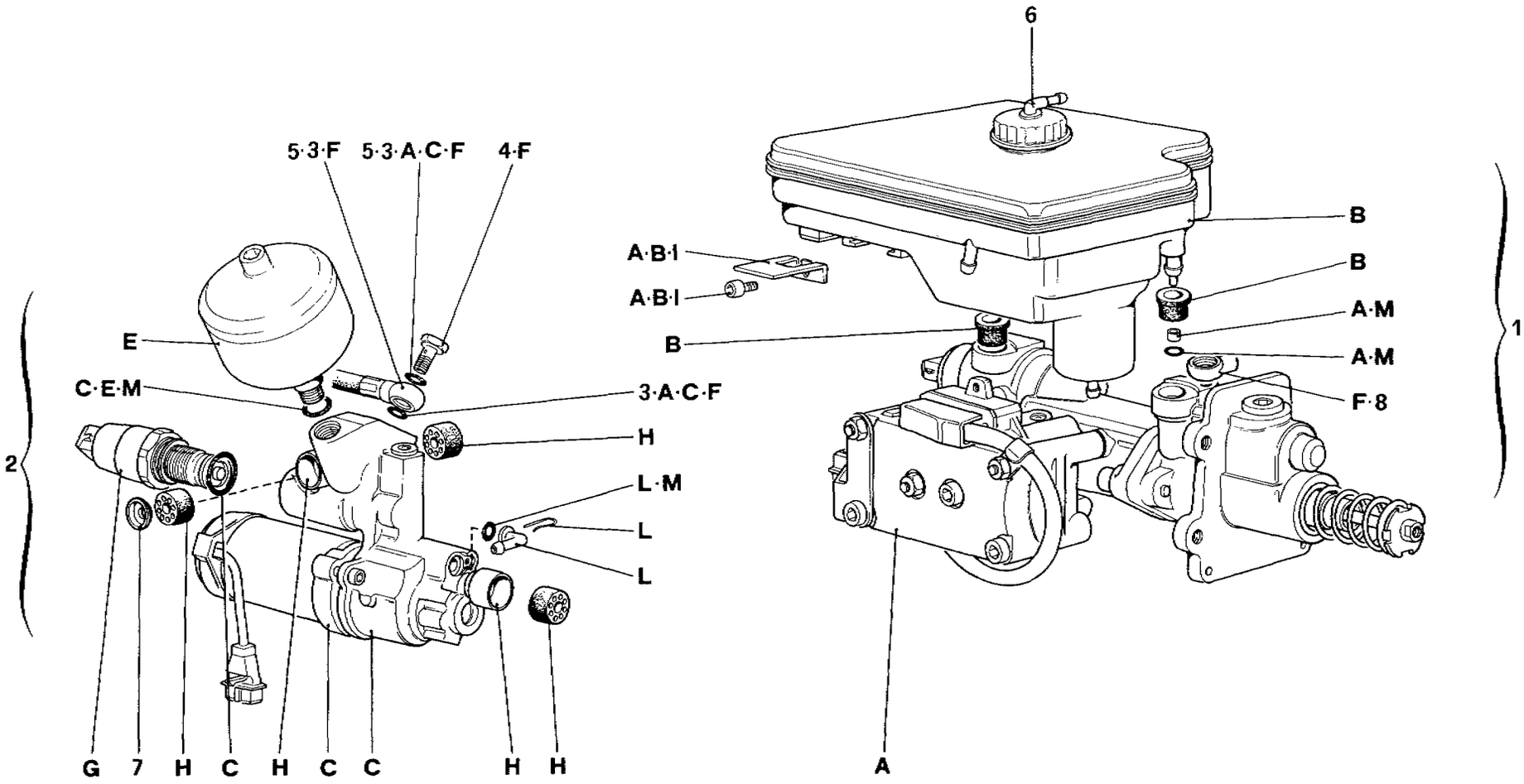

06402

328 / 328 GTB / GTS

APPARATO IDRAULICO PER IMPIANTO ANTISKID

HYDRAULIC SYSTEM FOR ANTISKID

REVISED

DATE: AUG. 1989

TAV. 35

DATA OTTOBRE 88

TAVOLA 35

Rif.	Dis. No Part No	Q.ty	DENOMINAZIONE	DESCRIPTION
1	70000537	1	Cntralina idraulica	Hidraulic unit
A	70000538	1	Kit aggregato idraulico	Kit hydraulic control unit
B	70000502	1	Kit serbatoio	Kit reservoir
2	70000530	1	Pompa comando freni	Master cylinder
C	70000503	1	Kit motore elettrico con pompa	Kit motor/pump
E	70000504	1	Kit accumulatore	Kit accumulator
F	70000533	1	Kit flessibile	Kit hose
3	136315	1	Tubo flessibile	Hose
4	131873	2	Bocchettone	Union

Rif	Dis. No Part No	Q ty	DENOMINAZIONE	DESCRIPTION
5	131874	4	Anello di tenuta	Sealing ring
G	70000505	1	Kit pressostato	Kit pressostat
H	70000506	1	Kit boccole	Kit bushings
I	70000507	1	Kit fissaggio serbatoio	Kit reservoir installation
6	70000508	1	Tappo per serbatoio	Cap for reservoir
L	70000509	1	Kit raccordo pompa	Kit pump connectors
M	70000510	1	Kit O-Ring	Kit O-Ring
7	130861	1	Rondella	Washer
8	70000536	1	Raccordo orientabile	Union

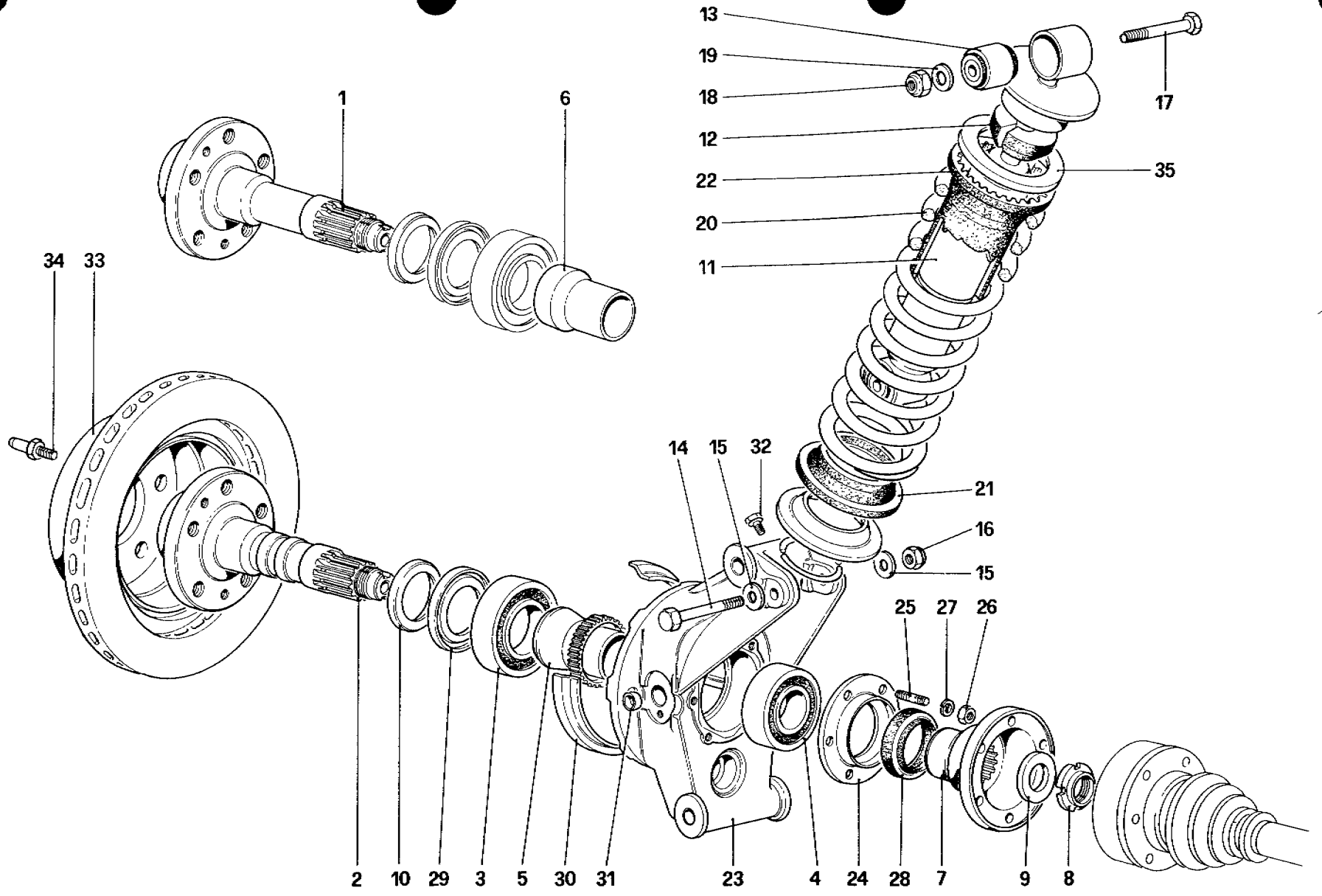

08311

328 / 328 GTB / GTS

SOSPENSIONE POSTERIORE - AMMORTIZZATORE E DISCO FRENO - Dalla vettura N. 76626

REAR SUSPENSION - SHOCK ABSORBER AND BRAKE DISC - Starting from car No. 76626

REVISED DATE: AUG. 1989

TAV. 47

DATA OTTOBRE 88

TAVOLA 47

Rif	Dis No. Part No	Q.ty	DENOMINAZIONE	DESCRIPTION
1	**124964**	2	**(B)** Albero con mozzo post	**(B)** Shaft with rear hub
2	**132408**	2	**(A)** Albero con mozzo post	**(A)** Shaft with rear hub
3	**125935**	2	Cuscinetto esterno	Outer bearing
4	**125934**	2	Cuscinetto interno	Inner bearing
5	**136308**	2	**(A)** Distanziale con ruota fonica	**(A)** Spacer with toothed wheel
6	**120876**	2	**(B)** Distanziale	**(B)** Spacer
7	**119372**	2	Flangia attacco semiassi	Flange connecting axle shafts
8	**102289**	2	Ghiera	Ring nut
9	**105511**	2	Rondella	Washer
10	**124965**	2	Distanziale	Spacer
11	**130729**	2	Ammortizzatore - Fino alla vettura n **78612**	Shock absorber - Up to car no **78612**
11	**138264**	2	Ammortizzatore - Dalla vettura n **78613**	hoch absorber - Staring from car no **78613**
-	**138897**	2	Piattello per ammortizzatore con ammortizzatore n. **138264**	Plate for shock absorber with shock absorber no **138264**
-	**138898**	2	Anello seeger con ammortizzatore n. **138264**	Seeger ring with shock absorber no **138264**
12	**104442**	2	Tampone - Con ammortizzatore n **130729**	Pad - With shock absorber no **130729**
12	**138435**	2	Tampone - Con ammortizzatore n. **138264**	Pad - With shock absorber no. **138264**
13	**130516**	4	Estendblock	Estendblock
14	**112441**	2	Vite	Screw
15	**106616**	4	Rondella	Washer

Rif	Dis No Part No	Q ty	DENOMINAZIONE	DESCRIPTION
16	**16105121**	2	Dado autobloccante	Selflocking nut
17	**106419**	2	Vite	Screw
18	**16105121**	2	Dado autobloccante	Selflocking nut
19	**13550521**	2	Rondella	Washer
20	**113516**	2	Molla sospensione	Suspension spring
21	**103264**	2	Distanziale inferiore	Lower spacer
22	**103263**	2	Distanziale superiore	Upper spacer
23	**130309**	2	Portamozzo Dx	Hub holder. (right)
-	**130310**	2	Portamozzo Sx	Hub holder. (left)
24	**125976**	2	Flangia tenuta cuscinetto	Flange for bearing
25	**13543321**	12	Prigioniero	Stud
26	**16100811**	12	Dado	Nut
27	**127496**	12	Rondella	Washer
28	**115968**	2	Anello di tenuta	Sealing ring
29	**124966**	2	Anelo centrifugatore	Centrifugal ring
30	**103117**	2	Coperchietto paraspruzzi	Splash guard
31	**14328601**	2	**(B)** Tappo	**(B)** Plug
32	**10979421**	2	**(B)** Vite	**(B)** Screw
33	**117186**	2	Disco freno	Brake disc
34	**104370**	4	Vite di centraggio	Centering screw
35	**129435**	2	Distanziale - Per **USA-CH-SA**	Spacer - For **US-CH-SA**

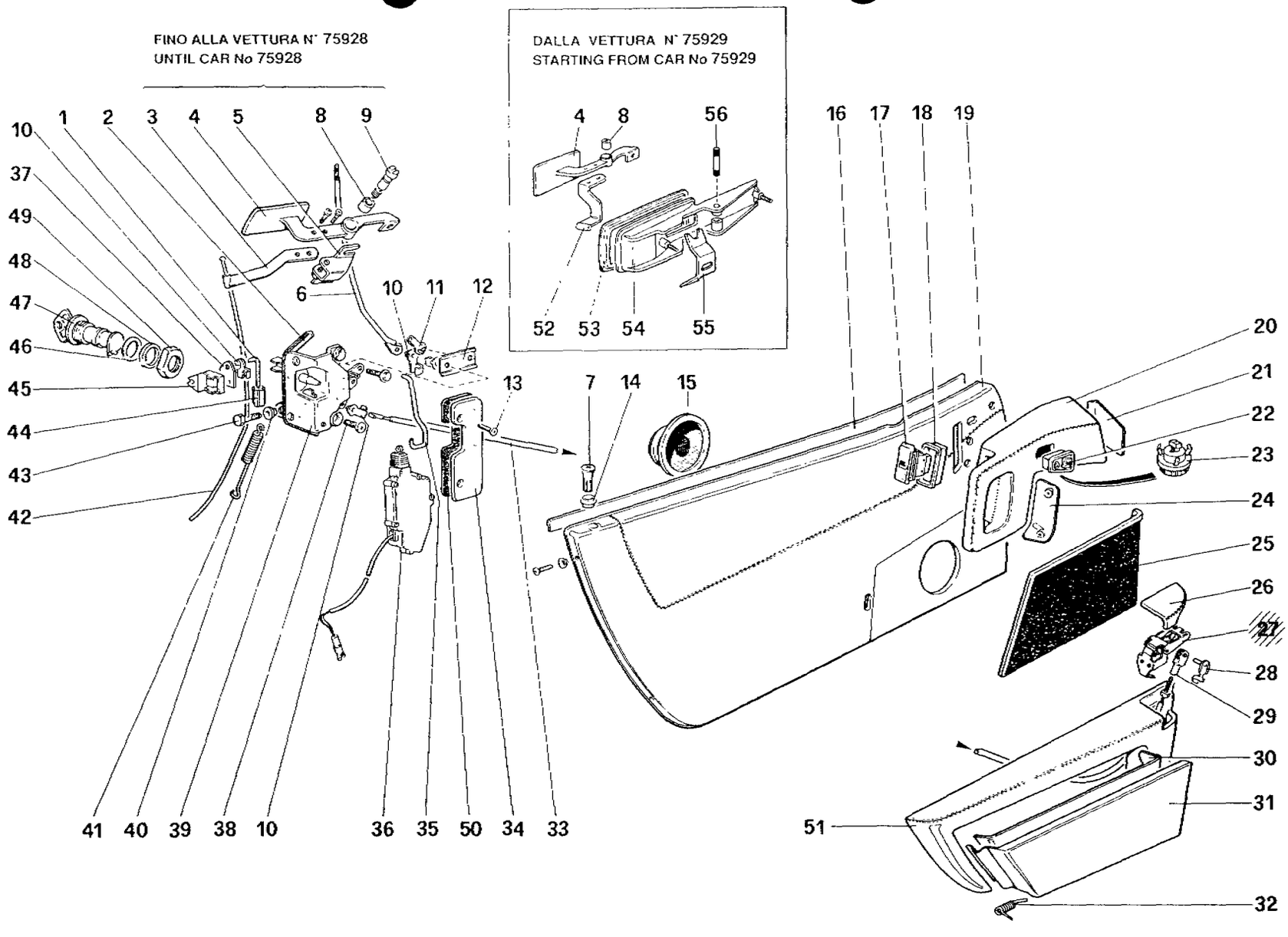

328 / 328 GTB / GTS

PORTE - Dalla vett. 71597

DOORS - From car 71597

REVISED

DATE: AUG. 1989

TAV. 116

DATA OTTOBRE 88

TAVOLA 116

Rif.	Dis. No. Part No.	Qty.	DENOMINAZIONE	DESCRIPTION
	61819600	2	Impariglio serrature **GTB**	Locks **GTB**
		2	porte + cassetto tunnel	doors + box for tunnel
	61817500	1	Impariglio serrature **GTS**	Locks **GTS**
		1	porte + cassetto tunnel + griglie	doors + box for tunnel + grills
1	60709000	1	Tirante per serratura	Tie rod
2	60566200	1	Guarnizione serratura	Gasket
3	62313400	1	Leva comando serratura Dx.	R.H. lock control lever
-	62313500	1	Leva comando serratura Sx.	L.H. lock control lever
4	61955800	1	Maniglia esterna Dx.	R.H. outside handle
-	61955900	1	Maniglia esterna Sx.	L.H. outside handle
5	62313600	2	Supporto maniglia Dx.	Support for R.H. handle
-	62316000	2	Supporto maniglia Sx.	Support for L.H. handle
6	61920200	2	Asta sicurezza superiore Dx.	Upper safety rod R.H.
-	61923000	8	Asta sicurezza superiore Sx.	Upper safety rod L.H.
7	20170403	2	Pomello asta di sicurezza	Knob for safety rod
8	61956100	2	Bussola perno rotazione maniglia	Bush
9	61956000	4	Perno rotazione maniglia	Hinge pin for handle
10	40063208	2	Molletta	Clip
11	60813500	2	Moletta	Clip
12	62359000	2	Levetta per dispositivo bloccaporta	Lever for door locking device
13	13296915	2	Vite	Screw
14	40162307	1	Boccola asta di sicurezza	Bushing for safety rod
15	61835200	3	Altoparlante	Loud speaker
16	61811100	1	Guarnizione interna	Inner gasket
17	126817	1	Interruttore alzacristallo Dx.	R.H. window control switch
-	126818	1	Interruttore alzacristallo Sx.	L.H. window control switch
18	61896600	1	Mostrina interruttore	Switches frame
19	61997000	1	Pannello rivestito Dx.	R.H. inner panel + covering
-	61998200	1	Rivestimento	R.H. covering
-	61997100	1	Pannello rivestito Sx.	L.H. inner panel + covering
-	61998300	1	Rivestimento	L.H. covering
20	61997400	1	Maniglia Dx. rivestita **GS**	R.H. handle with covering **LHD**
-	61997500	1	Maniglia Sx. rivestita **GS**	L.H. handle with covering **LHD**
-	62337300	1	Maniglia Dx. rivestita **GD**	R.H. handle with covering **RHD**
-	62337400	2	Maniglia Sx. rivestita **GD**	L.H. handle with covering **RHD**
21	61997600	1	Modanatura rivestita Dx.	R.H. covered panel
-	61997700	1	Modanatura rivestita Sx.	L.H. covered panel
22	61803100	1	Interruttore specchio	Outside mirror switch
23	61804700	1	Plafoniera	Light
24	62329600	1	Modanatura Dx.	R.H. covered
-	62329700	1	Modanatura Sx.	L.H. covered
25	61998400	1	Rivestimento inferiore pannello Dx.	R.H. panel lower covering
-	61998500	1	Rivestimento inferiore pannello Sx.	L.H. panel lower covering
26	61994600	2	Maniglia apriporta Dx. non rivestita	R.H. handle not covered
-	61994700	2	Maniglia apriporta Sx. non rivestita	L.H. handle not covered
-	62330700	2	Rivestimento maniglia Dx.	Covering for R.H. handle
-	62357100	1	Rivestimento maniglia Sx.	Covering for L.H. handle
27	62330400	1	Cerniera	Hinge
-	62330500	1	Cerniera	Hinge

Rif.	Dis. No. Part No.	Qty.	DENOMINAZIONE	DESCRIPTION
-	62330600	1	Perno	Pin
-	11087276	2	Seeger	Snap ring
-	10794011	2	Dadi	Nut
-	13707410	2	Grani	Dowel
28	61841400	1	Perno	Pin
29	62332000	1	Forcella	Fork
30	62304400	1	Interno tasca Dx. rivestito	R.H. covered for pocket
-	62304500	1	Interno tasca Sx. rivestito	L.H. covered for pocket
31	62304000	2	Tasca Dx. rivestita	R.H. pocket with covering
-	62310900	1	Rivestimento	Covering
-	62304100	1	Tasca Sx. rivestita	L.H. pocket with covering
-	62311000	1	Rivestimento	Covering
32	62311700	2	Molla ant.Dx. e post Sx.	Spring
-	62311800	2	Molla ant.Sx. e post Dx.	Spring
33	62346600	2	Cavo maniglia interna	Cable for inside door handle
34	60304805	1	Modanatura serratura Dx.	Moulding for R.H. block
-	60304904	1	Modanatura serratura Sx.	Moulding for L.H. block
35	61973600	1	Asta di sicurezza inf.Dx.	Lower safety rod R.H.
-	61973500	1	Asta di sicurezza inf.Sx.	Lower safety rod L.H.
36	61811300	2	Dispositive bloccaporte(fino esaurim.)	Door locking device(until exhaustion)
-	62437700	2	Dispositivo bloccaporte (dopo esaurim.**61811300**)	Door locking device (after exhaustion **61811300**)
37	60709100	2	Piastrino	Bracket
38	20298303	8	Vite	Screw
39	20170809	1	Serratura Dx.	R.H. lock
-	20170908	1	Serratura Sx.	L.H. lock
40	20089504	2	Boccola	Bush
41	60046000	2	Molla richiamo maniglia	Return spring handle
42	61822400	2	Cavo maniglia apriporta	Cable for door handle
43	60088705	2	Vite fissaggio cavo	Screw
44	40133902	2	Terminale per asta	Terminal
45	60606500	1	Blocchetto Dx.	R.H. block
-	60606600	1	Blocchetto Sx.	L.H. block
46	20181103	2	Guarnizione	Gasket
47	50371608	1+1	Blocchetto serratura Dx.e Sx.	Block, R.H. and L.H. door lock
48	20035804	2	Distanziale	Spacer
49	20063202	2	Ghiera	Ring nut
50	62423300	1	Guarnizione Dx.	R.H. gasket
-	62423400	1	Guarnizione Sx.	L.H. gasket
51	61996800	1	Appoggiabraccia Dx. rivestito	Covered R.H. armrest
-	61996900	1	Appoggiabraccia Sx. rivestito	Covered L.H. armrest
52	62407800	1	Leva comando serratura Dx.	R.H. lock control lever
-	62407900	1	Leva comando serratura Sx.	L.H. lock control lever
53	62407500	2	Guarnizione	Gasket
54	62408000	1	Sede maniglia Dx.	R.H. seat handle
-	62408100	1	Sede maniglia Sx.	L.H. seat handle
55	62407700	1	Staffa maniglia Dx.	R.H. bracket handle
-	62407600	1	Staffa maniglia Sx.	L.H. bracket handle
56	62407400	2	Perno	Pin

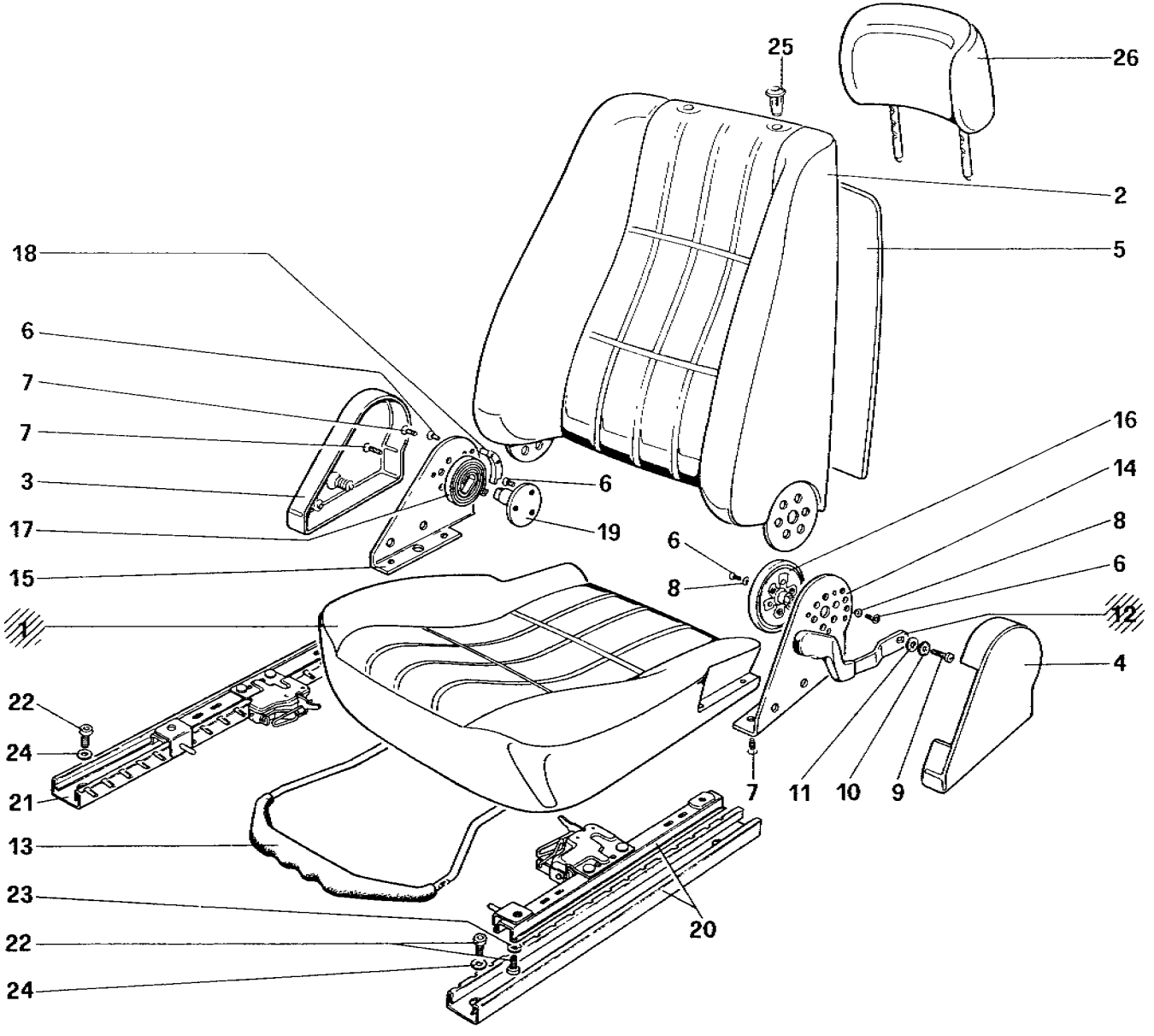

328 / 328 GTB / GTS

SEDILE

SEAT

REVISED

DATE: AUG. 1989

TAV. 120

DATA OTTOBRE 88

TAVOLA 120

Rif.	Dis. No. Part No.	Qty.	DENOMINAZIONE	DESCRIPTION
	62441400	1	**Sedile Dx. completo GS**	**R.H. seat complete LHD**
	62442200	1	**Sedile Sx. completo GS**	**L.H. seat complete LHD**
	62529300	1	**Sedile Dx. completo GD**	**R.H. seat complete RHD**
	62529400	1	**Sedile Sx. completo GD**	**L.H. seat complete RHD**
1	**62441500**	2	Cuscino rivestito	Cushion with covering
-	**62442900**	2	Rivestimento	Covering
2	**62441800**	2	Schienale rivestito	Squab with covering
-	**62443000**	2	Rivestimento	Covering
3	**62456700**	1	Copertura Dx. sedile Sx.	R.H. cover for L.H. seat
-	**62444900**	1	Copertura Dx. sedile Dx.	R.H. cover for R.H. seat
4	**62456800**	1	Copertura Sx. sedile Sx.	L.H. cover for L.H. seat
-	**62445000**	1	Copertura Sx. sedile Dx.	L.H. cover for R.H. seat
5	**60209400**	1	Paratia post. sedile pilota	Rear plate driver seat
-	**60765400**	1	Paratia post. sedile passeggero Completa di tasca	Rear plate passenger seat with pocket
6	**14441137**	22	Vite	Screw
7	**14441937**	12	Vite	Screw
8	**12606876**	12	Rondella	Washer
9	**13274011**	2	Vite	Screw
10	**12605270**	2	Rondella	Washer

Rif.	Dis. No. Part No.	Qty.	DENOMINAZIONE	DESCRIPTION
11	**20297008**	2	Rondella	Washer
12	**62460900**	1	Leva per sedile Dx.	Lever for R.H. seat
-	**62461000**	1	Leva per sedile Sx.	Lever for L.H. seat
13	**62446500**	2	Impugnatura	Lever
14	**62515100**	2	Staffa Sx. fiss. snodo	L.H. bracket
15	**62515000**	2	Staffa Dx. fiss. snodo	R.H. bracket
16	**62444500**	1	Snodo sedile Dx.	Articulation for R.H. seat
-	**62444600**	1	Snodo sedile Sx.	Articulation for L.H. seat
17	**62446400**	2	Molla	Spring
18	**62515200**	2	Piastrino	Plate
19	**62515300**	2	Supporto molla	Support for spring
20	**62444000**	2	Guida Sx. sedile	L.H. guide for seat
21	**62443900**	2	Guida Dx. sedile	R.H. guide for seat
22	**40294308**	16	Vite Screw	
23	**106852**	8	Rondella	Washer
24	**14499400**	8	Rondella	Washer
25	**20058905**	4	Boccola per appoggiatesta	Bushing for headrest
26	**60757100**	2	Appoggiatesta rivestito	Headrest with covering
-	**61863300**	2	Rivestimento	Covering

COPYRIGHT© Ferrari
Società per Azioni Esercizio Fabbriche Automobili e Corse

CATALOGO PARTI DI RICAMBIO

CATALOGUE DES PIECES DE RECHANGE

SPARE PARTS CATALOGUE

EDIZIONE "88

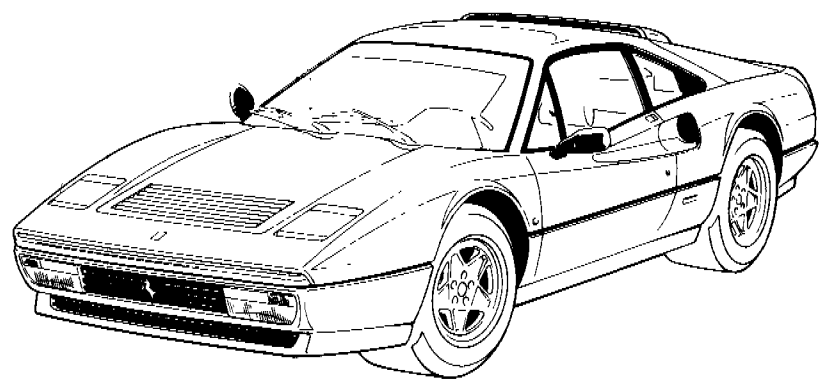

Ferrari

328 / 328 GTB / GTS

Cat. 524 / 88

Printed in Italy by Graphotecnica Maranello

ABBREVIAZIONI

GS — Vetture guida sinistra
GD — Vetture guida destra
US — Versione USA
CH — Versione Svizzera
C6 — Versione Svizzera fino 1986
C7 — Versione Svizzera 1987
C8 — Versione Svizzera e Austria 1988

SA — Versione Arabia Saudita
I — Vetture Italia
F — Vetture Francia
D — Vetture Germania
GB — Vetture Regno Unito
ZA — Vetture Sud Africa
J — Vetture Giappone
AUS — Vetture Australia
CDN — Vetture Canada
A87 — Vetture Austria 1987
(A) — Vetture con impianto Antiskid
(B) — Vetture senza impianto Antiskid
(V) — Vale fino vett. **76625**
(N) — Vale dalla vett. **76626**

Per le parti meccaniche, quando non specificato diversamente, le versioni CDN, AUS, J e A87 si intendono uguali alla versione USA.

ABBREVIATIONS

GS — L.H.D.
GD — R.H.D.
US — US Version
CH — For Switzerland
C6 — For Switzerland up to M.Y. 1986
C7 — For Switzerland M.Y. 1987
C8 — For Switz. and Austrian M.Y. 1988

SA — For Saudi Arabia
I — Italian veichles
F — French veichles
D — German veichles
GB — British veichles
ZA — South African veichles
J — Japanese veichles
AUS — Australian veichles
CDN — Canadian veichles
A87 — Austrian 1987 vehicle
(A) — Vehicles with Antiskid
(B) — Vehicles without Antiskid
(V) — Until car **76625**
(N) — From car **76626**

For the mechanical parts if not otherwise specified CDN, AUS, J and A87 versions shall be considered identical to US version.

ABREVIATIONS

GS — Conduite à gauche
GD — Conduite à droite
US — Version USA
CH — Version Suisse
C6 — Version Suisse jusqu'en 1986
C7 — Version Suisse 1987
C8 — Version Suisse et Austriache 1988

SA — Version Arabie
I — Version Italie
F — Version France
D — Version Allemagne
GB — Version U.K.
ZA — Version Africa du Sud
J — Version Japon
AUS — Version Australie
CDN — Version Canada
A87 — Version Autriche 1987
(A) — Véhicules avec Antiskid
(B) — Véhicules sans Antiskid
(V) — Jusqu'au châssis **76625**
(N) — A partir du châssis **76626**

Pour les pièces mécaniques sauf autres specifications, les versions CDN, AUS, J et A87 sont les mêmes que la version USA.

ABKÜRZUNGEN

GS — Linkslenkung
GD — Rechtslenkung
US — USA Ausführung
CH — Schweizer Ausführung
C6 — Schweizer Ausführung bis 1986
C7 — Schweizer Ausführung 1987
C8 — Schweizer und Österreich Ausführung 1988
SA — Arabien Ausführung
I — Ausführung Italien
F — Ausführung Frankreich
D — Ausführung Deutschland
GB — Ausführung G.B.
ZA — Ausführung Süd Afrika
J — Ausführung Japan
AUS — Ausführung Australien
CDN — Ausführung Kanada
A87 — Österreich Ausführung 1987
(A) — Fahrzeuge mit Antiskid
(B) — Fahrzeuge ohne Antiskid
(V) — Bis Fahrgestellnr. **76625**
(N) — Ab Fahrgestellnr. **76626**

Für mechanische Teile, wenn nicht anders spezifiziert die CDN, AUS, J und A87 Ausführungen sind mit USA Ausführung gleich.

NORME DA OSSERVARE PER LA ORDINAZIONE DELLE PARTI DI RICAMBIO

Per le ordinazioni di parti di ricambio, indicare sempre chiaramente, oltre alla denominazione del pezzo, anche il numero di disegno desunto dall'allegato catalogo e citare i numeri di matricola del motore e del telaio della vettura da riparare.

REGLES A OBSERVER POUR COMMANDER DES PIECES DE RECHANGE

En cas de commande des pièces de rechange, nous vous prions de préciser toujours, clairement, outre que la denomination de la piéce, aussi son numero caractéristique tel que vous les trouvez dans ce catalogue, plus le numero du moteur et du chassis de la voiture a rèparer.

RULES TO BE OBSERVED WHEN ORDERING SPARE PARTS

When ordering spares, clearly indicate the denomination of each piece, its classification number as mentioned in the catalogue, and also state the number of engine and chassis of the car to be repaired

---

AVVERTENZA - Le descrizioni e le illustrazioni fornite nella presente pubblicazione si intendono non impegnative; perciò la FERRARI si riserva il diritto di apportare, in qualunque momento, senza impegnarsi di aggiornare tempestivamente questa pubblicazione, le modifiche eventuali di organi, dettagli o forniture di accessori, che essa ritenesse conveniente per scopo di miglioramento o per qualsiasi esigenza di carattere costruttivo o commerciale.

NOTE - Les descriptions et les illustrations fournies dans la présente publication n'ont pas force d'engagement; aussi, FERRARI se réserve-t-il le droit d'apporter tout moment, sans s'engager à mettre à jour cette publication en temps utile, les modifications éventuelles d'organes, de détails ou fournitures d'accessoires, qu'il jugerait opportun en vue d'une amélioration ou pour quelque exigence que ce soit de caractère constructif ou commercial.

NOTE - The descriptions and illustrations included in this book are not binding; FERRARI reserve the right, to change at any time, such items or components as may be necessary to improve the functioning of efficiency, for either constructive or commercial reasons.

AVVERTENZE GENERALI PER LA CONSULTAZIONE DEL CATALOGO RICAMBI

Tutti i pezzi suscettibili di essere richiesti come parti di ricambio sono individuabili dal numero di disegno, dalla denominazione e dalla quantità riportati nel testo che accompagna le illustrazioni.

Considerato che le varianti volta a volta introdotte nella fabbricazione portano a cambiare tali numeri, denominazione e quantità nel tempo, è necessario che i MAGAZZINI PARTI DI RICAMBIO seguano attentamente le varianti comunicate periodicamente mediante i fogli di aggiornamento.

Tutti i pezzi indicati nel presente catalogo sono disponibili presso i magazzini dei Servizi Centrali Ricambi Ferrari.

Tutte le ordinazioni debbono essere effettuate indicando oltre al numero del pezzo rilevato nel Catalogo anche i numeri di telaio e di motore della vettura sulla quale dovranno essere impiegati i pezzi richiesti.

Le parti di ricambio che vengono montate per particolari esigenze solo su vetture di determinati paesi, sono contraddistinte dalla sigla internazionale del paese di destinazione.

UTILISATION DU CATALOGUE DE PIECES DE RECHANGE

Toutes les pièces vendables en rechange sont contenues dans le présente document où elle sont réparties par planche précisant leur numéro de commande, leur désignation et la quantité entrant dans chaque organe ou élèment.

Les modifications pouvant survenir en fabrication entrainent, chaque fois, la modification de ces numéros, désignation et quantité, aussi nous recommandons à tous les MAGASINS DE PIECES DE RECHANGE de suivre trés attentivement les mises à jour que nous diffusons au fur et à mesure de ces modifications.

Toutes les pièces indiquées dans le présent Catalogue sont en vente auprès des Magasins Centrales Pièces de Rechange FERRARI.

Sur toutes les commandes mentionner, outre le numèro de pièce relevé dans le Catalogue, le numèro de châssis et du moteur du véhicule auquel sont destinées les pièces demandées. Il est souhaitable d'indiquer également l'exacte désignation, donnée dans le texte, de la pièce intéressée.

Les pièces de rechange devant obligatoirement équipper les voitures suivant les lois du pays destinataire sont identifiées par moyen de la sigle international du pays en question.

HOW TO CONSULT SPARE PARTS CATALOGUE

All the parts liable to be ordered as spares are identified by the part number, description and quantity mentioned in the tables.

Since the modifications now and then introduced in series production lead to changes in the number, description and quantity, it is essential for THE SPARE PARTS STORES to strictly follow the changes which will be regulary notified with the amendment sheets. All the items entered in this catalogue are available at the head store of FERRARI.

All the orders for parts should state the catalogue number and, in addition, the chassis and engine numbers of the concerned cars. When ordering, it is advisable to describe the part with the same description as given in the parts catalogue.

Spare parts fitted on cars that must comply with the laws of the Country where they are delivered to, are marked by the initials of the interested Country.

TAVOLE

Illustrano le parti di ricambio elencate nel testo e sono così suddivise:

1 - Tavole numerate con lettere (A.B.C. ...) sulle quali sono elencati i complessivi forniti a ricambio e i particolari che li compongono.

2 - Tavole numerate da TAV. 1 a TAV. 100 nelle quali sono rilevabili i singoli particolari meccanici componenti la vettura.

3 - Tavole numerate da TAV. 101 a TAV. 200 sulle quali sono rilevabili i particolari di carrozzeria componenti la vettura.

PLANCHES

Les planches représentent les pièces détachées figurant dans le texte. Elles sont presentées de la façon suivante:

1 - Planches numerotées par des lettres (A.B.C. ...) où l'on trouve l'ensemble des groupes fournis à rechange tout comme le pièces qui les composent.

2 - Planches 1 à 100 où l'on trouve les pièces mécaniques qui composent la voiture.

3 - Planches 101 à 200 où l'on trouve les pièces de carrosserie qui composent la voiture.

TABLES

They show the spare parts listed in the contents and are arranged in this way:

1 - Tables marked with capital letters (A.B.C. ...) where the assembly units supplied as spares and the relevant single parts are listed.

2 - Tables marked from 1 up to 100 where the single mechanic parts are shown

3 - Tables marked from 101 up to 200 where the body parts are shown.

MODIFICHE

La FERRARI darà comunicazione (quando lo riterrà necessario) delle modifiche al catalogo che perciò dovrà essere tenuto costantemente aggiornato.

MODIFICATIONS

La FERRARI communiquera, à sa discretion, les modifications apportées au catalogue qui devra être mis à jour en conséquence.

MODIFICATIONS

FERRARI will notify, when necessary, any modification which will occur to the parts catalogue: therefore it must be kept up to date.

ELENCO DELLE TAVOLE

Tavola 1 - Gruppo motore - Cambio e supporti
Tavola 2 - Basamento
Tavola 3 - Albero motore - Bielle e pistoni
Tavola 4 - Corpo intermedio e volano motore
Tavola 5 - Testa cilindri destra
Tavola 6 - Testa cilindri sinistra
Tavola 7 - Distribuzione - Punterie
Tavola 8 - Distribuzione - Comandi
Tavola 9 - Iniezione aria (Versione **CH86** e **CH87**)
Tavola 10 - Iniezione aria (Versione **USA** e **CH88**)
Tavola 11 - Impianto antievaporazione (Versione **USA - SA** e **CH88**)
Tavola 12 - Pompa e tubazioni alimentazione
Tavola 13 - Ripartitore carburante e tubazioni (Non vale per versione **USA**)
Tavola 14 - Ripartitore carburante e tubazioni (Versione **USA**)
Tavola 15 - Ripartitore carburante e tubazioni (Versione **CH88**)
Tavola 16 - Presa aria e collettori
Tavola 17 - Corpo farfalla e comando acceleratore
Tavola 18 - Impianto di scarico (Non vale per versione **USA - SA - CH87**)
Tavola 19 - Impianto di scarico (Per Versione **USA - SA - CH87** e **CH88**)
Tavola 20 - Riciclo vapori olio
Tavola 21 - Lubrificazione
Tavola 22 - Impianto raffreddamento
Tavola 23 - Pompa acqua e tubazioni
Tavola 24 - Frizione e comandi
Tavola 25 - Comando disinnesto frizione - Vetture con Antiskid
Tavola 26 - Rinvio cambio
Tavola 27 - Scatola cambio - differenziale e coppa olio
Tavola 28 - Ruotismi albero primario cambio
Tavola 29 - Ruotismi albero secondario cambio
Tavola 30 - Comandi interni cambio
Tavola 31 - Comandi esterni cambio
Tavola 32 - Differenziale e semiassi
Tavola 33 - Pedaliera comando frizione e freni - Vetture senza Antiskid
Tavola 34 - Comando idraulico freni - Vetture con Antiskid
Tavola 35 - Apparato idraulico per impianto Antiskid
Tavola 36 - Impianto freni - Vetture senza Antiskid
Tavola 37 - Impianto Antiskid
Tavola 38 - Pinze freni anteriori e posteriori
Tavola 39 - Comando freno a mano
Tavola 40 - Scatola guida e organi di sterzo
Tavola 41 - Comando sterzo
Tavola 42 - Sospensione anteriore - Ammortizzatore e disco freno Fino alla vettura N. **76625**
Tavola 43 - Sospensione anteriore - Ammortizzatore e disco freno Dalla vettura N. **76626**
Tavola 44 - Sospensione anteriore - Leve - Fino alla vettura N. **76625**
Tavola 45 - Sospensione anteriore - Leve - Dalla vettura N. **76626**
Tavola 46 - Sospensione posteriore - Ammortizzatore e disco freno Fino alla vettura N. **76625**
Tavola 47 - Sospensione posteriore - Ammortizzatore e disco freno Dalla vettura N. **76626**
Tavola 48 - Sospensione posteriore - Leve - Fino alla vettura N. **76625**
Tavola 49 - Sospensione posteriore - Leve - Dalla vettura N. **76626**
Tavola 50 - Ruote - Fino alla vettura N. **76625**
Tavola 51 - Ruote - Dalla vettura N. **76626**
Tavola 52 - Accensione motore
Tavola 53 - Generazione di corrente
Tavola 54 - Compressore aria condizionata e comandi (Non vale per Versione **USA** e **SA**)
Tavola 55 - Compressore aria condizionata e comandi (Per Versione **USA** e **SA**)
Tavola 56 - Dotazione attrezzi

VARIANTI PER VETTURE GUIDA DESTRA

Tavola 57 - Comando acceleratore
Tavola 58 - Pedaliera comando frizione - Vetture senza Antiskid
Tavola 59 - Pedaliera comando frizione - Vetture con Antiskid
Tavola 60 - Comando idraulico freni - Vetture senza Antiskid
Tavola 61 - Comando idraulico freni - Vetture con Antiskid

LIST OF TABLES

Table 1 - Engine - gearbox and supports
Table 2 - Crankcase
Table 3 - Crankshaft - Connecting rods and pistons
Table 4 - Flywheel and clutch housing spacer
Table 5 - Cylinder head (Right)
Table 6 - Cylinder head (Left)
Table 7 - Timing system - Tapppets
Table 8 - Timing system - Controls
Table 9 - Air injection (For **CH86** and **CH87** Version)
Table 10 - Air injection (For **USA** and **CH88** Version)
Table 11 - Antievaporative emission control system (For **USA - SA** and **CH88** Version)
Table 12 - Fuel pump and pipes
Table 13 - Fuel distributors lines (Not for **US** Version)
Table 14 - Fuel distributors lines (For **US** Version)
Table 15 - Fuel distributors lines (For **CH88** Version)
Table 16 - Air intake and manifolds
Table 17 - Throttle housing and linkage
Table 18 - Exhaust system (Not for **US - SA - CH87** and **CH88** Version)
Table 19 - Exhaust system (For **US - SA - CH87** and **CH88** Version)
Table 20 - Blow - by system
Table 21 - Lubrication system
Table 22 - Cooling system
Table 23 - Water pump and pipings
Table 24 - Clutch and controls
Table 25 - Clutch release control (For car with Antiskid system)
Table 26 - Gearbox transmission
Table 27 - Gearbox - Differential housing and oil pump
Table 28 - Main shaft gears
Table 29 - Lay shaft gears
Table 30 - Inside gearbox controls
Table 31 - Outside gearbox controls
Table 32 - Differential and axle shafts
Table 33 - Pedal boad - Brake and clutch controls (For car without Antiskid system)
Table 34 - Clutch hydraulic system (For car with Antiskid system)
Table 35 - Hydraulic system for Antiskid
Table 36 - Brake system (For car without Antiskid system)
Table 37 - Antiskid system
Table 38 - Calipers for front and rear brakes
Table 39 - Hand - brake control
Table 40 - Steering box and linkage
Table 41 - Steering column
Table 42 - Front suspension - Shock absorber and brake disc Up to car No. **76625**
Table 43 - Front suspension - Shock absorber and brake disc Starting from car No. **76626**
Table 44 - Front suspension -Wishbones - Up to car No. **76625**
Table 45 - Front suspension -Wishbones - Starting from car No. **76626**
Table 46 - Rear suspension - Shock absorber and brake disc Up to car No. **76625**
Table 47 - Rear suspension - Shock absorber and brake disc Starting from car No. **76626**
Table 48 - Rear suspension - Wishbones - Up to car No. **76625**
Table 49 - Rear suspension - Wishbones - Starting from car No. **76626**
Table 50 - Whells - Up to car No. **76625**
Table 51 - Whells - Starting from car No. **76626**
Table 52 - Engine ignition
Table 53 - Electric generating system
Table 54 - Air conditioning compressor and controls (Not for **US** and **SA** Version)
Table 55 - Air conditioning compressor and controls (For **US** and **SA** Version)
Table 56 - Tool - kit

VARIANTS FOR R.H.D. VERSION

Table 57 - Throttle control
Table 58 - Pedal board - Clutch control (For car without Antiskid system)
Table 59 - Pedal board - Clutch control (For car with Antiskid system)
Table 60 - Brake hydraulic system (For car without Antiskid system)
Table 61 - Brake hydraulic system (For car with Antiskid system)

LISTE DES TABLES

Table 1 - Moteur - boîte de vitesses et supports
Table 2 - Carter de vilebrequin
Table 3 - Vilebrequin, bielles et pistons
Table 4 - Corps intermédiaire d'embrayage et volant moteur
Table 5 - Culasse de cylindre (Droite)
Table 6 - Culasse de cylindre (Gauche)
Table 7 - Distribution - Poussoirs
Table 8 - Distribution - Commandes
Table 9 - Injection de l'air (Pour la Version **CH86** et **CH87**)
Table 10 - Injection de l'air (Pour la Version **USA** et **CH88**)
Table 11 - Systéme d'anti - évaporation (Pour la Version **USA - SA** et **CH88**)
Table 12 - Pompes et tuyautage d'alimentation
Table 13 - Doseur distributeur carburant et conduites (Version **USA** exclue)
Table 14 - Doseur distributeur carburant et conduites (Pour la Version **USA**)
Table 15 - Doseur distributeur carburant et conduites (Pour la Version **CH88**)
Table 16 - Prise d'air et collecteurs
Table 17 - Corp soupape et commande accelèrateur
Table 18 - Sistème d'èchappement (Version **USA-SA-CH87** et **CH88** exclue)
Table 19 - Sistème d'èchappement (Pour la Version **USA-SA-CH87** et **CH88**)
Table 20 - Blow - by
Table 21 - Système de lubrification
Table 22 - Système de refroidissement
Table 23 - Pompe à eau et tuyauterie
Table 24 - Embrayage et commandes
Table 25 - Commande de debrayage (Pour voiture avec Antiskid)
Table 26 - Renvoi de boîte de vitesses
Table 27 - Boîte de vitesses - Différentiel et carter d'huile
Table 28 - Arbre premier et engrenages
Table 29 - Arbre secondaire et engrenages
Table 30 - Commandes intérieures de boîte de vitesses
Table 31 - Commandes extérieures de boîte de vitesses
Table 32 - Différentiel et demi - essieux
Table 33 - Pédalier commande d'embrayage et des freins (Pour voiture sans Antiskid)
Table 34 - Pédalier commande d'embrayage et des freins (Pour voiture avec Antiskid)
Table 35 - Groupe hidraulique pour installation Antiskid
Table 36 - Système de freinage (Pour voiture sans Antiskid)
Table 37 - Système Antiskid
Table 38 - Calipers des freins avant et arrière
Table 39 - Commande de frein à main
Table 40 - Boîte et timonerie de direction
Table 41 - Commande de direction
Table 42 - Suspension avant - Amortisseur et disc de frein Valable jusqu'au châssis n. **76625**
Table 43 - Suspension avant - Amortisseur et disc de frein Valable a partir du châssis n. **76626**
Table 44 - Suspension avant - Leviers - Valable jusqu'au châssis n. **76625**
Table 45 - Suspension avant - Leviers - Valable a partir du châssis n. **76626**
Table 46 - Suspension arrière - Amortisseur et disc de frein Valable jusqu'au châssis n. **76625**
Table 47 - Suspension arrière - Amortisseur et disc de frein Valable à partir du châssis n. **76626**
Table 48 - Suspension arrière - Leviers - Valable jusqu'au châssis n. **76625**
Table 49 - Suspension arrière - Leviers - Valable à partir du châssis n. **76626**
Table 50 - Roues - Valable jusqu'au châssis n. **76625**
Table 51 - Roues - Valable à partir du châssis n. **76626**
Table 52 - Allumage moteur
Table 53 - Génération de courant
Table 54 - Compresseur de l'air conditionné et commandes (Version **USA** et **SA** exclue)
Table 55 - Compresseur de l'air conditionné et commandes (Pour la Version **USA** et **SA**)
Table 56 - Jeu d'outils

VARIANTES POUR VOITURES CONDUITE A DROITE

Table 57 - Commande accélérateur
Table 58 - Pédalier - Commande d'embrayage (Pour voiture sans Antiskid)
Table 59 - Pédalier - Commande d'embrayage (Pour voiture avec Antiskid)
Table 60 - Commande hydraulique des freins (Pour voiture sans Antiskid)
Table 61 - Commande hydraulique des freins (Pour voiture avec Antiskid)

328 / 328 GTB / GTS

COMPLESSIVI FORNITI A RICAMBIO

ENSEMBLE DISPONIBLE EN PIECES DETACHEES

SPARE ASSEMBLY UNITS

Dis. No. Part No	Q.ty	DENOMINAZIONE	DESCRIPTION
127045		Gruppo propulsore completo (Non vale per USA e CH)	Propelling unit complete (Not for US and CH Version)
127510		Gruppo propulsore completo (Per Versione USA)	Propelling unit complete (For US Version)
129009		Gruppo propulsore completo (Per Versione CH)	Propelling unit complete (For CH Version)
127044		Motore completo (Non vale per USA e CH)	Engine complete (Not for US and CH Version)
127509		Motore completo (Per Versione USA)	Engine complete (For US Version)
129010		Motore completo (Per Versione CH)	Engine complete (For CH Version)
129820		Cambio completo di ruotismi differenziale e supporti (Non vale per USA)	Gearbox with differential gears and support (Not for US Version)
129822		Cambio completo di ruotismi differenziale e supporti (Per Versione USA)	Gearbox with differential gears and support (For US Version)
130910		Serie guarnizioni gruppo propulsore (Non vale per USA)	Set of gasket propelling unit (Not for US Version)
130911		Serie guarnizioni gruppo propulsore (Per Versione USA)	Set of gasket propelling unit (For US Version)
140141		Serie guarnizioni gruppo propulsore (Senza Amianto)	Set of gasket propelling unit (Without Amianthus)

Dis. No. Part No	Q.ty	DENOMINAZIONE	DESCRIPTION

MECHANICAL UNITS
BASIC VERSION

ORGANES MECANIQUES
VERSION DE BASE

GRUPPI MECCANICI
VERSIONE BASE

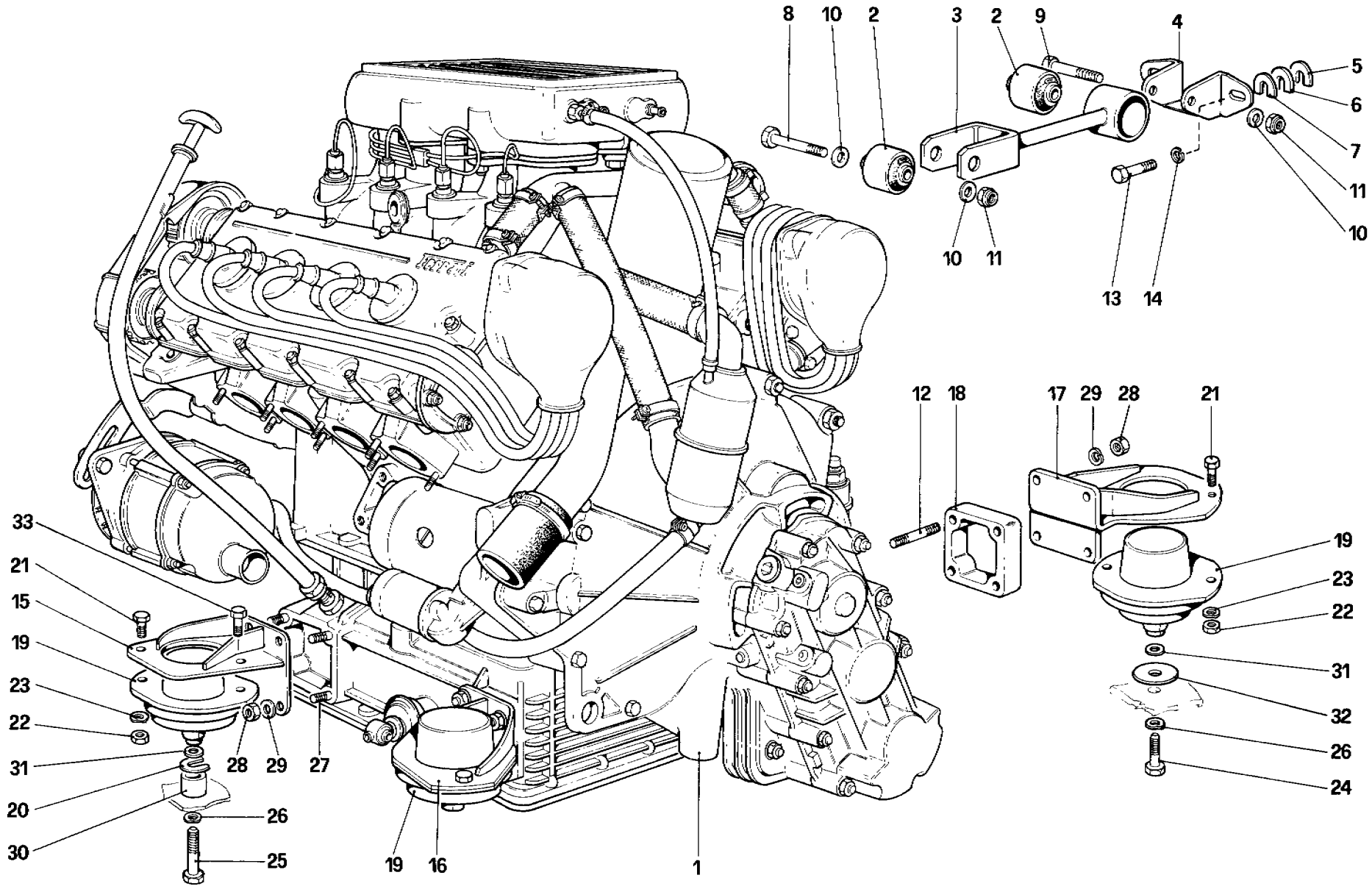

00116

328 / 328 GTB / GTS

GRUPPO MOTORE - CAMBIO E SUPPORTI

ENGINE - GEARBOX AND SUPPORTS

TAV. 1

DATA: OTTOBRE 88

TAVOLA 1

Rif.	Dis No. Part No	Q.ty	DENOMINAZIONE	DESCRIPTION
1	-	1	**Motopropulsore completo di cambio e differenziale - Vedere foglio A dei complessivi forniti a cambio**	**Propelling unit with gearbox and differential - See table A for spare assembly units**
2	**106418**	2	Tampone per tirante	Buffer for link
3	**117973**	1	Tirante di reazione In alternativa vale n **139486**	Reaction tie rod In alternative use no. **139486**
4	**106469**	1	Supporto per tirante	Tie rod support
5	**106470**	-	Rondella di rasamento mm. 1 (di eventuale montaggio)	Shim 1 mm. (possible mounting)
6	**106471**	-	Rondella di rasamento mm. 2 (di eventuale montaggio)	Shim 2 mm (possible mounting)
7	**106472**	2	Rondella di rasamento	Shim
8	**15541321**	1	Bullone	Bolt
9	**15541321**	1	Bullone	Bolt
10	**13550521**	2	Rondella	Washer
11	**16105111**	2	Dado	Nut
12	**13450021**	8	Prigioniero posteriore	Rear nut
13	**13830521**	2	Bullone	Bolt
14	**12638621**	2	Rondella	Washer
15	**107529**	1	Supporto Dx anteriore	Front right support
-	**107528**	1	Supporto Dx. posteriore	Rear right suppor
16	**115712**	1	Supporto anteriore Sx.	Front left support

Rif.	Dis No Part No	Q.ty	DENOMINAZIONE	DESCRIPTION
17	**115713**	1	Supporto posteriore Sx.	Rear left support
18	**107530**	2	Distanziale per supporti posteriori	Spacer for rear supports
19	**106034**	4	Tampone VIBRACHOC anteriore In alternativa vale n. **136367**	VIBRACHOC front pad In alternative use no. **136367**
20	**106029**	-	Rondella di spessore (di eventuale montaggio)	Shim (possible mounting)
21	**16043421**	7	Bullone	Bolt
22	**16100811**	8	Dado	Nut
23	**106852**	8	Rondella	Washer
24	**106527**	2	Vite per tamponi posteriori	Screw for rear pads
25	**105799**	2	Vite per tamponi anteriori	Screw for front pads
26	**106854**	4	Rondella	Washer
27	**13449321**	8	Prigioniero anteriore	Front stud
28	**12164711**	16	Dado	Nut
29	**106853**	16	Rondella	Washer
30	**120978**	2	Distanziale tampone anteriori Per **USA** vale n. **120977**	Spacer for front pads For **US** use no. **120977**
31	**12646901**	6	Rondella di rasamento	Shim
32	**111794**	2	Distanziale Solo per **USA**	Spacer Only for **US**
33	**16044021**	1	Bullone	Bolt

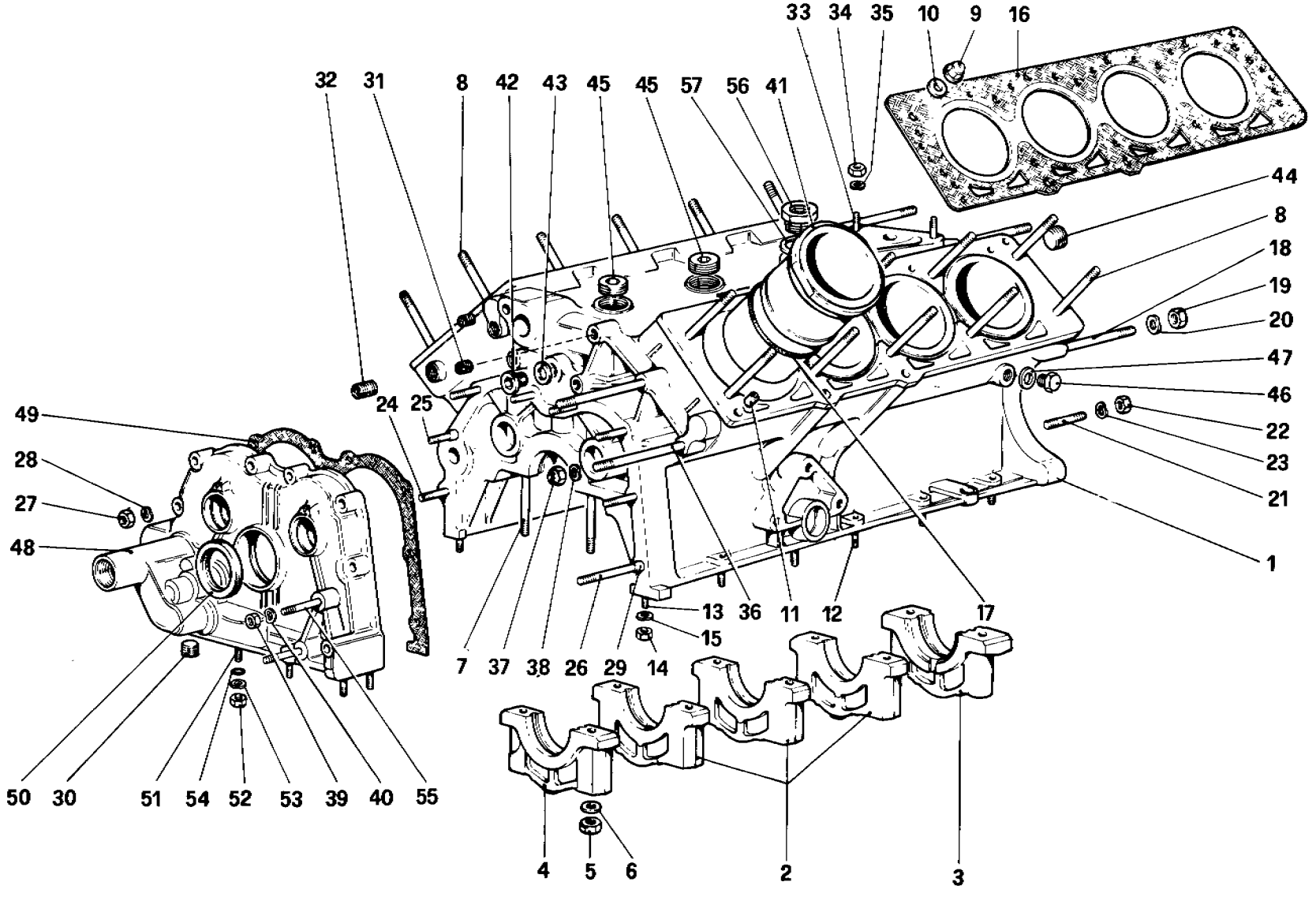

00214

328 / 328 GTB / GTS

BASAMENTO

CRANKCASE

TAV. 2

DATA: OTTOBRE 88

TAVOLA 2

Rif.	Dis. No. Part No.	Q ty	DENOMINAZIONE	DESCRIPTION
1	**131186**	1	Basamento Solo per **USA M.Y.87**	Crankcase Only for **US M.Y.87**
-	**126193**	1	**Basamento completo**	**Crankcase, complete**
1	**126191**	1	Basamento (col complessivo n. **126193**)	Crankcase (with assembly no **126193**)
2	**103764**	3	Cappello per supporto intermedio Col basamento completo	Cap for intermediate support With crankcase complete
3	**103765**	1	Cappello supporto posteriore Col basamento completo	Cap for rear support With crankcase complete
4	**103766**	1	Cappello supporto anteriore Col basamento completo	Cap for front support With crankcase complete
5	**103841**	10	Dado	Nut
6	**103842**	10	Rondella	Washer
7	**104075**	10	Prigioniero	Stud
8	**126647**	20	Prigioniero	Stud
9	**126646**	20	Dado cieco	Cap nut
10	**126648**	20	Rondella	Washer
11	**123864**	4	Grano	Dowel
12	**13543621**	6	Prigioniero	Stud
13	**12354521**	2	Prigioniero	Stud
-	**13543321**	1	Prigioniero post. destro fissaggio scatola cambio	Right rear stud securing gearbox
14	**16100811**	9	Dado	Nut
15	**11198071**	9	Rondella	Washer
16	**126789**	2	Guarnizione	Gasket
17	**126183**	8	Anello di tenuta	Sealing ring
18	**13953521**	5	Prigioniero	Stud
19	**12164711**	5	Dado	Nut
20	**12601471**	5	Rondella	Washer
21	**11500621**	6	Prigioniero	Stud
22	**15896211**	6	Dado	Nut
23	**11197771**	6	Rondella	Washer
24	**13517321**	3	Prigioniero - Per **USA** q = 6	Stud - For **US** q = 6
25	**13517421**	3	Prigioniero - Per **USA** q = 1	Stud - For **US** q = 1
-	**13517521**	1	Prigioniero - No per **USA**	Stud - Not for **US**
26	**13952521**	1	Prigioniero	Stud
27	**16104411**	8	Dado	Nut

Rif.	Dis. No Part No	Q.ty	DENOMINAZIONE	DESCRIPTION
28	**12601371**	8	Rondella	Washer
29	**102704**	2	Grano	Dowel
30	**14326150**	1	Tappo	Plug
31	**13525770**	4	Heli - coil per fiss. pompa acqua	Heli - coil seguring water pump
32	**13526070**	2	Heli - coil per fiss. carter	Heli - coil securing cover
33	**13517221**	3	Prigioniero base filtro olio	Stud for oil filter base
34	**16104411**	3	Dado autobloccante	Selflocking nut
35	**12601371**	3	Rondella	Washer
36	**115237**	2	Prigioniero fissaggio carter Sx e supporto compressore	Stud secuting left cover and compressor support
37	**12575621**	2	Dado autobloccante	Selflocking nut
38	**107993**	2	Rondella	Washer
39	**16104411**	2	Dado	Nut
40	**12601371**	2	Rondella	Washer
41	**126190**	8	Canna cilindro	Cylinder barrel
42	**10275001**	2	Tappo	Plug
43	**10263460**	2	Guarnizione	Gasket
44	**10269850**	2	Tappo posteriore	Rear plug
45	**14325540**	2	Tappo superiore	Upper plug
46	**10300640**	1	Tappo	Plug
47	**10280060**	1	Guarnizione	Gasket
-	**125276**	1	**Coperchio anteriore completo** (Col basamento completo n. **126193**)	**Front cover complete (with** Complete crankcase no. **126193**)
48	**123862**	1	Cperchio anteriore (Per coperchio completo n. **125276**)	Front cover (For complete cover no. **125276**)
49	**103791**	1	Guarnizione - No per **C8**	Gasket - Not for **C8**
49	**135089**	1	Guarnizione - Per **C8**	Gasket - For **C8**
50	**108224**	1	Anello di tenuta	Sealing ring
51	**12354521**	5	Prigioniero	Stud
-	**13543821**	1	Prigioniero	Stud
52	**16100811**	6	Dado	Nut
53	**11198071**	6	Rondella	Washer
54	**103039**	1	Anello di tenuta	Sealing ring
55	**13543621**	2	Prigioniero	Stud
56	**115245**	1	Raccordo per interruttore termico	Union for thermo-time switch
57	**10296260**	1	Guarnizione	Gasket

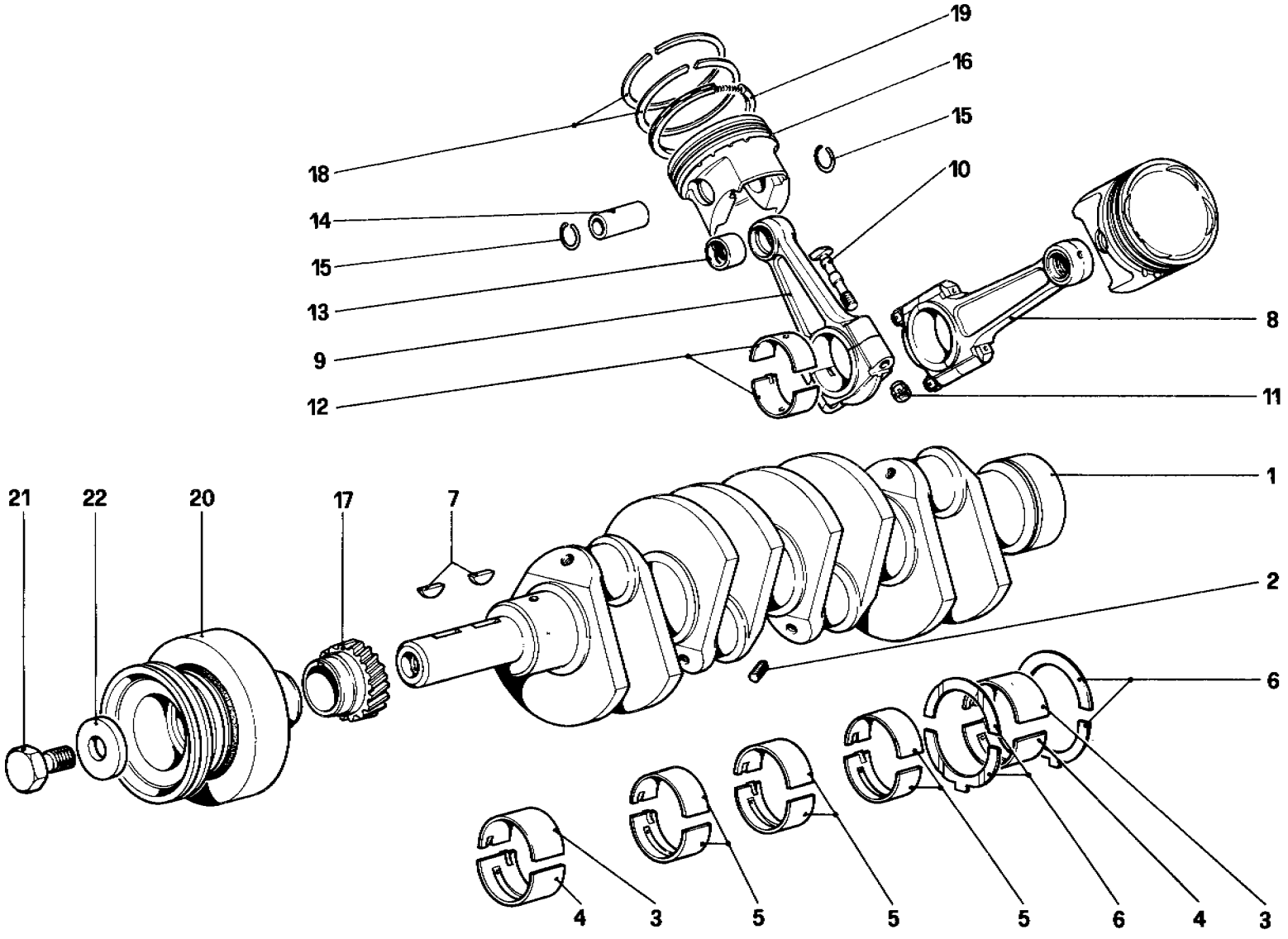

00311

328 / 328 GTB / GTS

ALBERO MOTORE - BIELLE E PISTONI

CRANKSHAFT - CONNECTING RODS AND PISTONS

TAV. 3

DATA: OTTOBRE 88

TAVOLA 3

Rif.	Dis. No Part No.	Q ty	DENOMINAZIONE	DESCRIPTION
1	116961	1	Albero motore	Crankshaft
2	14326150	8	Tappo	Plug
	-	-	**Semicuscinetti anteriori posteriori**	**Half bearing, front and rear**
3	100118	2	Semicuscinetto superiore	Upper half bearing
	100119	-	1ª minorazione mm. 0,254 sul Ø	1st undersize 0,254 mm. on Ø
	100120	-	2ª minorazione mm. 0,508 sul Ø	2nd undersize 0,508 mm. on Ø
4	100122	2	Semicuscinetto inferiore	Lower half bearing
-	100123	-	1ª minorazione mm. 0,254 sul Ø	1st undersize 0.254 mm. on Ø
-	100124	-	2ª minorazione mm. 0,508 sul Ø	2nd undersize 0,508 mm. on Ø
			Semicuscinetti centrali e intermedi	**Half bearing, central and intermediate**
5	104023	6	Semicuscinetto superiore e inferiore	Half bearing, upper and lower
-	104024	-	1ª minorazione mm. 0,254 sul Ø	1st undersize 0,254 mm. on Ø
-	104025	-	2ª minorazione mm. 0,508 sul Ø	2nd undersize 0,508 mm. on Ø
			Anello di rasamento	**Shim**
6	100146	2	Anello di rasamento per supporto posteriore	Shim for rear support
-	113984	-	1ª maggiorazione mm. 0,127	1st oversize 0,127 mm.
-	100147	-	2ª maggiorazione mm. 0,25	2nd oversize 0,25 mm.
7	10206020	2	Linguetta	Tongue
8	109738	8	**Biella completa**	**Connecting rod, complete**
9	109688	8	Biella e cappello	Connecting rod and cap
			Col complessivo n. **109738**	With assembly no. **109738**
10	100156	16	Bullone serraggio biella	Bolt securing connecting rod

Rif	Dis. No. Part No	Q ty	DENOMINAZIONE	DESCRIPTION
11	104011	16	Dado per bullone biella	Nut for connecting rod bolt
12	100150	16	Semicuscinetto di biella	Connecting rod half bearing
-	100151	-	1ª minorazione mm. 0,254 sul Ø	1st undersize 0,254 mm. on Ø
-	100152	-	2ª minorazione mm. 0,508 sul Ø	2nd undersize 0,508 mm. on Ø
13	107100	8	Boccola per spinotto	Bush for gudgeon pin
14	119537	8	Spinotto per pistone	Gudgeon pin
15	100174	16	Anello per spinotto	Ring for gudgeon pin
16	126580	8	Pistone completo di segmenti	Piston with piston ring
			No per **USA - C7** e **C8**	Not for **US - C7** and **C8**
16	126754	8	Pistone completo di segmenti	Piston with piston ring
			Solo per **USA - C7** e **C8**	For **US - C7** and **C8**
17	117655	1	Pignone comando distribuzione	Driving sprocket for timing system
-	126582	1	**Serie segmenti**	**Set of pistons rings**
18	126583	16	Anello di tenuta AC torsionale (1ª e 2ª gola)	Ac torsion seal ring (1st - 2nd groovel)
			Con la serie completa di n. **126582**	With complete set no. **126582**
19	119851	8	Anello raschiaolio ROF con molla (3ª gola)	ROF scraper ring with spring (3td groove)
			Con la serie completa n **126582**	With complete set no. **126582**
20	126189	1	Smorzatore torsionale con puleggia	Torsion damper with pulley
21	100476	1	Vite	Screw
22	102775	1	Rondella	Washer

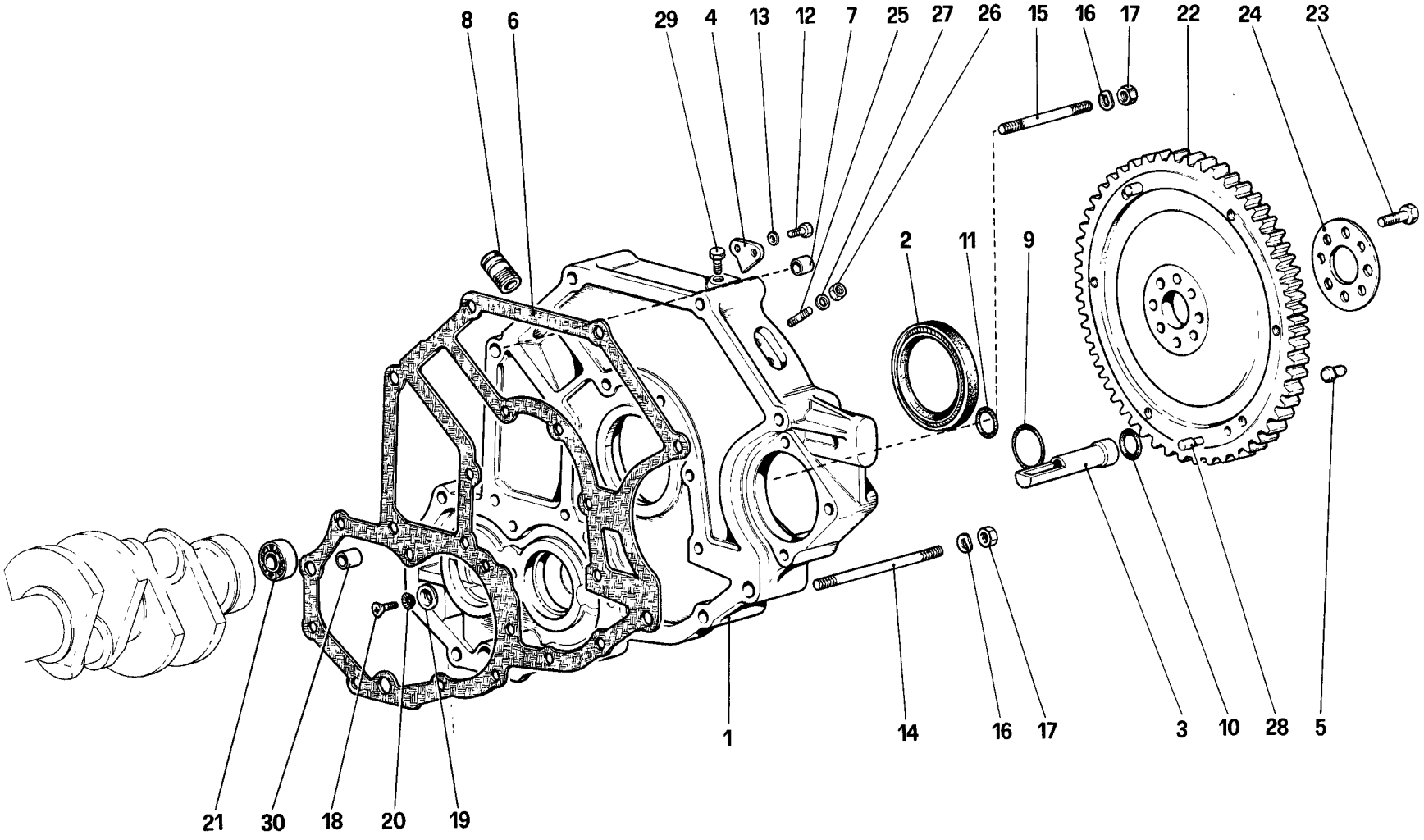

00412

328 / 328 GTB / GTS

CORPO INTERMEDIO E VOLANO MOTORE

FLYWHEEL AND CLUTCH HOUSING SPACER

TAV. 4

DATA: OTTOBRE 88

TAVOLA 4

Rif.	Dis. No. Part No.	Q ty	DENOMINAZIONE	DESCRIPTION
-	**134497**	1	**Corpo intermedio completo**	**Intermediate body complete**
1	**133816**	1	Corpo intermedio Col complessivo n. **134497**	Intermediate body With assembly no. **134497**
2	**106244**	1	Anello di tenuta Dopo esaurimento vale n. **136527**	Sealing ring After exhaustion us no **136527**
3	**104035**	1	Tubo passaggio olio	Oil tube
4	**114603**	1	Piastrina riferimento fasatura	Plate, timing refer
5	**101535**	3	Grano	Dowel
6	**104202**	1	Guarnizione	Gasket
7	**102692**	1	Grano	Dowel
8	**102705**	1	Raccordo	Union
9	**114947**	1	Anello di tenuta	Sealing ring
10	**103775**	1	Anello di tenuta	Sealing ring
11	**104214**	1	Anello di tenuta	Sealing ring
12	**10977621**	2	Vite	Screw
13	**106849**	2	Rondella elastica	Spring washer
14	**104217**	1	Prigioniero lungo	Long stud
15	**13952421**	1	Prigioniero corto	Short stud

Rif.	Dis. No. Part No	Q ty	DENOMINAZIONE	DESCRIPTION
16	**11198071**	2	Rondella	Washer
17	**16100811**	2	Dado	Nut
18	**111213**	1	Vite	Screw
19	**108039**	1	Rondella	Washer
20	**108041**	1	Rondella	Washer
21	**103877**	1	Cuscinetto	Bearing
22	**124751**	1	Volano motore No per **USA** e **CH**	Engine flywhell Not for **US** and **CH**
22	**127506**	1	Volano motore - Per **USA** e **C8**	Engine flywhell - For **US** and **C8**
22	**129648**	1	Volano motore - Per **C6** e **C7**	Engine flywhell - For **C6** and **C7**
23	**103875**	8	Bullone	Bolt
24	**103876**	1	Rondella	Washer
25	**13539021**	4	Prigioniero fissaggio sensori	Stud fixing sensor
26	**15896411**	4	Dado	Nut
27	**106849**	4	Rondella	Washer
28	**114769**	2	Grano	Dowel
29	**13825821**	1	Vite	Screw
30	**102692**	1	Grano - Dalla vettura n. **71799**	Dowel - From car no. **71799**

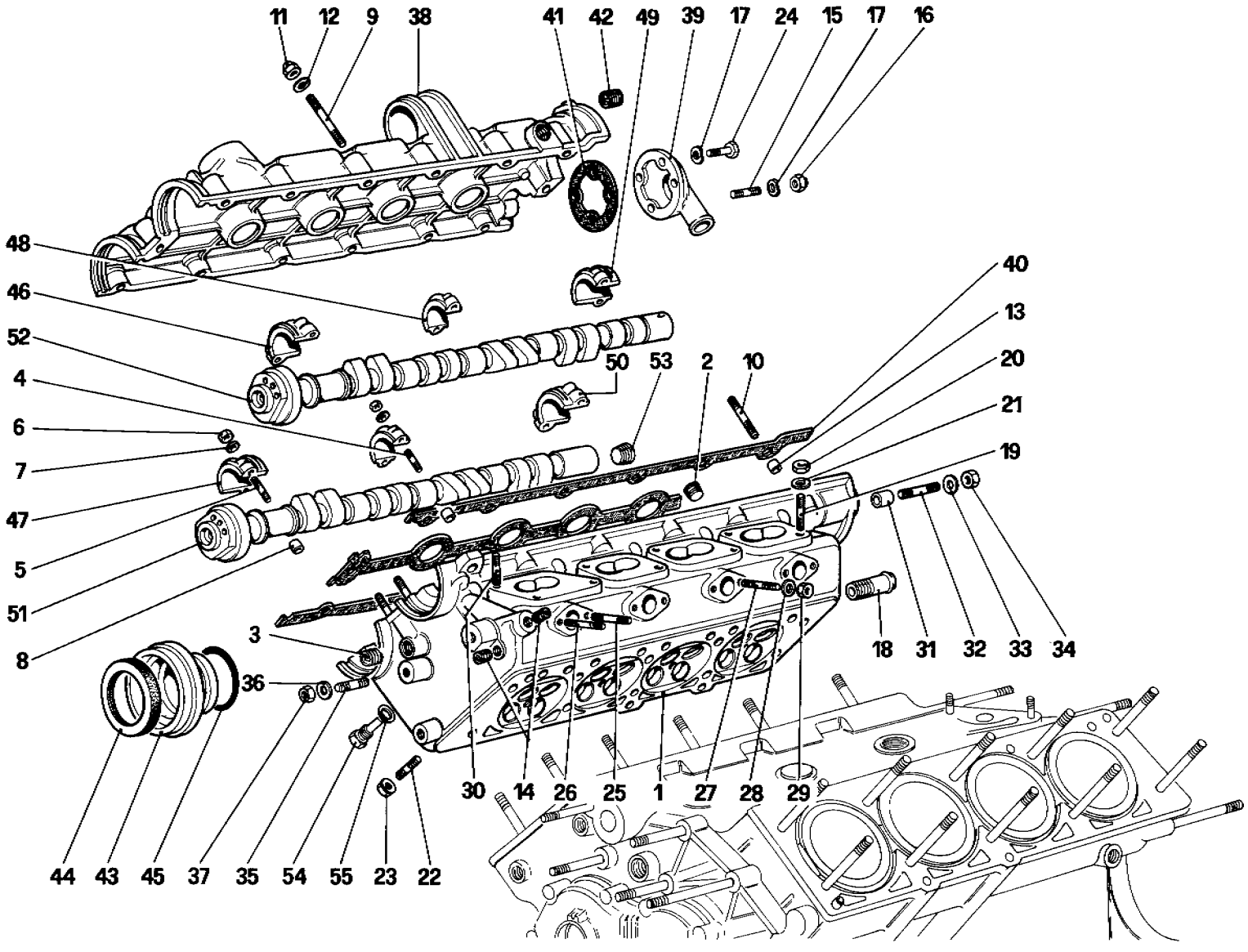

00517

328 / 328 GTB / GTS	*TESTA CILINDRI DESTRA* *CYLINDER HEAD (RIGHT)*	**TAV. 5** DATA: OTTOBRE 88

TAVOLA 5

Rif.	Dis. No. Part No.	Q.ty	DENOMINAZIONE	DESCRIPTION
-	**131877**	1	**Testa cilindri Dx. completa** (No per **USA** e **CH**)	**Right cylinder head, complete** (Not for **US** and **CH**)
1	**127489**	1	Testa Dx. (Con la testa completa n **131877**)	Right cylinder head (With complete cylinder head no. **131877**)
-	**127488**	1	**Testa cilindri Dx. competa** (Per **USA** e **CH**)	**Right cylinder head, complete** (For **US** and **CH**)
1	**127489**	1	Testa Dx (Con la testa completa n. **127488**)	Right cylinder head (With complete cylinder head no. **127488**)
2	**127635**	5	Tappo	Plug
3	**13526070**	1	Heli - coil	Heli - coil
4	**102735**	12	Prigioniero per cappelli intermedi	Stud for intermediate caps
5	**102754**	8	Prigioniero per cappelli esterni	Stud for outer caps
6	**15896211**	20	Dado	Nut
7	**11197773**	20	Rondella	Washer
8	**102725**	20	Grano	Dowel
9	**13541621**	12	Prigioniero per coperchio	Stud
10	**13541721**	2	Prigioniero sul grano	Stud
11	**100044**	14	Dado autobloccante	Selflocking nut
12	**11197771**	14	Rondella	Washer
13	**102725**	2	Grano	Dowel
14	**14326150**	3	Tappo	Plug
15	**11500521**	2	Prigioniero	Stud
16	**12575411**	2	Dado	Nut
17	**12601271**	4	Rondella	Washer
18	**106227**	1	Raccordo per riscaldatore	Nipple for heater
19	**13543321**	8	Prigioniero fiss. collettori aspirazione	Stud
20	**16100811**	10	Dado	Nut
21	**11198071**	10	Rondella	Washer
22	**12354521**	8	Prigioniero fiss. collettori scarico	Stud securing exhaust manifold
23	**124525**	8	Dado	Nut
24	**10902221**	2	Vite	Screw
25	**13541621**	3	Prigioniero corto per collettori acqua	Short stud
26	**13541721**	4	Prigioniero lungo per collettori acqua	Long stud
27	**13541821**	1	Prigioniero per collettori acqua (cilindro n. 3)	Stud for water manifold (cylinder no. 3)
28	**11197773**	8	Rondella	Washer
29	**15896211**	8	Dado	Nut
30	**13543521**	2	Prigioniero fiss. collettori aspirazione (parte anteriore)	Stud for fixing suction manifold (front part)

Rif	Dis. No Part No	Q.ty	DENOMINAZIONE	DESCRIPTION
31	**102725**	2	Grano	Dowel
32	**11500521**	2	Prigioniero fiss. supporto calotta	Stud for fixing calotte support
33	**11197773**	2	Rondella	Washer
34	**15896211**	2	Dado	Nut
35	**13543321**	3	Prigioniero	Stud
36	**12601371**	3	Rondella	Washer
37	**16104411**	3	Dado	Nut
-	**111564**	1	**Coperchio testa completo** Con la testa cilindri completa	**Head cover, complete** With complete cylinder head
38	**117220**	1	Coperchio testa Dx. Con il coperchio completo	Right head cover With complete cover
39	**103808**	1	Coperchio sfiato posteriore	End cover with blow-by inlet
40	**117263**	1	Guarnizione - No per **C8**	Gasket - Not for **C8**
40	**132916**	1	Guarnizione - Per **C8**	Gasket - For **C8**
41	**119067**	1	Guarnizione - No per **C8**	Gasket - Not for **C8**
41	**132919**	1	Guarnizione - Per **C8**	Gasket - For **C8**
42	**13525470**	3	Heli - coil	Heli - coil
43	**117257**	2	Coperchietto anteriore	Front cover
44	**105389**	2	Anello di tenuta	Sealing ring
45	**117275**	2	Anello di tenuta	Sealing ring
46	**117039**	1	Cappello anteriore lato aspirazione Con la testa cilindri completa	Front cap inlet side With complete cylinder head
47	**117040**	1	Cappello anteriore lato scarico Con la testa cilindri completa	Front cap exhaust side With complete cylinder head
48	**126811**	6	Cappello intermedio Con la testa cilindri completa	Intermediate cap With complete cylinder head
49	**126813**	1	Cappello posteriore lato aspirazione Con la testa cilindri completa	Rear cap inlet side With complete cylinder head
50	**126812**	1	Cappello posteriore lato scarico Con la testa cilindri completa	Rear cap exhaust side With complete cylinder head
51	**126556**	1	**Albero distribuzione scarico Dx. completo**	**Right exhaust camshaft, complete**
52	**126186**	1	**Albero distribuzione aspirazione Dx. completo**	**Right intake camshaft complete**
53	**10269750**	1	Tappo	Plug
54	**127545**	4	Tappo - No per **USA** e **CH**	Plug - Not for **US** and **CH**
55	**10257060**	4	Guarnizione - No per **USA** e **CH**	Gasket - Not for **US** and **CH**

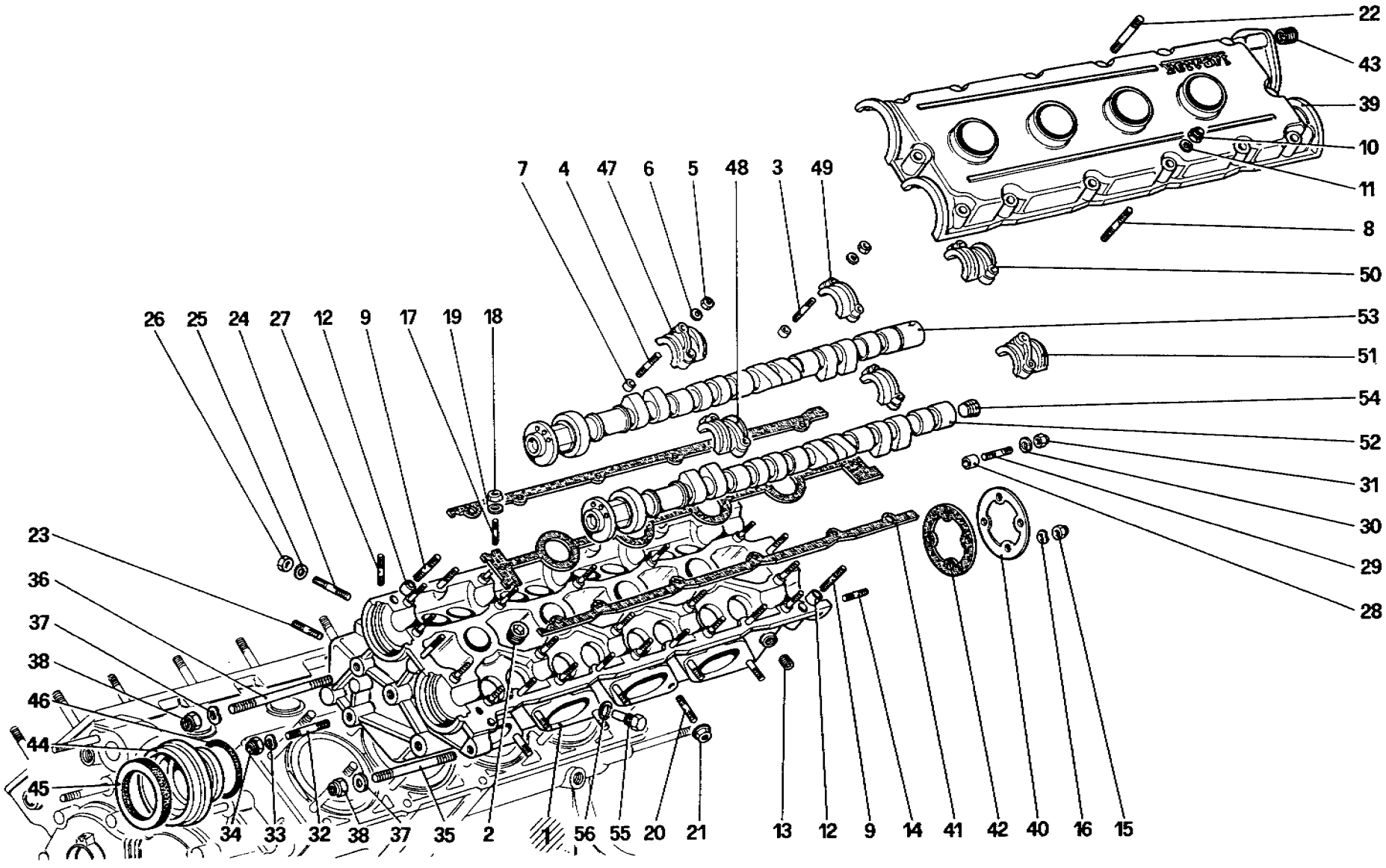

328 / 328 GTB / GTS

TESTA CILINDRI SINISTRA

CYLINDER HEAD (LEFT)

REVISED

DATE: JAN. 1989

TAV. 6

DATA OTTOBRE 88

TAVOLA 6

Rif.	Dis. No. Part No.	Q ty	DENOMINAZIONE	DESCRIPTION
-	131892	1	**Testa cilindri Sx. completa** (No per **USA** e **CH**)	**Left cylinder head, complete** (Not for **US** and **CH**)
1	127491	1	Testa Sx. (Con la testa completa n. **131892**)	Left cylinder head (With complete cylinder head no. **131892**)
-	131890	1	**Testa cilindri Sx. completa** (Per **USA** e **CH**)	**Left cylinder head, complete** (for **US** and **CH**)
1	127491	1	Testa Sx. (Con la testa completa n. **131890**)	Left cylinder head (With complete cylinder head no. **131890**)
2	127635	5	Tappo	Plug
3	102735	12	Prigioniero per cappelli intermedi	Stud for intermediate caps
4	102754	8	Prigioniero per cappelli esterni	Stud for outer caps
5	15896211	20	Dado	Nut
6	11197773	20	Rondella	Washer
7	102725	20	Grano	Dowel
8	13541621	11	Prigioniero per coperchio	Stud
9	13541721	2	Prigioniero sul grano	Stud
10	100044	14	Dado autobloccante	Selflocking nut
11	11197771	14	Rondella	Washer
12	102725	2	Grano	Dowel
13	14326150	3	Tappo	Plug
14	11500321	4	Prigioniero	Stud
15	12575411	4	Dado	Nut
16	12601271	4	Rondella	Washer
17	13543321	9	Prigioniero fiss. collettori aspirazione	Stud
18	16100811	10	Dado	Nut
19	11198071	10	Rondella	Washer
20	12354521	8	Prigioniero fiss. collettori scarico	Stud securing exhaust manifold
21	124525	8	Dado	Nut
22	13541721	1	Prigioniero	Stud
23	13541621	3	Prigioniero corto per collettori acqua	Short stud
24	13541721	5	Prigioniero lungo per collettori acqua	Long stud
25	11197773	8	Rondella	Washer
26	15896211	8	Dado	Nut
27	13543521	1	Prigioniero fiss. collettori aspirazione (parte anteriore)	Stud for fixing suction manifold (front part)
28	102725	2	Grano	Dowel
29	11500521	2	Prigioniero fiss. supporto calotta	Stud for fixing distributor cap support
30	11197773	2	Rondella	Washer
31	15896211	2	Dado	Nut
32	13543721	3	Prigioniero	Stud
33	12601371	3	Rondella	Washer
34	16104411	3	Dado	Nut
35	13953821	1	Prigioniero fissaggio carter No per **USA**	Stud securing cover Not for **US**

Rif	Dis. No. Part No	Q ty	DENOMINAZIONE	DESCRIPTION
35	13953421	1	Prigioniero fissaggio carter Per **USA**	Stud securing cover For **US**
36	13451821	1	Prigioniero fissaggio carter e supporto compressore No per **USA**	Stud to fix. crankcase and compressor support Not for **US**
36	115237		Prigioniero fissaggio carter e supporto compressore Per **USA**	Stud to fix crankcase and compressor support For **US**
37	107993	1	Rondella	Washer
-	14496621	1	Rondella	Washer
38	12574521	2	Dado	Nut
-	111565	1	**Coperchio testa Sx. completo** Con la testa cilindri completa	**Left head cover, complete** With complete cylinder head
39	117221	1	Coperchio testa Sx. Con il coperchio testa completo	Left head cover With complete head cover
40	103796	1	Coperchio posteriore	Rear cover
41	117264	1	Guarnizione - No per **C8**	Gasket - Not for **C8**
41	132917	1	Guarnizione - Per **C8**	Gasket - For **C8**
42	104694	1	Guarnizione - No per **C8**	Gasket - Not for **C8**
42	132918	1	Guarnizione - Per **C8**	Gasket - For **C8**
43	13525470	3	Heli - coil	Heli - coil
44	117257	2	Coperchietto anteriore	Front cover
45	105389	2	Anello di tenuta	Sealing ring
46	117275	2	Anello di tenuta	Sealing ring
47	117042	1	Cappello anteriore lato aspirazione Con la testa cilindri completa	Front cap inlet side With complete cylinder head
48	117041	1	Cappello anteriore lato scarico Con la testa cilindri completa	Front cap exhaust side With complete cylinder head
49	126811	6	Cappello intermedio Con la testa cilindri completa	Intermediate cap With complete cylinder head
50	126202	1	Cappello posteriore lato aspirazione Con la testa cilindri completa	Rear cap inlet side With complete cylinder head
51	126203	1	Cappello posteriore lato scarico Con la testa cilindri completa	Rear cap exhaust side With complete cylinder head
52	126558	1	**Albero distribuzione scarico Sx. completo**	**Left exhaust camshaft complete**
53	126188	1	**Albero distribuzione aspirazione Sx. completo**	**Left intake camshaft complete**
54	10269750	1	Tappo	Plug
55	127545	4	Tappo - No per **USA** e **CH**	Plug - Not for **US** and **CH**
56	10257060	4	Guarnizione - No per **USA** e **CH**	Gasket- Not for **US** and **CH**

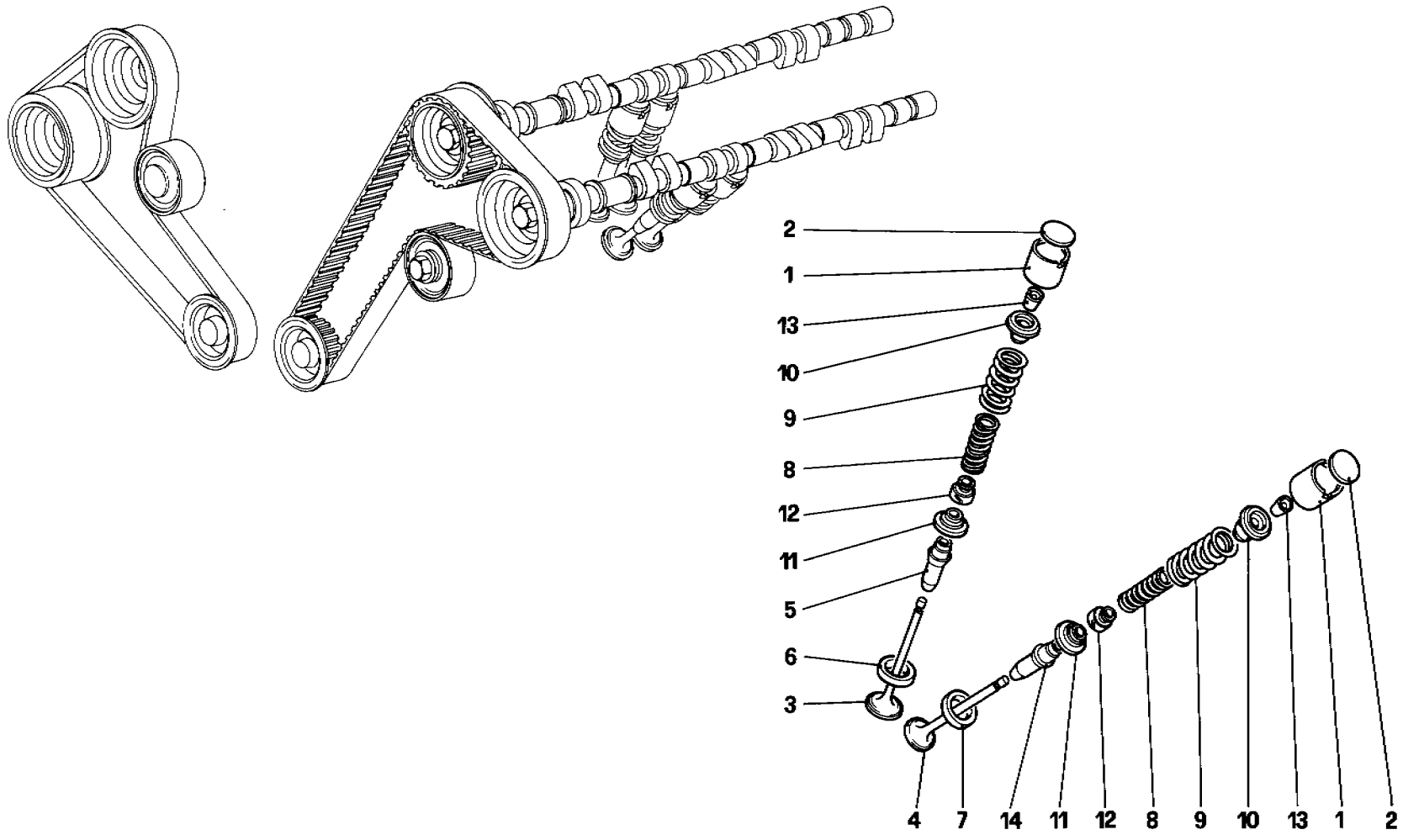

00703

328 / 328 GTB / GTS

DISTRIBUZIONE - PUNTERIE

TIMING SYSTEM - TAPPETS

TAV. 7

DATA: OTTOBRE 88

TAVOLA 7

Rif.	Dis. No. Part No	Q ty	DENOMINAZIONE	DESCRIPTION
1	**117562**	32	Punteria comando valvola	Tappet for valve control
2	**117569**	32	Piattello registrazione valvole spessore mm. 3,25	Shim for valve adjusting. thickness 3,25 mm
-	**117570**	32	Idem spessore mm. 3.30	Ditto. thickness 3.30 mm.
-	**117571**	32	Idem spessore mm 3.35	Ditto thickness 3.35 mm
-	**117572**	32	Idem spessore mm. 3.40	Ditto. thickness 3.40 mm.
-	**117573**	32	Idem spessore mm 3,45	Ditto, thickness 3 45 mm
-	**117574**	32	Idem spessore mm. 3.50	Ditto. thickness 3.50 mm.
-	**117575**	32	Idem spessore mm 3,55	Ditto, thickness 3 55 mm
-	**117576**	32	Idem spessore mm 3 60	Ditto thickness 3.60 mm
-	**117577**	32	Idem spessore mm. 3.65	Ditto. thickness 3.65 mm.
-	**117578**	32	Idem spessore mm. 3.70	Ditto. thickness 3.70 mm.
-	**117579**	32	Idem spessore mm 3.75	Ditto. thickness 3.75 mm
-	**117580**	32	Idem spessore mm. 3.80	Ditto. thickness 3.80 mm
-	**117581**	32	Idem spessore mm 3 85	Ditto, thickness 3 85 mm
-	**117582**	32	Idem spessore mm. 3.90	Ditto, thickness 3.90 mm.
-	**117583**	32	Idem spessore mm 3.95	Ditto. thickness 3.95 mm
-	**117584**	32	Idem spessore mm 4.00	Ditto. thickness 4.00 mm
-	**117585**	32	Idem spessore mm. 4,05	Ditto. thickness 4.05 mm.
-	**117586**	32	Idem spessore mm 4.10	Ditto thickness 4 10 mm
-	**117587**	32	Idem spessore mm 4.15	Ditto. thickness 4.15 mm.
-	**117588**	32	Idem spessore mm. 4,20	Ditto thickness 4.20 mm
-	**117589**	32	Idem spessore mm. 4,25	Ditto thickness 4.25 mm
-	**117590**	32	Idem spessore mm. 4.30	Ditto. thickness 4.30 mm.
	117591	32	Idem spessore mm. 4,35	Ditto. thickness 4.35 mm

Rif	Dis. No. Part No	Q.ty	DENOMINAZIONE	DESCRIPTION
-	**117592**	32	Idem spessore mm 4.40	Ditto, thickness 4,40 mm.
-	**117593**	32	Idem spessore mm. 4.45	Ditto. thickness 4,45 mm.
-	**117594**	32	Idem spessore mm 4,50	Ditto. thickness 4,50 mm.
-	**117595**	32	Idem spessore mm 4.55	Ditto. thickness 4,55 mm.
-	**117596**	32	Idem spessore mm. 4 60	Ditto. thickness 4,60 mm.
3	**117363**	16	Valvola di aspirazione - Fino vettura n **71379**	Intake valve - Until car no. **71379**
4	**117364**	16	Valvola di scarico - Fino vettura n. **71379**	Exhaust valve - Until car no. **71379**
3	**131198**	16	Valvola di aspirazione - Dalla vettura n. **71381**	Intake valve - From car no. **71381**
4	**131199**	16	Valvola di scarico - Dalla vettura n **71381**	Exhaust valve - From car no. **71381**
5	**117563**	16	Guida valvola di aspirazione	Intake valve guide
-	**117564**	16	Guida valvola di aspirazione maggiorata di 0.2 mm.	Intake valve guide overized of 0.2 mm
6	**125768**	16	Sede valvola aspirazione Dalla vettura n **76666** vale n. **125269**	Intake valve seat Starting from car no. **76666** use no. **125269**
7	**119171**	16	Sede valvola scarico Dalla vettura n **76666** vale n. **125270**	Exhaust valve seat Starting from car no. **76666** use no. **125270**
8	**117558**	32	Molla interna richiamo valvola	Inner spring for valve return
9	**117559**	32	Molla esterna richiamo valvola	Outer spring for valve return
10	**117567**	32	Scodellino superiore tenuta molle	Upper cup for retaining spring
11	**117568**	32	Scodellino inferiore tenuta molle	Lower cup for retaining spring
12	**119051**	32	Paraolio sulla guida valvola	Oil retainer on valve guide
13	**117283**	64	Semicono per scodellino molla valvola	Keeper
14	**117565**	16	Guida valvola di scarico	Exhaust valve guide
-	**117566**	16	Guida valvola di scarico maggiorata di 0,2 mm.	Exhaust valve guide overized of 0.2 mm.

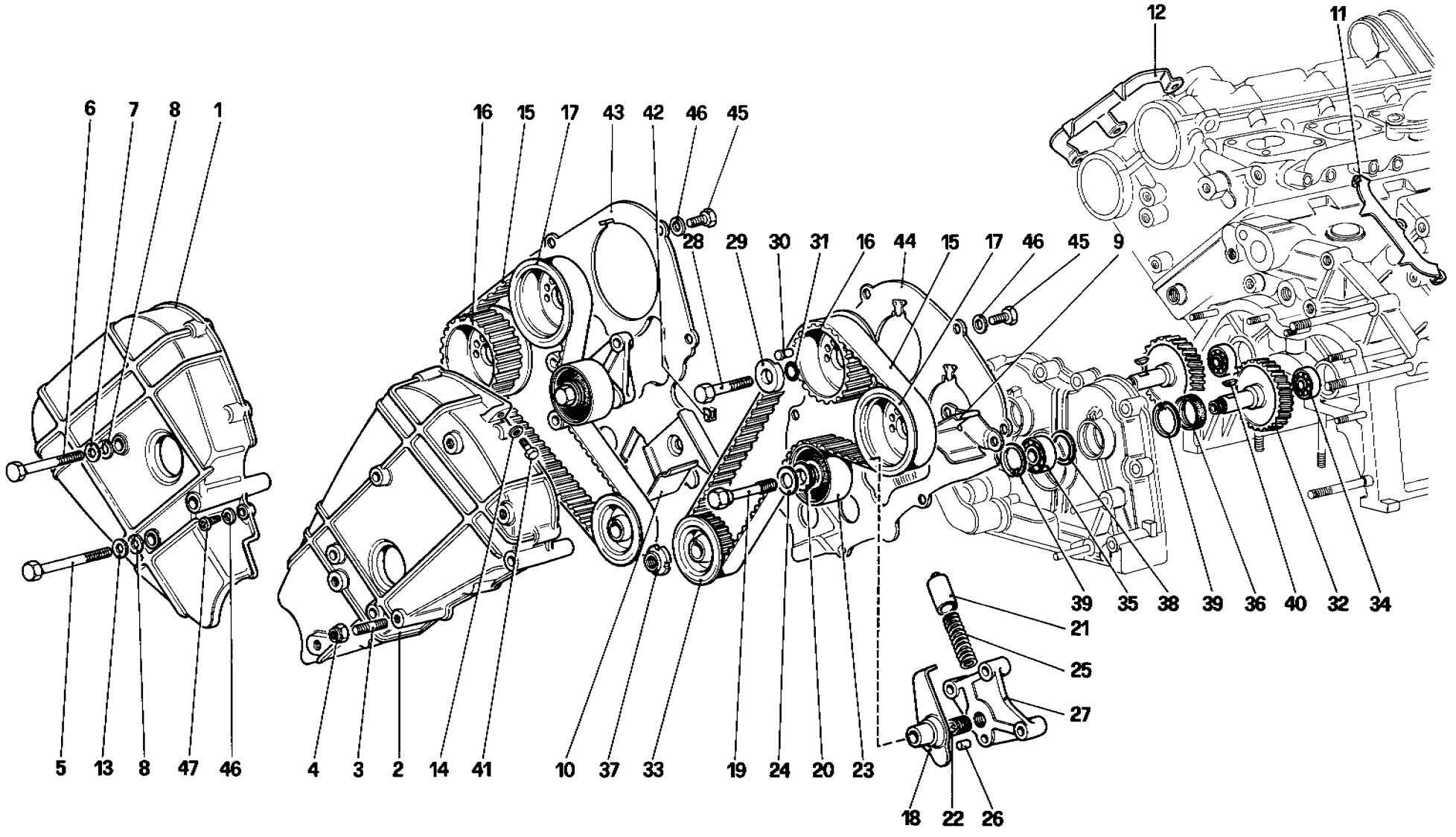

00916

328 / 328 GTB / GTS

DISTRIBUZIONE - COMANDI

TIMING SYSTEM - CONTROL

TAV. 8

DATA: OTTOBRE 88

TAVOLA 8

Rif.	Dis. No. Part No.	Q.ty	DENOMINAZIONE	DESCRIPTION
1	121653	1	Carter Dx.	Right cover
-	117438	-	**Carter Sx. completo**	**Left cover, complete**
2	117351	1	Carter Sx. - Col complessivo n. **117438**	Left cover - With assembly no. **117438**
			Solo per **USA**	For **US**
-	124681	1	**Carter Sx. completo**	**Left cover, complete**
2	123697	1	Carter Sx. - Col complessivo n. **124681**	Left cover - With assembly no. **124681**
			No per **USA**	Not for **US**
3	13546221	1	Prigioniero	Stud
4	13598021	1	Dado	Nut
5	121660	2	Vite	Screw
6	109013	1	Vite	Screw
7	12638601	2	Rondella	Washer
8	106853	3	Rondella	Washer
9	125115	1	Protezione cinghia Sx.	Protection left belt
			No per **USA**	Not for **US**
10	125114	1	Protezione cinghia Dx	Protection right belt
			No per **USA**	Not for **US**
11	125110	1	Piastrino fasatura testa Sx.	Timing reference plate left cylinder head
			No per **USA**	Not for **US**
12	125109	1	Piastrino fasatura testa Dx	Timing reference plate right cylinder head
			No per **USA**	Not for **US**
13	105391	1	Rondella	Washer
14	12601271	1	Rondella	Washer
15	111334	2	Cinghia distribuzione	Timing belt
16	126569	2	Ingranaggio condotto	Driver gear
17	126568	2	Ingranaggio condotto	Driver gear
18	117256	2	Piastra tendicinghia	Belt stretcher plate
19	111458	2	Vite	Screw
20	111460	2	Distanziale	Spacer

Rif.	Dis. No. Part No	Q.ty	DENOMINAZIONE	DESCRIPTION
21	102819	2	Puntalino	Pin
22	13524670	2	Heli - coil	Heli - coil
23	126720	2	Anello tendicinghia	Belt idler ring
			Dopo esaurimento vale n. **105206**	After exhaustion use no **105206**
24	102824	2	Rosetta	Washer
25	104148	2	Molla	Spring
26	10839610	2	Grano	Dowel pin
27	118153	1	Supporto tendicinghia Sx.	Support for left belt stretcher
-	118152	1	Supporto tendicinghia Dx	Support for right belt stretcher
28	16326431	4	Vite	Screw
29	117274	4	Rondella	Washer
30	106203	4	Grano	Dowel
31	114808	4	Anello di tenuta	Sealing ring
32	121272	2	Ingranaggio comando albero distribuzione	Drive gear for camshaft
33	121273	2	Puleggia conduttrice	Driving pulley
34	121275	2	Cuscinetto sul basamento	Bearing of crankcase
35	121274	2	Cuscinetto sul coperchio anteriore	Bearing on front cover
36	121276	2	Paraolio	Oil retaining
37	104919	2	Ghiera	Ring nut
38	121279	2	Rosetta	Washer
39	121277	4	Seeger	Seeger
40	10206320	2	Linguetta	Tonque
41	10902011	1	Vite per tubo asta livello olio	Screw
42	60793500	1	Molletta - Vale per **USA**	Spring clip - For **US**
43	117628	1	Protezione cinghia Dx. - Vale per **USA**	Protection right belt - For **US**
44	117627	1	Protezione cinghia Sx. - Vale per **USA**	Protection left belt - For **US**
45	10977711	12	Vite - Vale per **USA**	Screw - For **US**
46	12601181	13	Rondella - Vale per **USA**	Washer - For **US**
47	15688502	1	Vite - Vale per **USA**	Screw - For **US**

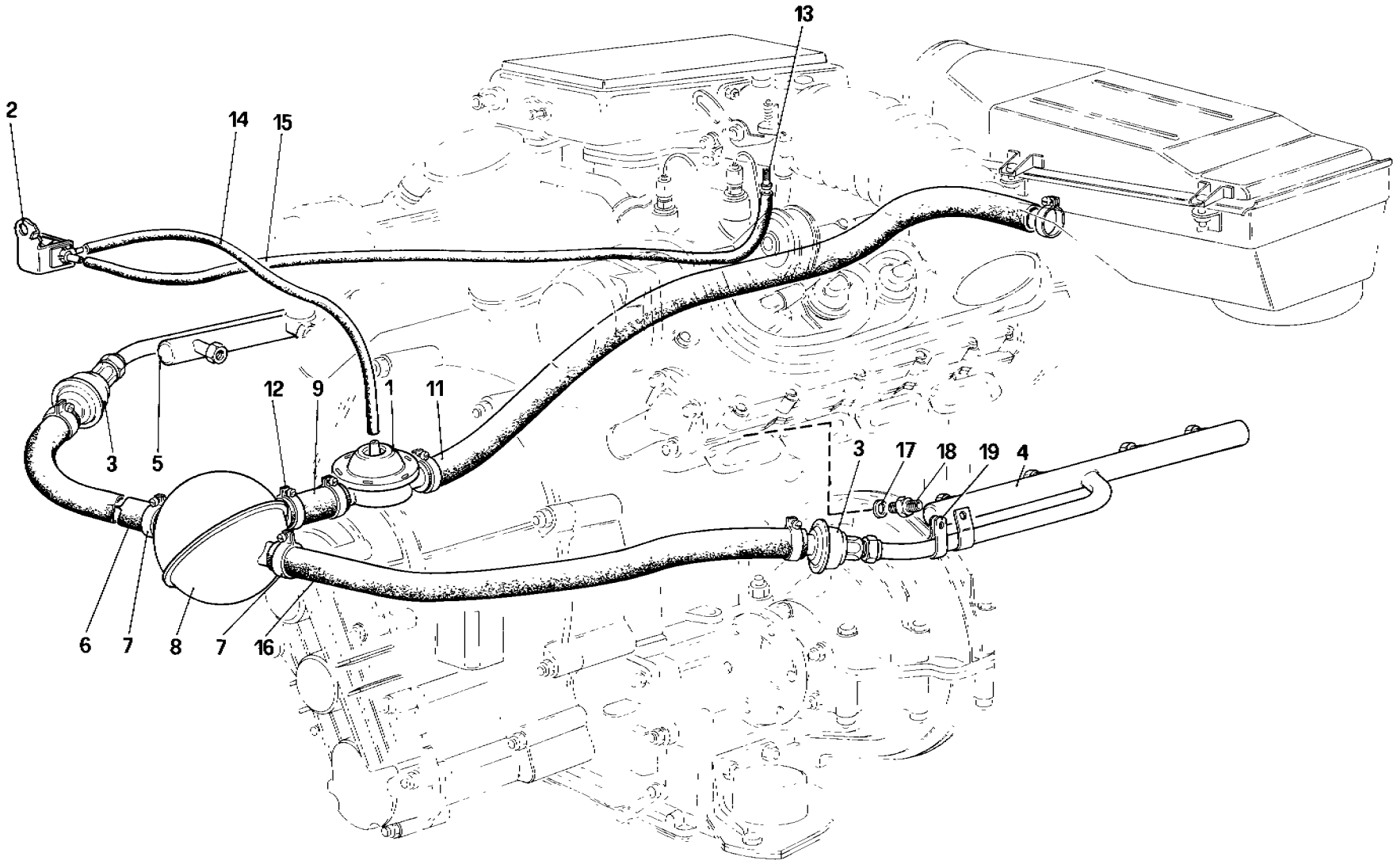

01611

328 / 328 GTB / GTS

INIEZIONE ARIA (Versione CH86 e CH87)

AIR INJECTION (For CH86 and CH87 Version)

TAV. 9

DATA: OTTOBRE 88

TAVOLA 9

Rif.	Dis. No. Part No.	Q.ty	DENOMINAZIONE	DESCRIPTION
1	121751	1	Valvola Cut - Off	Cut - Off valve
2	129059	1	Elettrovalvola	Solenoid valve
3	128011	2	Single check valve	Single check valve
4	124412	1	Tubo destro immissione aria	Right manifold for air injection
5	121783	1	Tubo sinistro immissione aria	Left manifold for air injection
6	109885	1	Tubo Sx.	Pipe
7	12180290	4	Fascetta	Clip
8	129670	1	Serbatoio di espansione	Expansion tank
9	116783	1	Manicotto	Sleeve
10	12180290	2	Fascetta	Clip

Rif.	Dis No Part No	Q ty	DENOMINAZIONE	DESCRIPTION
11	118231	1	Tubo	Pipe
12	12180290	2	Fascetta	Clip
13	113637	1	Raccordo	Union
14	131042	1	Tubo	Pipe
15	131042	1	Tubo	Pipe
16	107812	1	Tubo Dx.	Right pipe
17	10257060	8	Guarnizione	Gasket
18	121718	8	Raccordo	Union
19	119811	2	Fascetta	Clamp

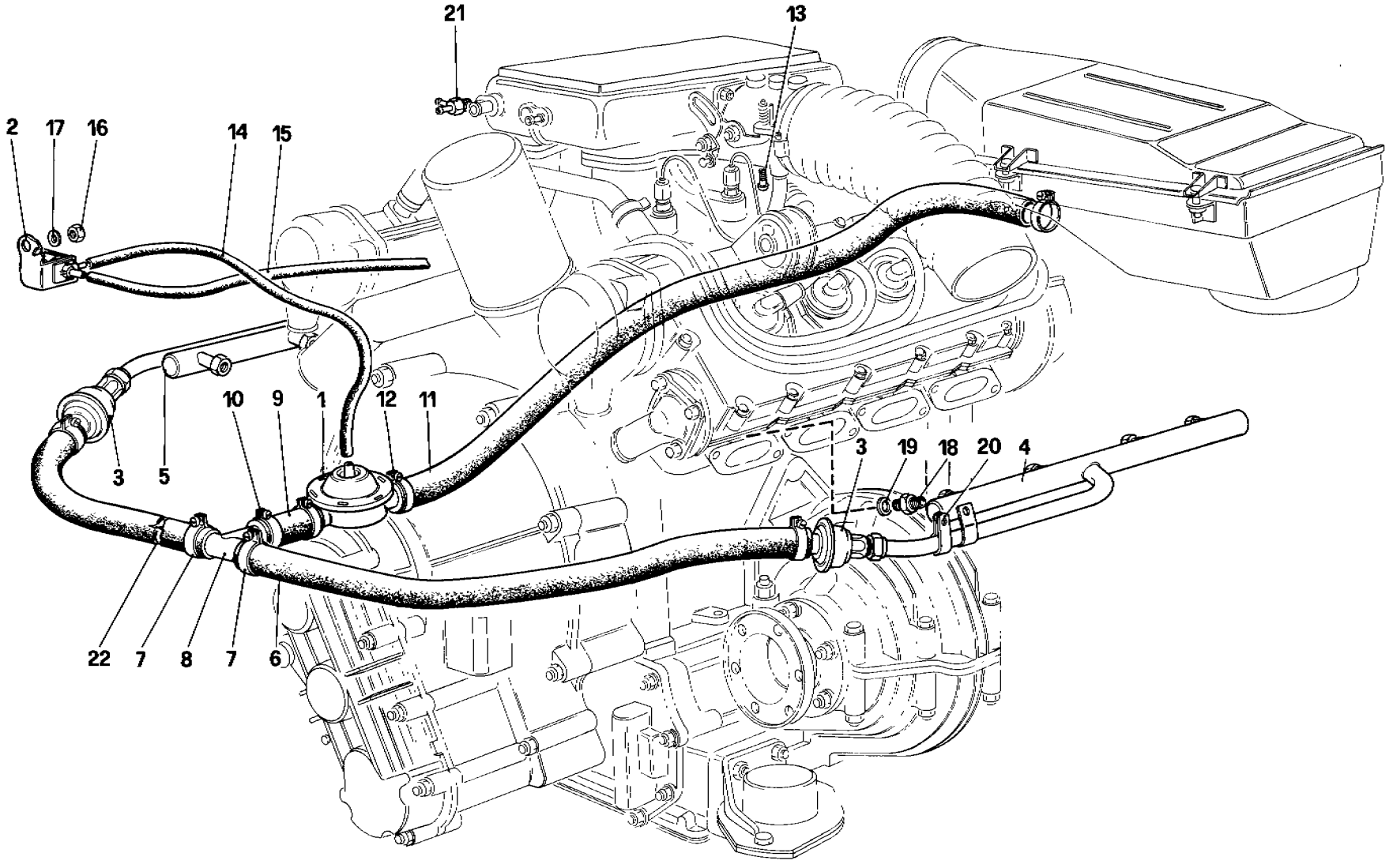

01614

328 / 328
GTB / GTS

INIEZIONE ARIA (Versione USA e CH88)

AIR INJECTION (For US and CH88 Version)

TAV. 10

DATA: OTTOBRE 88

TAVOLA 10

Rif.	Dis. No. * Part No.	Q.ty	DENOMINAZIONE	DESCRIPTION
1	121751	1	Valvola Cut-Off	Cut-Off valve
2	129059	1	Elettrovalvola	Solenoid valve
3	121769	2	Valvola di non ritorno	Single check valve
4	121808	1	Tubo destro immissione aria	Right manifold for air injection
5	121783	1	Tubo sinistro immissione aria	Left manifold for air injection
6	139175	1	Tubo Sx.	Left pipe
7	12180290	4	Fascette	Clip
8	109887	1	Raccordo a T	T union
9	116783	1	Manicotto	Sleeve
10	12180290	2	Fascetta	Clip
11	118231	1	Tubo	Pipe
12	12180290	2	Fascetta	Clip

Rif	Dis No Part No	Q.ty	DENOMINAZIONE	DESCRIPTION
13	113637	1	Raccordo - Per **USA**	Union - For **US**
14	118502	1	Tubo - No per **C8**	Pipe - Not for **C8**
14	135959	1	Tubo - Per **C8**	Pipe - For **C8**
15	117170	1	Tubo - No per **C8**	Pipe - Not for **C8**
15	115147	1	Tubo - Per **C8**	Pipi - For **C8**
16	16104111	1	Dado - No per **C8**	Nut - Not for **C8**
17	14496501	1	Rondella - No per **C8**	Washer - Not for **C8**
18	121718	8	Raccordo	Union
19	10257060	8	Guarnizione	Gasket
20	119811	2	Fascette	Clamp
21	135951	1	Raccordo - Per **C8**	Union - For **C8**
22	139174	1	Tubo Dx.	Right pipe

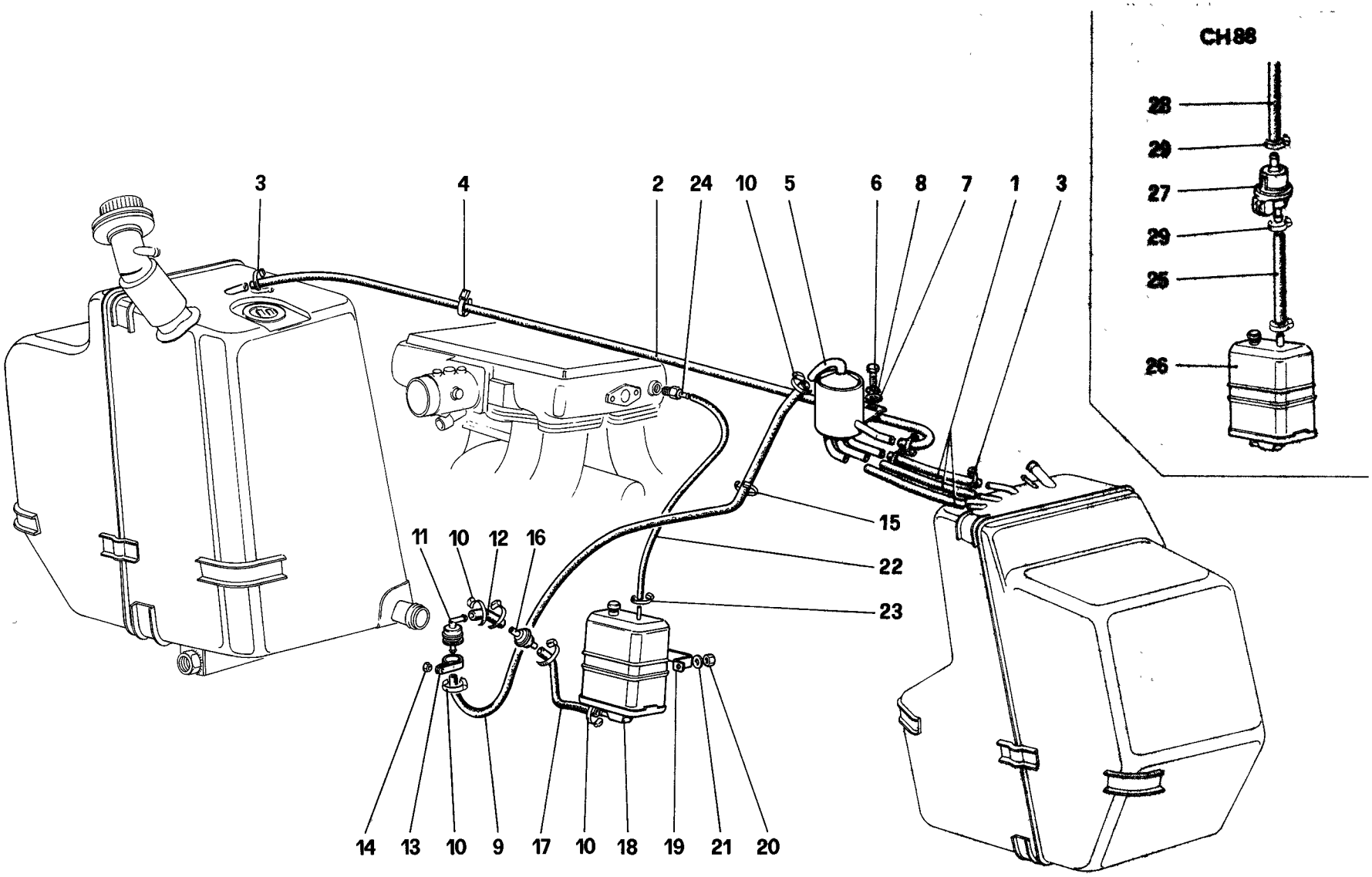

01312

328 / 328 GTB / GTS

IMPIANTO ANTIEVAPORAZIONE (Versione USA -SA e CH88)

ANTIEVAPORATIVE EMISSION CONTROL SYSTEM (For US - SA and CH88 Version)

TAV. 11

DATA: OTTOBRE 88

TAVOLA 11

Rif	Dis. No. Part No.	Q.ty	DENOMINAZIONE	DESCRIPTION
1	**114876**	3	Tubo dal serbatoio al separatore	Pipe from tank to separator
2	**114887**	1	Tubo	Pipe
3	**10175090**	8	Fascetta	Clip
4	**103755**	3	Fascetta sostegno tubo	Clip holding pipe
5	**114846**	1	Separatore vapori	Vapor separator
6	**10902121**	2	Vite	Screw
7	**12643701**	2	Rondella	Washer
8	**106850**	2	Rondella elestica	Spring washer
9	**116771**	1	Tubo	Pipe
10	**10175090**	6	Fascetta	Clip
11	**124193**	1	Valvola antideflusso	Anti-downflow valve
12	**114876**	1	Tubo	Pipe
13	**124226**	1	Fascetta	Clip
14	**12574211**	1	Dado	Nut
15	**110381**	1	Fascetta	Clamp
16	**114910**	1	Valvola a due vie	Two - way valve

Rif.	Dis. No. Part No	Q.ty	DENOMINAZIONE	DESCRIPTION
17	**114880**	1	Tubo	Pipe
18	**114675**	1	Filtro vapori combustibile	Charcoal carbon canister
19	**114676**	1	Staffa sostegno filtro	Bracket for filter
20	**15896211**	2	Dado	Nut
21	**106850**	2	Rondella	Washer
22	**114845**	1	Tubo	Pipe
23	**12179090**	2	Fascetta	Clip
24	**117286**	1	Raccordo - Per **USA**	Union - For **US**
25	**129839**	1	Raccordo - Per **SA**	Union - For **SA**
25	**133337**	1	Tubo	Pipe
26	**135698**	1	Filtro vapori combustibile	Charcoal carbon canister
27	**130978**	1	Valvola antievaporativa	Antievaporative valve
28	**137639**	1	Tubo della valvola al polmone	Pipe
29	**12179190**	2	Fascetta	Clamp

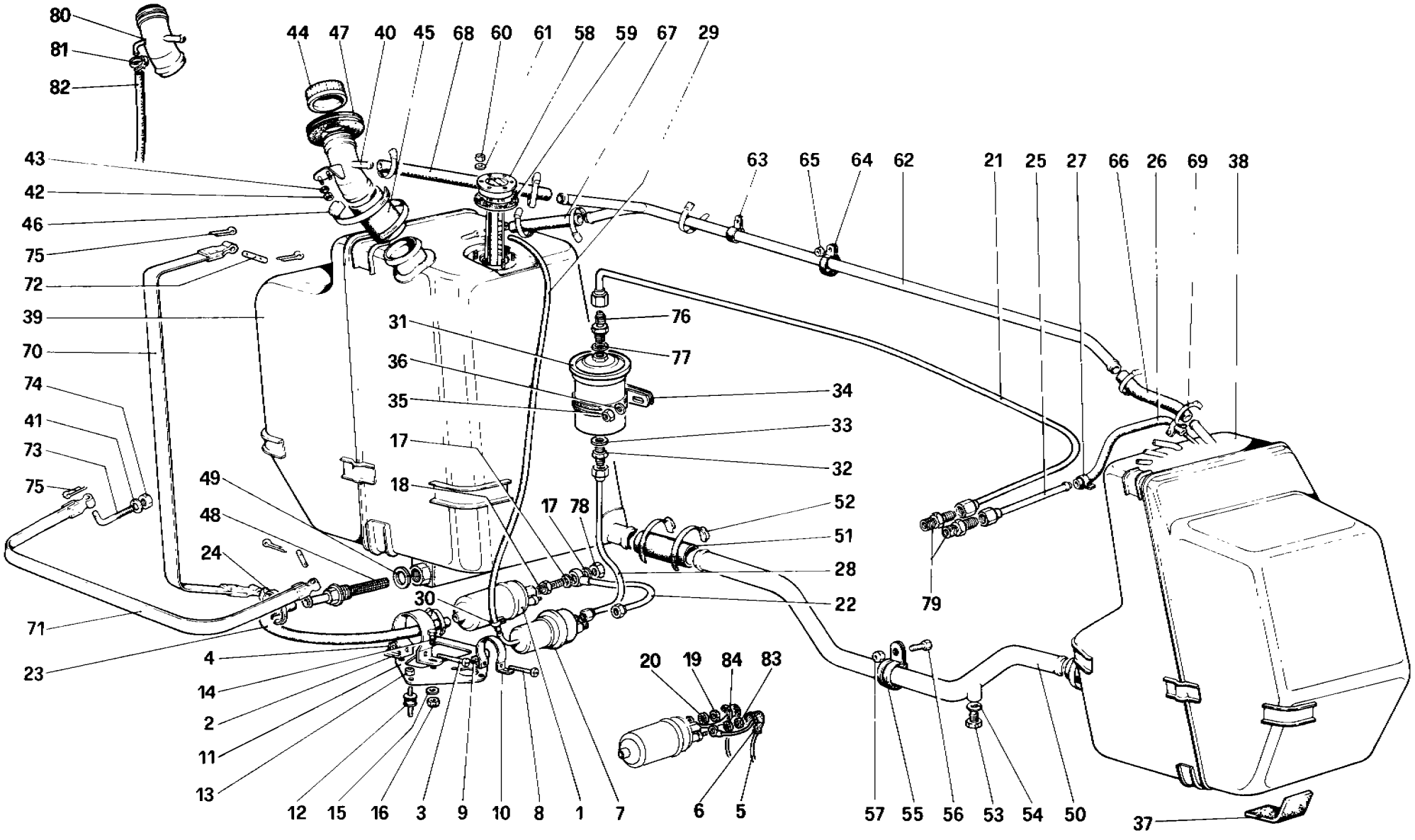

01521

328 / 328 GTB / GTS

POMPA E TUBAZIONI ALIMENTAZIONE

FUEL PUMP AND PIPES

TAV. 12

DATA: OTTOBRE 88

TAVOLA 12

Rif.	Dis. No. Part No	Q.ty	DENOMINAZIONE	DESCRIPTION
1	121727	1	Pompa carburante	Fuel pump
2	113673	1	Fascetta tenuta pompa	Pump strap
3	10377311	1	Vite	Screw
4	14089311	1	Dado	Nut
5	115153	1	Cavetto di massa	Earth cable
6	107003	2	Cappuccio in gomma	Rubber boot
7	113978	1	Accumulatore - No per **C8**	Accumulator - Not for **C8**
7	129037	1	Accumulatore - Per **C8**	Accumulator - For **C8**
8	10376111	1	Vite	Screw
9	14089311	1	Dado	Nut
10	113674	1	Fascetta - No per **C8**	Strap - Not for **C8**
10	135881	1	Fascetta - Per **C8**	Strap - For **C8**
11	115513	1	Supporto pompa e accumulatore	Support for pump and accumulator
12	102947	3	Tassello elastico	Pad
13	12574211	5	Dado	Nut
14	10902121	4	Vite	Screw
15	10519421	3	Rondella	Washer
16	12574211	4	Dado	Nut
17	11270160	2	Guarnizione	Gasket
18	120098	1	Valvola non ritorno	Check valve
19	15896411	1	Dado	Nut
20	10615379	1	Rosetta	Washer
21	116571	1	Tubo dal filtro al dosatore Fino vett. n. **59619**	Pipe, filter to metering device Up to car no. **59619**
21	128477	1	Tubo dal filtro al dosatore Dalla vettura n **59621**	Pipe, filter to metering device From car no **59621**
22	119305	1	Tubo della pompa all'accumulatore No per **C8**	Pipe. pump to accumulator Not for **C8**
22	135779	1	Tubo dalla pompa all'accumulatore Per **C8**	Pipe, pump to accumulator For **C8**
23	119281	1	Tubo filtro - pompa	Pipe, filter to pump
24	12179590	2	Fascetta	Strap
25	128479	1	Tubo riflusso Dopo esaur. vale n. **135088**	Return pipe After exhaustion use no. **135088**
26	126919	1	Tubo	Pipe
27	12179490	2	Fascetta	Strap
28	119278	1	Tubo dall'accumulatore al filtro - No per **C8**	Pipe, accumulator to filter - Not for **C8**
28	117848	1	Tubo dall'accumulatore al filtro - Per **C8**	Pipe. accumulator to filter - For **C8**
29	115236	1	Tubo riflusso - Per **USA - SA - C8**	Return pipe - For **US - SA - C8**
30	12179490	2	Fascetta - Per **USA - SA - C8**	Strap - For **US - SA - C8**
31	155738	1	Filtro benzina - No per **USA - SA - C8**	Fuel filter - Not for **US - SA - C8**
31	117792	1	Filtro benzina - Per **USA - SA - C8**	Fuel filter - For **US - SA - C8**
32	109797	1	Raccordo - No per **USA - SA - C8**	Union - Not for **US - SA - C8**
32	109889	1	Raccordo - Solo per **USA - SA - C8**	Union - For **US - SA - C8**
33	113910	1	Guarnizione - No per **USA - SA - C8**	Gasket - Not for **US - SA - C8**
33	10280060	1	Guarnizione - Per **USA - SA - C8**	Gasket - For **US - SA - C8**
34	115140	1	Staffa fissaggio filtro - No per **USA - SA - C8**	Bracket for filter - Not for **US - SA - C8**
34	117791	1	Staffa fissaggio filtro - Per **USA - SA - C8**	Bracket for filter - For **US - SA - C8**
35	12574521	1	Dado	Nut
36	13550401	1	Rondella	Washer
37	107889	14	Spessore adattamento serbatoi	Shim for tanks
38	116605	1	Serbatoio Dx. - No per **USA - SA - C8**	R.H. tank - Not for **US - SA - C8**
38	114605	1	Serbatoio Dx. - Per **USA - SA - C8**	R H. tank - For **US - SA - C8**

Rif	Dis. No Part No	Q.ty	DENOMINAZIONE	DESCRIPTION
39	121318	1	Serbatoio Sx. - No per **USA - SA - C8**	L.H. tank - Not for **US - SA - C8**
39	119015	1	Serbatoio Sx. - Per **USA - SA - C8**	L H. tank - For **US - SA - C8**
40	115680	1	Bocchettone di carico - Per **USA - C8**	Fuel filter - For **US - SA - C8**
40	113865	1	Bocchettone di carico - Per **SA - GTB**	Fuel filter - For **SA - GTB**
-	113866	1	Bocchettone di carico - Per **SA - GTS**	Fuel filter - For **SA - GTS**
40	132340	1	Bocchettone di carico - Solo per **C7**	Fuel filter - For **C7**
41	13605711	-	Distanziale (di eventuale montaggio)	Spacer (possibile fitting)
42	12574211	2	Dado Solo per **USA - SA - C8**	Nut - for **US - SA - C8**
43	12643701	2	Rondella - Solo per **USA - SA - C8**	Washer - For **US - SA - C8**
44	113401	1	Tappo di carico	Fuel filler plug
45	117618	1	Manicotto - No per **USA - SA - C8**	Sleeve - Not for **US - SA - C8**
45	114278	1	Manicotto - Solo per **USA - SA - C8**	Sleeve - For **US - SA - C8**
46	12174790	2	Fascetta	Strap
47	101465	1	Guarnizione	Gasket
48	116870	1	Filtro sul serbatoio - Fino vettura n.	Filter - Until car no.
48	136595	1	Filtro sul serbatoio - Dalla vettura n.	Filter - From car no.
49	117884	1	Guarnizione	Gasket
50	115482	1	Tubo collegamento serbatoi	Pipe, tanks connection
51	114277	2	Manicotto	Sleeve
52	12173890	4	Fascetta	Strap
53	10300771	1	Tappo scarico	Drain plug
54	10278650	1	Guarnizione	Gasket
55	106195	1	Fascetta sostegno tubo	Strap for pipe
56	10902121	1	Vite	Screw
57	12574211	1	Dado	Nut
58	108644	1	Comando indicatore livello	Level gauge control
59	101462	1	Guarnizione	Gasket
60	10794011	6	Dado	Nut
61	106848	6	Rondella	Washer
62	108521	1	Tubo sfiato	Breather pipe
63	10450490	1	Fascetta	Strap
64	10441790	2	Fascetta	Strap
65	12574211	3	Dado	Nut
66	109353	2	Tubo - No per **USA - SA - C8**	Pipe - Not for **US - SA - C8**
66	114917	1	Tubo - Per **USA - SA - C8**	Pipe - For **US - SA - C8**
67	114916	1	Tubo - Per **USA - SA - C8**	Pipe - For **US - SA - C8**
68	109354	1	Tubo	Pipe
69	12179590	6	Fascetta	Strap
70	109328	2	Nastro fiss verticale serbatoi	Vertical band for tanks
71	110937	2	Nastro fiss. trasversale serbatoi Solo per **USA - SA - C7 - C8**	Trasverse band for tanks For **US - SA - C7 - C8**
72	103447	-	Perno	Pin
73	12311271	-	Tirante	Tie rod
74	16104111	-	Dado	Nut
75	10796401		Copiglia	Split pin
76	125216	1	Raccordo - Per tubo n. **128477** No per **USA - SA - C8**	Union - For pipe no. **128477** Not **US - SA - C8**
76	109797	1	Raccordo - Per tubo n. **116571** Solo per **USA - SA - C8**	Union - For pipe no **116571** For **US - SA - C8**
76	127756	1	Raccordo - Per tubo n. **128477** Solo per **USA - SA - C8**	Union - For pipe no **128477** For **US - SA - C8**
77	113910	1	Guarnizione - Per raccordo n. **109797**	Gasket - For union no. **109797**
-	10298460	1	Guarnizione - Per raccordo n. **127756**	Gasket - For union no. **127756**

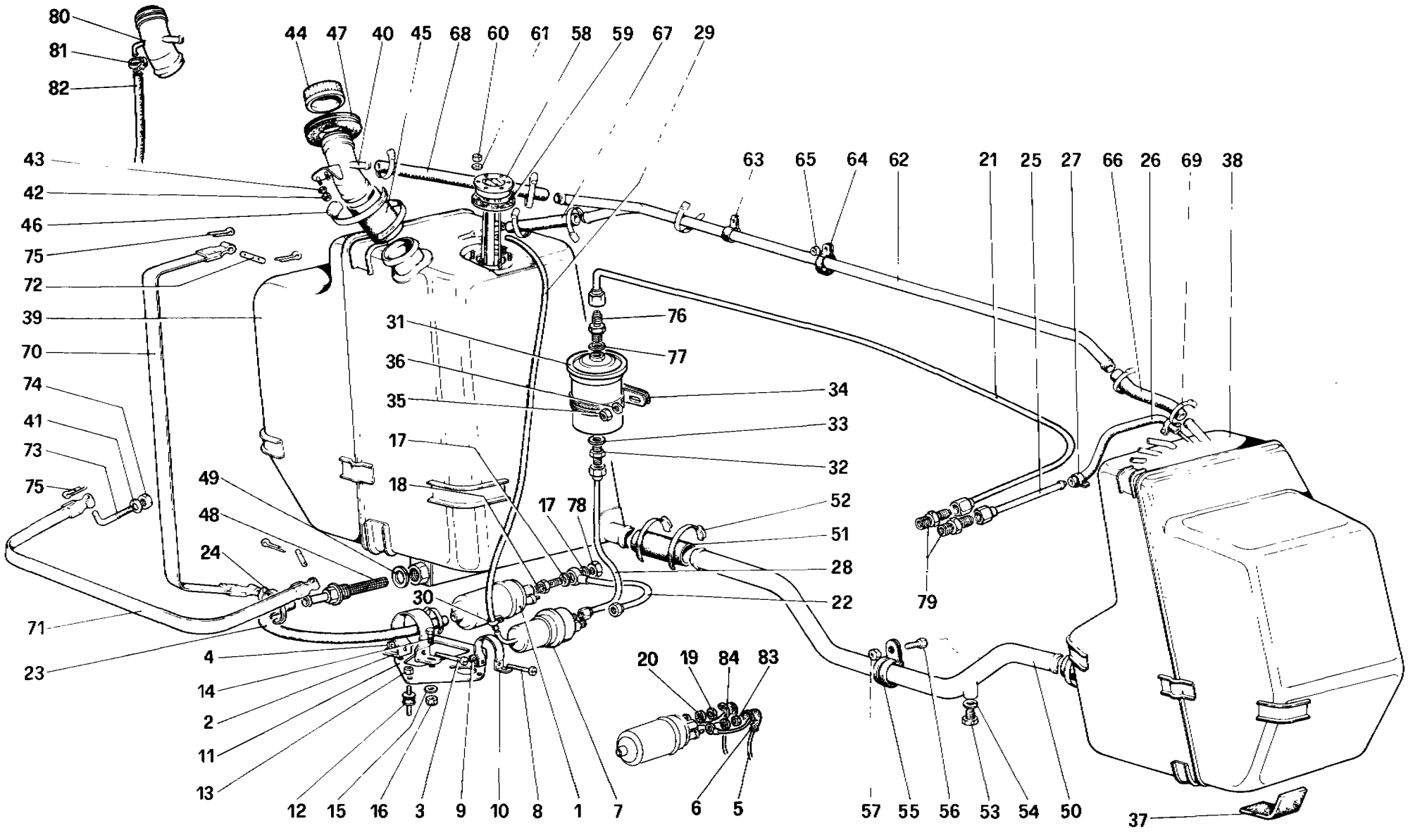

01521

328 / 328 GTB / GTS	*POMPA E TUBAZIONI ALIMENTAZIONE* *FUEL PUMP AND PIPES*	**TAV. 12 / A** DATA: OTTOBRE 88

TAVOLA 12/A

Rif.	Dis. No. Part No.	Q.ty	DENOMINAZIONE	DESCRIPTION
78	**10183217**	1	Tappo	Plug
79	**125215**	2	Raccordo - Per tubo n. **128477 - 128479**	Union - For pipe no **128477-128479**
80	**109321**	1	Bocchettone di carico - No per **USA - SA - C8**	Fuel filter - Not for **US - SA - C8**
81	**101296**	1	Fascetta - No per **USA - SA - C8**	Strap - Not for **US - SA - C8**

Rif.	Dis No Part No	Q.ty	DENOMINAZIONE	DESCRIPTION
82	**106666**	1	Tubo sfiato - No per **USA - SA - C8**	Pipe - Not for **US - SA - C8**
83	**10794011**	1	Dado	Nut
84	**10615279**	1	Rondella	Washer

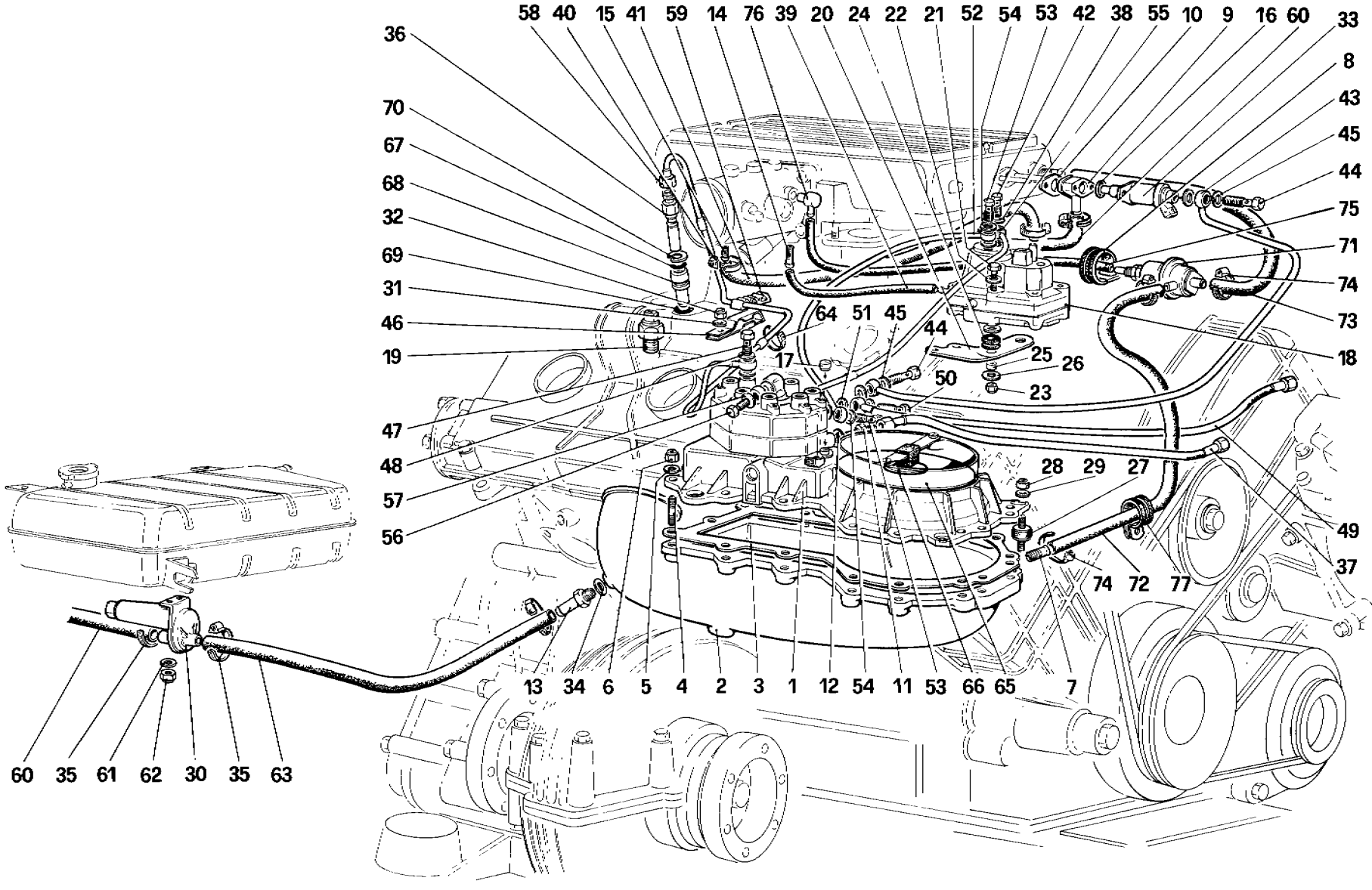

01822

328 / 328 GTB / GTS

RIPARTITORE CARBURANTE E TUBAZIONI (Non vale per Versione USA)

FUEL DISTRIBUTORS LINES (Not for US Version)

TAV. 13

DATA: OTTOBRE 88

TAVOLA 13

Rif.	Dis. No Part No.	Q ty	DENOMINAZIONE	DESCRIPTION
1	**124754**	1	Dosatore	Metering device
-	**127159**	-	**Supporto dosatore completo**	**Support for metering device, complete**
2	**127157**	1	Supporto dosatore Col complessivo n. **127159**	Support for metering device With unit no. **127159**
-	**129645**	1	**Supporto dosatore completo** Solo per **CH**	**Support for metering device, complete** For **CH** Version
2	**129644**	1	Supporto dosatore Col complessivo n **129645**	Support for metering device With unit no. **129645**
3	**115011**	1	Guarnizione	Gasket
4	**13541121**	15	Prigioniero	Stud
5	**12601271**	15	Rondella	Washer
6	**12574211**	15	Dado	Nut
7	**112030**	1	Raccordo	Union
8	**117437**	1	Fascetta	Clamp
9	**121056**	1	Raccordo - Per **CH** vale n. **115004**	Union - For **CH** use no. **115004**
10	**115005**	1	Guarnizione	Gasket
11	**115498**	1	Raccordo con filtro	Union with filter
12	**11270160**	1	Guarnizione	Gasket
13	**116860**	1	Raccordo filettato Per **CH** vale n. **130860**	Threaded union For **CH** use no. **130860**
14	**113637**	1	Raccordo filettato	Threaded union
15	**113652**	1	Raccordo filettato	Threaded union
16	**103039**	1	Anello di tenuta	Sealing ring
17	**115650**	1	Cappuccio inviolabilità	Inviolability cap
18	**119825**	1	Regolatore fase riscaldamento	Warm up regulator
19	**113980**	1	Interruttore termico a tempo Per **CH** vale n. **118790**	Time termal switch For **CH** use no **118790**
20	**118291**	1	Supporto	Support
21	**10903821**	2	Vite	Screw
22	**12604271**	2	Rondella	Washer
23	**12574211**	-	Dado	Nut
24	**103549**	-	Gommino	Grommet
25	**103550**	-	Distanziale	Spacer
26	**12643701**	-	Rondella	Washer
27	**102947**	3	Supporto antivibrante	Vibration damping support
28	**12575411**	3	Dado	Nut
29	**12601271**	2	Rondella	Washer
-	**12640601**	1	Rondella fiss supporto al telaio	Washer
30	**120222**	1	Valvola aria supplementare Per **CH** vale n. **121744**	Additional air valve For **CH** use no. **121744**
31	**11197771**	1	Rondella	Washer
32	**12575411**	1	Dado	Nut
33	**115739**	1	Iniettore avviamento	Auxiliary starting assembly
34	**10280060**	1	Guarnizione - Per **CH** vale n **10259960**	Gasket - For **CH** use no. **10259960**
35	**12179590**	4	Fascetta Per **CH** vale n. **12180290**	Clamp For **CH** use no **12180290**
36	**113975**	8	Iniettore	Injector
37	**117885**	1	Tubo arrivo carburante	Pipe from fuel tank
38	**10260160**	2	Guarnizione	Gasket
39	**115002**	1	Tubo	Pipe

Rif	Dis No. Part No	Q.ty	DENOMINAZIONE	DESCRIPTION
40	**12179190**	2	Fascetta	Clamp
41	**118293**	1	Tubo	Pipe
42	**113670**	1	Bocchettone	Pipe union
43	**115735**	12	Tubo	Pipe
44	**113664**	4	Bocchettone	Pipe union
45	**14330260**	1	Rondella in rame	Washer
46	**115417**	8	Staffa reggi-morsetto	Bracket for clamp
47	**113670**	16	Bocchettone	Pipe union
48	**10260160**	1	Guarnizione	Gasket
49	**117787**	1	Tubo riflusso	Return pipe
50	**111644**	2	Bocchettone	Union
51	**113910**	1	Guarnizione	Gasket
52	**118395**	2	Tubo riflusso dal regolatore	Return pipe from regulator
53	**113664**	4	Bocchettone	Union
54	**14330260**	1	Guarnizione	Gasket
55	**115507**	1	Tubo mandata al regolatore	Delivery pipe to regulator
56	**113664**	1	Bocchettone	Union
57	**14330260**	1	Guarnizione	Gasket
58	**118592**	1	Tubo dal dosatore al cilindro n. 3	Pipe from metering device to cylinder 3
-	**118590**	1	Tubo dal dosatore al cilindro n. 1	Pipe from metering device to cylinder 1
-	**118591**	1	Tubo dal dosatore al cilindro n. 2	Pipe from metering device to cylinder 2
-	**118593**	1	Tubo dal dosatore al cilindro n. 4	Pipe from metering device to cylinder 4
-	**118594**	1	Tubo dal dosatore al cilindro n 5	Pipe from metering device to cylinder 5
-	**118595**	1	Tubo dal dosatore al cilindro n. 6	Pipe from metering device to cylinder 6
-	**118596**	1	Tubo dal dosatore al cilindro n. 7	Pipe from metering device to cylinder 7
-	**118597**	1	Tubo dal dosatore al cilindro n 8	Pipe from metering device to cylinder 8
59	**115595**	1	Morsetto sostegno (4 tubi)	Support clamp (4 pipes)
-	**113896**	1	Morsetto sostegno (3 tubi)	Support clamp (3 pipes)
-	**115418**	1	Morsetto sostegno (4 tubi)	Support clamp (4 pipes)
-	**117279**	2	Morsetto sostegno	Support clamp
60	**128204**	1	Tubo - Per **CH** vale n. **135117**	Pipe - For **CH** use no. **135117**
61	**12601271**	2	Rondella	Washer
62	**12574211**	2	Dado	Nut
63	**124442**	1	Tubo - Per **CH** vale n. **135118**	Pipe - For **CH** use no. **135118**
64	**110381**	4	Fascetta	Clamp
-	**111193**	2	Fascetta	Clamp
65	**120812**	1	Piattello regolazione flusso	Air sensor plate
66	**120809**	1	Rondella di sostegno	Washer
67	**113570**	8	Anello di tenuta	Sealing ring
68	**113309**	8	Bussola	Bushing
69	**101031**	8	Anello toroidale	Sealing ring
70	**103326**	8	Anello seeger	Seeger
71	**115741**	1	Valvola by - pass	Valve for by - pass
72	**121823**	1	Tubo dalla valvola al supporto	Hose from valve to support
73	**128309**	1	Tubo dalla valvola al corpo mandata aria	Pipe to valve from air delivery
74	**12179490**	4	Fascetta	Clamp
75	**124790**	1	Tubo	Pipe
76	**127164**	1	Raccordo	Union
77	**123478**	1	Fascetta	Clamp

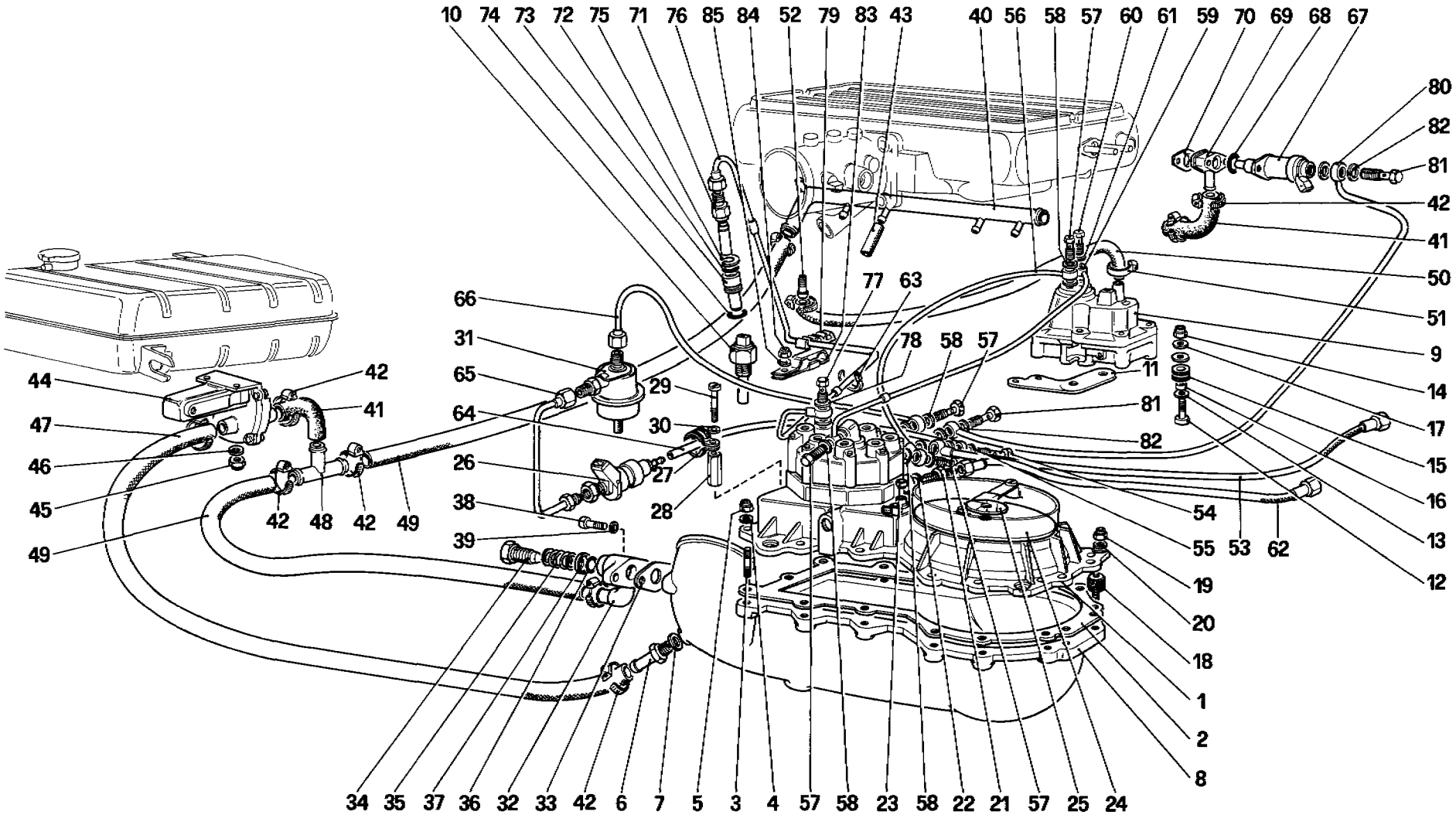

01817

328 / 328 GTB / GTS

RIPARTITORE CARBURANTE E TUBAZIONI (Versione USA)

FUEL DISTRIBUTORS LINES (For US Version)

TAV. 14

DATA: OTTOBRE 88

TAVOLA 14

Rif.	Dis. No. Part No.	Q.ty	DENOMINAZIONE	DESCRIPTION
1	121745	1	Dosatore	Metering device
2	115011	1	Guarnizione	Gasket
3	13541121	15	Prigioniero	Stud
4	12601271	15	Rondella	Washer
5	12574211	15	Dado	Nut
6	115751	1	Raccordo filettato	Threaded union
7	10259960	1	Guarnizione	Gasket
-	128028	1	**Supporto dosatore completo**	**Support for metering device, complete**
8	128027	1	Supporto dosatore Col complesivo n. **128028**	Support for metering device With unit no. **128028**
9	121743	1	Regolatore fase riscaldamento	Warm-up regulator
10	121778	1	Interruttore termico a tempo	Termo-time switch
11	118291	1	Supporto	Support
12	14305521	2	Vite	Screw
13	12604271	2	Rondella	Washer
14	12574211	2	Dado	Nut
15	103549	2	Tassello in gomma	Rubber small block
16	103550	2	Distanziale	Spacer
17	12643701	4	Rondella	Washer
18	102947	3	Supporto antivibrante	Vibration - damping support
19	12575411	3	Dado	Nut
20	12601271	2	Rondella	Washer
-	12640601	2	Rondella	Washer
21	115498	1	Raccordo con filtro	Union with filter
22	11270160	1	Guarnizione	Gasket
23	121571	1	Tappo inviolabilità	Inviolability plug
24	120810	1	Piattello regolazione flusso	Air sensor plate
25	120809	1	Rondella di sostegno	Washer
26	121513	1	Valvola di frequenza	Frequency valve
27	121834	1	Fascetta	Clamp
28	121836	1	Colonnetta	Spacer
29	10979421	1	Vite	Screw
30	106850	1	Rondella	Washer
31	121514	1	Smorzatore per valvola di frequenza	Damper for frequency valve
32	128158	1	Corpo valvola regolazione flusso aria	Housing for air by-pass adj.
33	128159	1	Guarnizione	Gasket
34	119308	1	Vite regolazione aria	Air adjusting screw
35	113571	1	Molla	Spring
36	114919	1	Anello di tenuta	Sealing ring
37	115204	1	Piattello	Plate
38	14305221	2	Vite	Screw
39	12604271	4	Rondella	Washer
40	128242	1	Tubo ripartitore aria	Air delivery pipe
41	123860	2	Manicotto	Sleeve
42	12180290	10	Fascetta	Clamp
43	121831	8	Tubo	Pipe
44	121744	1	Valvola aria supplementare	Additional air valve
45	12574211	2	Dado	Nut
46	12601271	1	Tubo	Pipe
47	135118	1	Tubo	Pipe
48	109887	1	Raccordo a 3 vie	3 way union

Rif.	Dis No. Part No	Q.ty	DENOMINAZIONE	DESCRIPTION
49	135119	2	Tubo	Pipe
50	118293	1	Tubo	Pipe
51	12179190	2	Fascetta	Clamp
52	113652	1	Raccordo filettato	Threaded union
53	117787	1	Tubo riflusso	Return pipe
54	121752	1	Bocchettone	Union
55	113910	2	Guarnizione	Gasket
56	118395	1	Tubo riflusso dal regolatore	Return pipe from regulator
57	113664	4	Bocchettone	Pipe union
58	14330260	8	Guarnizione	Gasket
59	115507	1	Tubo mandata al regolatore	Delivery pipe to regulator
60	113670	1	Bocchettone	Union
61	10260160	2	Guarnizione	Gasket
62	117885	1	Tubo arrivo carburante	Pipe from fuel tank
63	110381	4	Fascetta	Clamp
64	121753	1	Tubo dalla valvola di frequenza al dosatore	Pipe from frequency valve to metering unit
65	121755	1	Tubo dalla valvola di frequenza allo smorzatore	Pipe from damper to frequency valve
66	121757	1	Tubo dalla smorzatore al dosatore	Pipe from metering unit to damper
67	115474	1	Iniettore avviamento	Auxiliary starting assembly
68	103039	1	Anello di tenuta	Sealing ring
69	115004	1	Raccordo	Union
70	115005	1	Guarnizione	Gasket
71	113975	8	Iniettore	Injector
72	113570	8	Anello di tenuta	Sealing ring
73	113309	8	Bussola	Bushing
74	101031	8	Anello di tenuta	Sealing ring
75	103326	8	Anello seeger	Seeger
76	118592	1	Tubo dal dosatore al cilindro n. 3	Pipe from metering device to cylinder 3
-	118590	1	Tubo dal dosatore al cilindro n. 1	Pipe from metering device to cylinder 1
-	118591	1	Tubo dal dosatore al cilindro n. 2	Pipe from metering device to cylinder 2
-	118593	1	Tubo dal dosatore al cilindro n. 4	Pipe from metering device to cylinder 4
-	118594	1	Tubo dal dosatore al cilindro n. 5	Pipe from metering device to cylinder 5
-	118595	1	Tubo dal dosatore al cilindro n. 6	Pipe from metering device to cylinder 6
-	118596	1	Tubo dal dosatore al cilindro n. 7	Pipe from metering device to cylinder 7
-	118597	1	Tubo dal dosatore al cilindro n. 8	Pipe from metering device to cylinder 8
77	113670	8	Bocchettone	Pipe union
78	10260160	16	Guarnizione	Gasket
79	115595	1	Morsetto sostegno (4 tubi)	Support clamp (4 pipes)
-	113896	1	Morsetto sostegno (3 tubi)	Support clamp (3 pipes)
-	115418	1	Morsetto sostegno (4 tubi)	Support clamp (4 pipes)
-	117279	2	Morsetto sostegno	Support clamp
80	115735	1	Tubo dosatore - iniettore avviamento	Pipe metering device to auxiliary starting assembly
81	113664	2	Bocchettone	Pipe union
82	14330260	4	Guarnizione	Gasket
83	115417	1	Staffa reggimorsetto	Bracker for clamp
84	12575411	1	Dado	Nut
85	11197771	1	Rondella	Washer

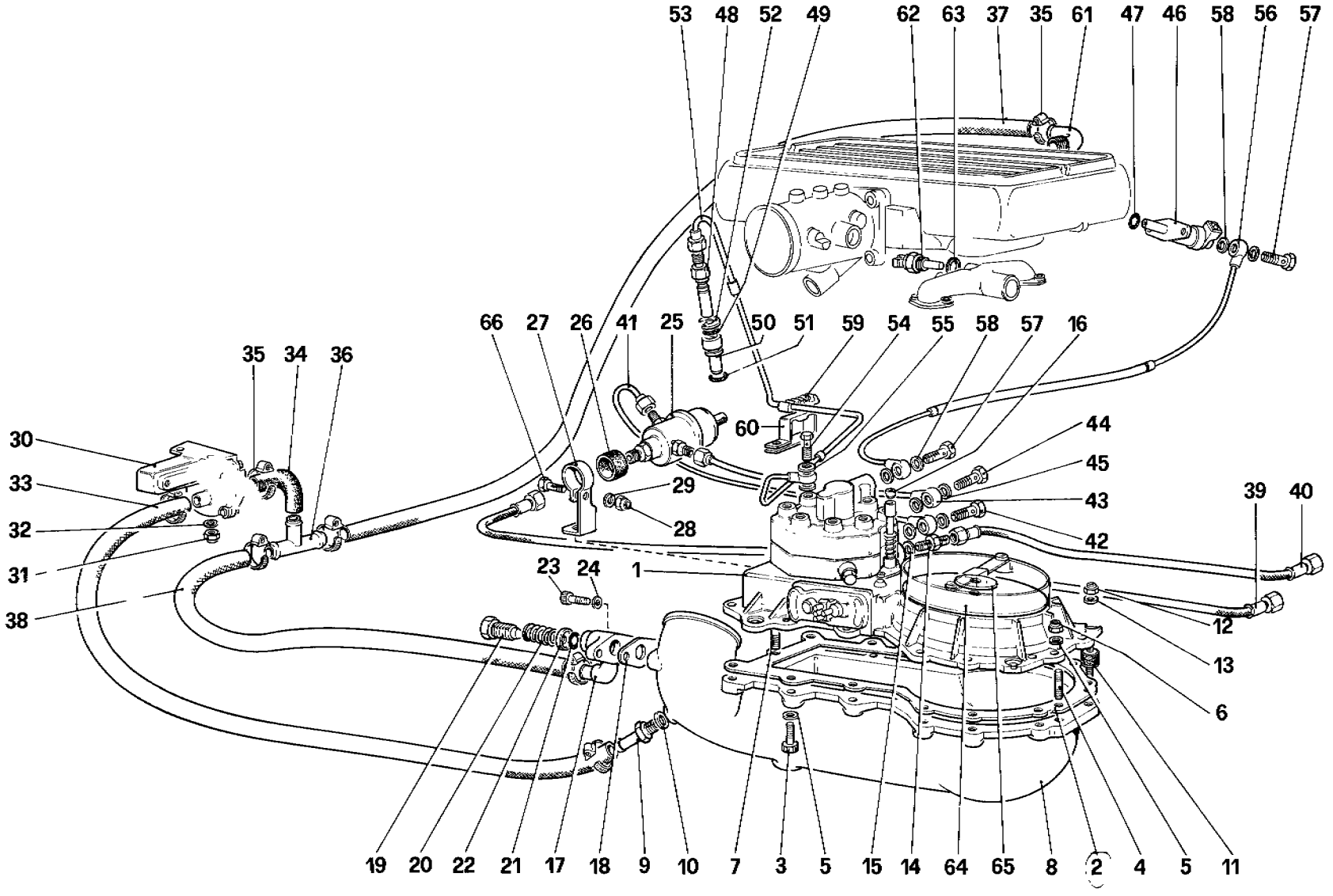

01823

328 / 328 GTB / GTS

RIPARTITORE CARBURANTE E TUBAZIONI (Versione CH88)

FUEL DISTRIBUTORS LINES (For CH88 Version)

TAV. 15

DATA: OTTOBRE 88

TAVOLA 15

Rif.	Dis. No. Part No.	Q.ty	DENOMINAZIONE	DESCRIPTION
1	127237	1	Dosatore	Metering device
2	135096	1	Guarnizione	Gasket
3	14305321	3	Vite	Screw
4	13541121	11	Prigioniero	Stud
5	12601279	15	Rondella	Washer
6	12574211	12	Dado	Nut
7	13541221	1	Prigioniero	Stud
-	134993	1	**Supporto dosatore completo**	**Support for metering device, complete**
8	134886	1	Supporto dosatore Col complessivo **134993**	Support for metering device With unit **134993**
9	115751	1	Raccordo	Union
10	10259960	1	Guarnizione	Gasket
11	102947	3	Supporto antivibrante	Vibration damping support
12	12575411	4	Dado autobloccante	Selflocking nut
13	12601279	4	Rondella	Washer
14	115498	1	Raccordo con filtro	Union with filter
15	11270160	1	Guranizione	Gasket
16	137982	1	Tappo inviolabilità	Inviolability plug
17	128158	1	Corpo valvola regolazione flusso aria	Housing for air by-pass adjusting
18	135095	1	Guarnizione	Gasket
19	119308	1	Vite regolazione aria	Air adjusting screw
20	113571	1	Molla	Spring
21	114919	1	Anello di tenuta	Sealing ring
22	115204	1	Piattello	Plate
23	14305221	2	Vite	Screw
24	12604271	12	Rondella	Washer
25	128972	1	Regolatore di pressione	Pressure regulator
26	125825	1	Boccola antivibrante	Anti-vibration bush
27	125770	1	Supporto	Support
28	12574211	1	Dado autobloccante	Selflocking nut
29	12604271	1	Rondella	Washer
30	121744	1	Valvola aria supplementare	Additional air valve
31	12574211	2	Dado autobloccante	Selflocking nut
32	12601271	2	Rondella	Washer
33	135118	1	Tubo della valvola di supporto	Pipe from valve to support
34	123860	8	Manicotto	Sleeve
35	12180290	1	Fascetta	Clamp
36	109887	1	Raccordo a 3 vie	3 way union
37	136287	1	Tubo da 3 vie corpo al corpo mandata aria	Pipe from 3 way to body air delivery
38	135119	1	Tubo dal 3 vie al corpo mandata aria	Pipe from 3 way to housing for air by-pass adjusting
39	123792	1	Tubo riflusso dal regolatore	Return pipe to regulator
40	117885	1	Tubo mandata al dosatore	Delivery pipe to metering device
41	135069	1	Tubo dal regolatore al dosatore	Pipe from regulator to metering device
42	113670	1	Bocchettone	Union
43	135067	1	Tubo dal dosatore al regolatore	Pipe from metering device to regulator
44	111644	1	Bocchettone	Union
45	10296160	4	Guarnizione	Gasket
46	128968	1	Iniettore avviamento	Auxiliary starting assembly
47	103039	1	Anello di tenuta	Sealing ring
48	129036	8	Iniettore	Injector
49	113570	8	Anello di tenuta	Sealing ring
50	113309	8	Bussola	Bush
51	101031	8	Anello di tenuta	Sealing ring
52	103326	8	Anello seeger	Seeger ring
53	135148	1	Tubo dal dosatore al cilindro n. 3	Pipe from metering device to cylinder 3
-	135146	1	Tubo dal dosatore al cilindro n. 1	Pipe from metering device to cylinder 1
-	135147	1	Tubo dal dosatore al cilindro n. 2	Pipe from metering device to cylinder 2
-	135149	1	Tubo dal dosatore al cilindro n. 4	Pipe from metering device to cylinder 4
-	135150	1	Tubo dal dosatore al cilindro n. 5	Pipe from metering device to cylinder 5
-	135151	1	Tubo dal dosatore al cilindro n. 6	Pipe from metering device to cylinder 6
-	135152	1	Tubo dal dosatore al cilindro n. 7	Pipe from metering device to cylinder 7
-	135153	1	Tubo dal dosatore al cilindro n. 8	Pipe from metering device to cylinder 8
54	113670	8	Bocchettone	Pipe union
55	10260160	16	Guarnizione	Gasket
56	134874	1	Tubo dosatore-iniettore avviamento	Pipe metering device to auxiliary starting assembly
57	113664	2	Bocchettone	Pipe union
58	14330260	4	Guarnizione	Gasket
59	113896	2	Morsetto sostegno	Support clamp
60	135079	2	Staffa	Bracket
61	134493	1	Raccordo	Union
62	125769	1	Sensore temperatura acqua	Water temperature sensor
63	10298460	1	Guarnizione	Gasket
64	120810	1	Piattello regolazione flusso	Air sensor plate
65	120809	1	Rondella di sostegno	Washer
66	10902421	1	Vite	Screw

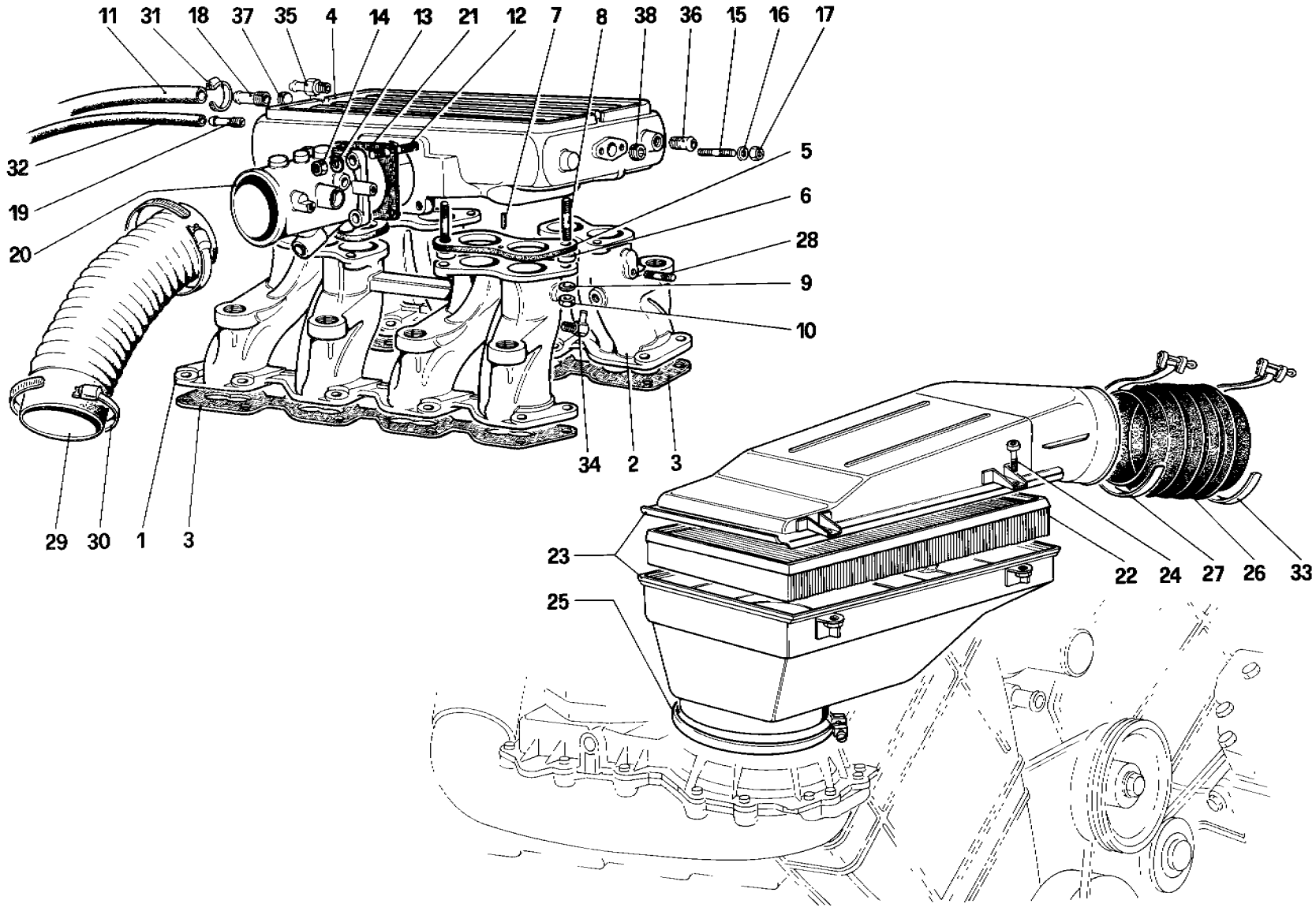

02119

328 / 328
GTB / GTS

PRESA ARIA E COLLETTORI

AIR INTAKE AND MANIFOLDS

TAV. 16

DATA: OTTOBRE 88

TAVOLA 16

Rif.	Dis. No Part No.	Q ty	DENOMINAZIONE	DESCRIPTION
1	128199	1	**Collettore aspirazione Dx. completo** No per **USA** e **C8**	**Intake manifold, right complete** Not for **US** and **C8**
1	128034	1	**Collettore aspirazione Dx. completo** Solo per **USA**	**Intake manifold, right complete** For **US**
1	135032	1	**Collettore aspirazione Dx. completo** Solo per **C8**	**Intake manifold, right complete** For **C8**
2	128201	1	**Collettore aspirazione Sx. completo** No per **USA** e **C8**	**Intake manifold, left complete** Not for **US** and **C8**
2	128035	1	**Collettore aspirazione Sx. completo** Solo per **USA**	**Intake manifold, left complete** For **US**
2	135033	1	**Collettore aspirazione Sx. completo** Solo per **C8**	**Intake manifold, left complete** For **C8**
3	117262	2	Guarnizione - No Per **C8**	Gasket - Not for **C8**
3	135093	2	Guarnizione - Per **C8**	Gasket - For **C8**
-	127097	-	**(B) Corpo mandata aria ai collettori completo** - No per **USA**	**(B) Body, air delivery to manifolds complete** - Not for **US**
4	128023	1	Corpo mandata aria ai collettori Col complessivo n. **127097**	Body for air delivery to manifolds With assembly no. **127097**
-	127544	1	**(B) Corpo mandata aria ai collettori completo** - Solo **USA**	**(B) Body, air delivery to manifolds complete** - For **US**
4	128203	1	Corpo mandata aria ai collettori Col complessivo n. **127544**	Body for air delivery to manifolds With assembly no. **127544**
-	136434	1	**(A) Corpo mandata aria ai collettori completo** - No per **USA**	**(A) Body, air delivery to manifolds complete** - Not for **US**
4	128023	1	Corpo mandata aria ai collettori Col complessivo n. **136434**	Body for air delivery to manifolds With assembly no. **136434**
-	135133	1	**(B) Corpo mandata aria ai collettori completo** - Per **C8**	**(B) Body, air delivery to manifolds complete** - For **C8**
4	134873	1	Corpo mandata aria ai collettori Col complessivo n. **135133**	Body for air delivery to manifolds With assembly no. **135133**
-	136435	-	**(A) Corpo mandata aria ai collettori completo** - Per **C8**	**(A) Body, air delivery to manifolds complete** - For **C8**
4	134873	1	Corpo mandata aria ai collettori Col complessivo n. **136435**	Body for air delivery to manifolds With assembly no. **136435**
5	114983	4	Guarnizione	Gasket
6	114984	8	Distanziale	Spacer
7	10331111	4	Grano di centraggio	Centring dowel
8	13543521	8	Prigioniero	Stud
9	11198071	8	Rondella	Washer
10	16100811	8	Dado	Nut
11	107982	1	**(B)** Tubo depressione servofreno	**(B)** Rubber hose for servo-brake depression
12	13541121	4	Prigioniero	Stud
13	12601271	4	Rondella	Washer
14	12574211	4	Dado	Nut
15	13541621	2	Prigioniero - No per **C8**	Stud - Not for **C8**
15	13540821	2	Prigioniero - Per **C8**	Stud - For **C8**
15	14305721	2	Vite - Dalla vettura n. **76347**	Screw - Starting from car no. **76347**
16	12601271	2	Rondella	Washer
17	12574211	2	Dado	Nut
18	103870	1	**(B)** Raccordo presa depressione servofreno	(B) Nipple for intake servo - brake depression
19	113652	1	Raccordo per depressione servofreno accensione	Nipple for depression on the central ignition station

Rif	Dis No Part No	Q.ty	DENOMINAZIONE	DESCRIPTION
-	128956	-	**Corpo farfalla completo** No per **USA** e **C8**	**Complete throttle body** Not for **US** and **C8**
20	127163	1	Corpo farfalla - Non a ricambio Col complessivo n. **128956**	Throttle body - Not spare With assembly no. **128956**
-	128957	-	**Corpo farfalla completo** Per **USA**	**Complete throttle body** For **US**
20	127899	1	Corpo farfalla - Non a ricambio Col complessivo n. **128957**	Throttle body - Not spare With assembly no. **128957**
-	134985	-	**Corpo farfalla completo** Per **C8**	**Complete throttle body** For **C8**
20	134980	1	Corpo farfalla - Non a ricambio Col complessivo n. **134985**	Throttle body - Not spare With assembly no. **134985**
21	115038	1	Guarnizione - No per **C8**	Gasket - Not for **C8**
21	135098	1	Guarnizione - Per **C8**	Gasket - For **C8**
22	118006	1	Elemento filtrante - No per **C7** e **C8**	Cartridge - Not for **C7** and **C8**
22	132626	1	Elemento filtrante - Per **C7** e **C8**	Cartridge For **C7** and **C8**
23	118313	1	Presa aria No per **USA** e **C7 - C8** Fino vettura n. **78068**	Air inlet Not for **US - C7** and **C8** Until to car no. **78068**
23	137781	1	Presa aria No per **USA** e **C7 - C8** Dalla vettura n. **78069**	Air inlet Not for **US - C7** and **C8** Starting from car no. **78069**
23	121736	1	Presa aria - Per **USA** Fino vettura n. **78068**	Air inlet - For **US** Until to car no. **78068**
23	137780	1	Presa aria - Per **USA** Dalla vettura n. **78069**	Air inlet - For **US** Starting from car no. **78069**
23	132874	1	Presa aria -Per **C7** e **C8** Fino vettura n. **78068**	Air inlet - For **C7** and **C8** Until to car no. **78068**
23	137576	1	Presa aria -Per **C7** e **C8** Dalla vettura n. **78069**	Air inlet - For **C7** and **C8** Starting from car no. **78069**
24	14305426	4	Vite	Screw
25	138982	1	Fascetta	Clamp
26	114019	1	Manicotto - Per **C7** e **C8** vale n **133152** Fino vettura n **78068**	Sleeve - For **C7** and **C8** use no **133152** Until to car no. **78068**
26	136008	1	Manicotto - Dalla vettura n. **78069** 14 3950	Sleeve - Starting from car no. **78069**
27	10300190	1	Fascetta - No per **C7** e **C8** Fino vettura n **78068**	Clamp - Not for **C7** and **C8** Until to car no. **78068**
28	11500021	1	Prigioniero per staffa reggimorsetto	Sud
29	118310	1	Tubo dal supporto al corpo farfalla	Pipe from support throttle valve body
30	12174990	2	Fascetta	Clamp
31	12179590	1	Fascetta	Clamp
32	128305	1	Tubo pressione centralina accensione	Vacuum hose digiplex
33	10301890	1	Fascetta - Per **C7** e **C8** Q = 2 Fino vettura n **78068**	Clamp - For **C7** and C9 **Q** = 2 Until to car no. **78068**
34	128016	8	Raccordo - Per **USA**	Union - For **US**
35	119466	1	Raccordo per presa depressione blow-by e A.C - No Per **USA**	Nipple for blow-by and A.C Not for **US**
35	119465	1	Raccordo per presa A.C No per **USA**	Nipple for A.C Not for **US**
36	128208	1	Raccordo - No per **USA** e **SA**	Union - Not for **US** and **SA**
37	10269550	1	**(A)** Tappo	**(A)** Plug
38	10268450	1	**(A)** Tappo - Per **C8**	**(A)** Plug - For **C8**

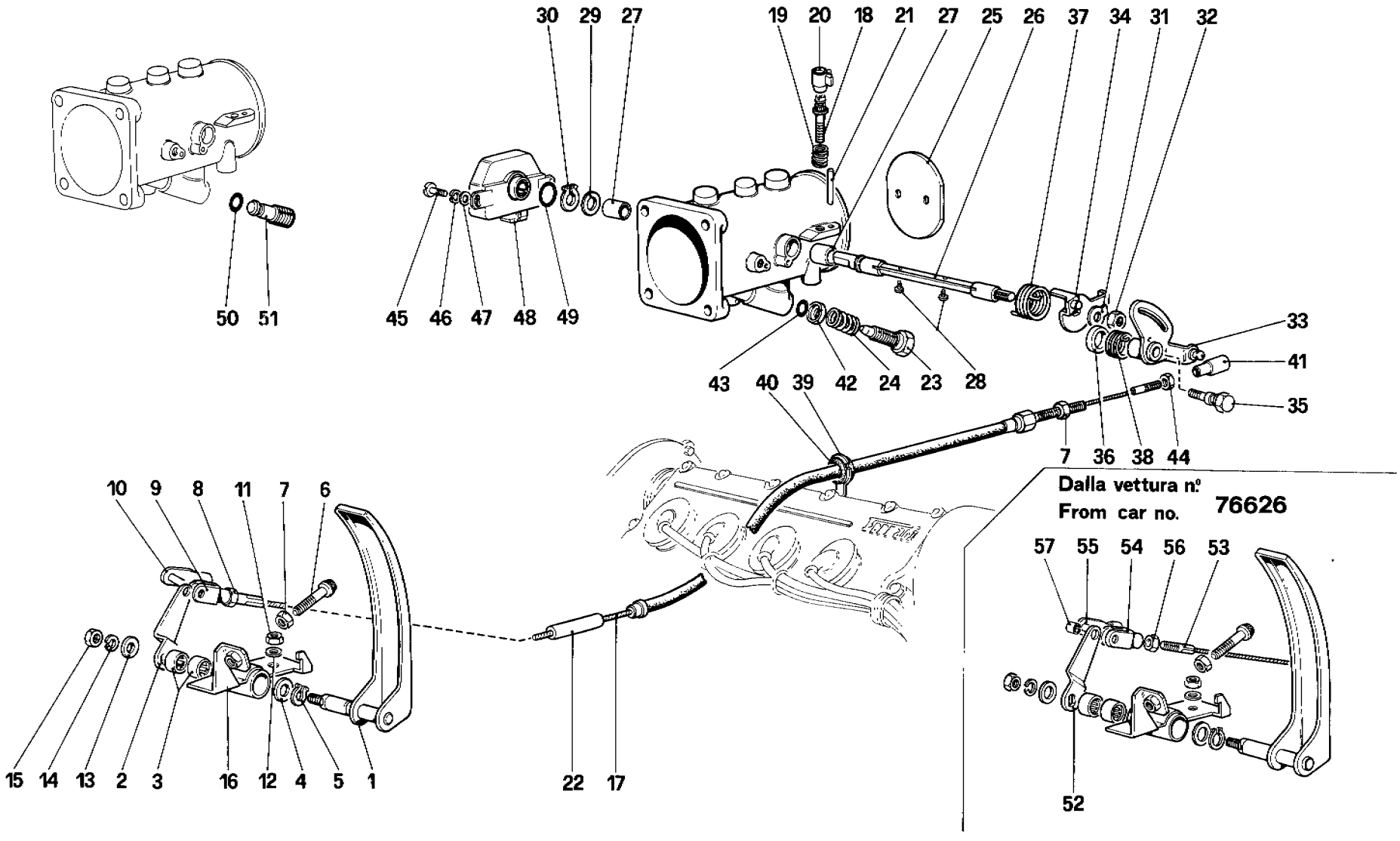

02518

328 / 328 GTB / GTS

CORPO FARFALLA E COMANDO ACCELERATORE

THROTTLE HOUSING AND LINKAGE

TAV. 17

DATA: OTTOBRE 88

TAVOLA 17

Rif	Dis. No Part No.	Q ty	DENOMINAZIONE	DESCRIPTION
1	115393	1	Pedale acceleratore	Accelerator pedal
2	115399	1	Leva	Lever
3	101677	2	Astuccio a rullini	Roller cage
4	108576	1	Rondella di rasamento	Shim
5	11066076	1	Anello seeger	Seeger ring
6	105232	1	Registro	Adjusting screw
7	16102311	2	Dado	Nut
8	10725911	1	Controdado	Locknut
9	100655	1	Forcellino	Fork
10	100656	1	Perno con molletta	Pin with strap
11	16100811	2	Dado	Nut
12	106852	2	Rondella	Washer
13	10519601	1	Distanziale	Spacer
14	106852	1	Rondella	Washer
15	16100811	1	Dado	Nut
16	115396	1	Supporto pedale acceleratore	Support for accelerator pedal
17	120260	1	Cavo comando acceleratore	Control cable for accelerator
18	114366	1	Vite registro leva comando farfalla	Adjust screw for throttle control lever
19	107824	1	Molla	Spring
20	111182	1	Cappuccio inviolabilità	Inviolability cap
21	114367	1	Perno per cappuccio	Pin for cap
22	118810	1	Protezione cavo	Cable protection
			Per **GD** vale n **120499**	For **RHD** use no. **120499**
23	119308	1	Vite regolazione aria	Air adjusting screw
			No per **USA** e **C8**	Not for **US** and **C8**
24	113571	1	Molla - No per **USA** e **C8**	Spring - Not for **US** and **C8**
25	114851	1	Farfalla - Non a ricambio	Throttle - Not spare
26	121802	1	Alberino per farfalla - Non a ricambio	Throttle spindle - Not spare
27	107443	2	Bussola - Non a ricambio	Bush - Not spare
28	115361	2	Vite - Not a ricambio	Screw - Not spare
29	121835	1	Rondella	Washer

Rif.	Dis No Part No	Q.ty	DENOMINAZIONE	DESCRIPTION
30	104182	1	Anello seeger	Seeger ring
31	113566	1	Rosetta di fermo	Lock washer
32	16102311	1	Dado	Nut
33	118296	1	Leva rinvio comando farfalla	Throttle control lever
		1	Dopo esaurimento vale n. **128942**	After exhaustion use no. **128942**
34	115590	1	Leva rinvio comando farfalla	Throttle control lever
35	114863	1	Perno leva rinvio	Lever pin
			Dopo esaurimento vale n. **10903021**	After exhaustion use no **10903021**
36	114986	1	Rondella distanziale - Non a ricambio	Spacer washer - Not spare
37	115573	1	Molla di torsione	Spring
38	118294		Molla di assistenza	Spring
39	118809	1	Staffa di sostegno cavo	Support plate for cable
40	10396580	1	Passafilo	Fair - lead
41	105617	1	Giunto sferico	Ball ring
42	115204	1	Piattello - No per **USA** e **C8**	Plate - Not for **US** and **C8**
43	114919	1	Gommino - No per **USA** e **C8**	Grommet - Not for **US** and **C8**
44	15896411	1	Dado	Nut
45	10444621	2	Vite	Screw
46	106848	2	Rondella	Washer
47	10519201	2	Rondella	Washer
48	121517	1	Microinterruttore	Microswitch
49	116736	1	Anello di tenuta	Sealing ring
50	105661	1	Anello di tenuta - Solo per **USA** e **C8**	Sealing ring - For **US** and **C8**
51	127916	1	Vite - Solo per **USA** e **C8**	Screw - For **US** and **C8**
52	132206	1	Leva	Lever
53	133061	1	Cavo comando acceleratore	Control cable for accelerator
54	132290	1	Forcellino	Fork
55	132291	1	Perno con molletta	Pin with strap
56	10725011	1	Dado	Nut
57	132212	1	Boccola	Bush

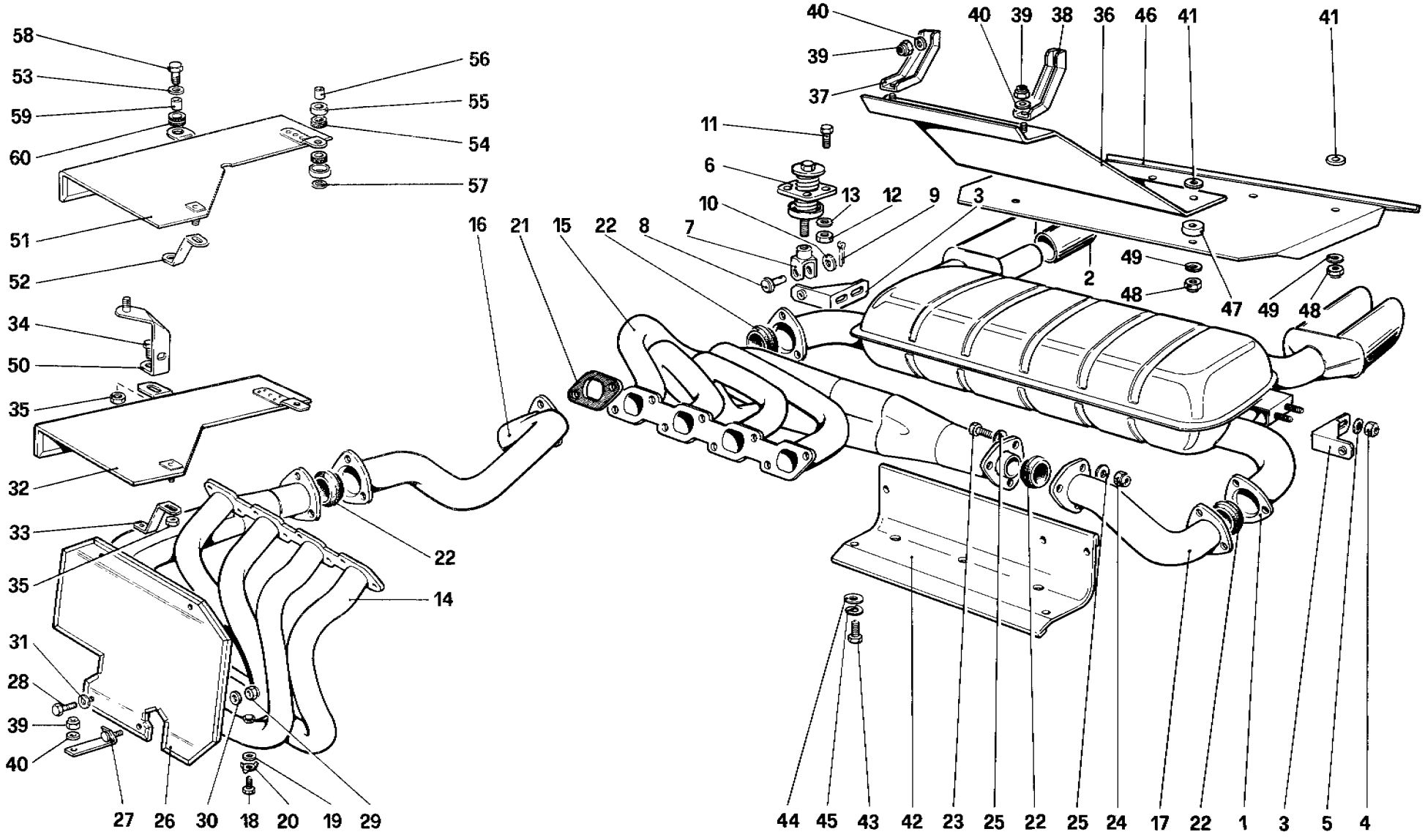

02730

328 / 328 GTB / GTS

IMPIANTO DI SCARICO (Non vale per Versione USA - SA - CH87)

EXHAUST SYSTEM (Not for US - SA - CH87 and CH88 Version)

TAV. 18

DATA: OTTOBRE 88

TAVOLA 18

Rif.	Dis. No. Part No	Q.ty	DENOMINAZIONE	DESCRIPTION
1	127942	1	Marmitta No per **C6** e **D**	Exhaust silencer Not for **C6** and **D**
1	129407	1	Marmitta - Per **C6**	Exhaust silencer - For **C6**
1	129131	1	Marmitta - Per **D**	Exhaust silencer - For **D**
2	127843	4	Terminale Per **D** vale n. **118774**	Terminal For **D** use no. **118774**
3	108290	2	Staffa	Bracket
4	114748	4	Dado autobloccante	Selflocking nut
5	10519601	4	Rondella	Washer
6	106052	2	Tampone sostegno silenziatore	Buffer for supporting silencer
7	108257	2	Forcella per tampone	Fork on buffer
8	10033411	2	Perno	Pin
9	10796401	2	Copiglia	Split
10	103167	2	Rondella	Washer
11	10977621	8	Vite	Screw
12	15896411	8	Dado	Nut
13	106849	8	Rondella	Washer
14	118155	1	Collettore di scarico anteriore Per **C6** vale n. **129409**	Front exhaust manifold For **C6** use no **129409**
15	118156	1	Collettore di scarico posteriore Per **C6** vale n. **129408**	Rear exhaust manifold For **C6** use no **129408**
16	118157	1	Tubo di scarico anteriore al silenziatore Per **C6** vale n **129410**	Intermediate pipe from front manifold to muffler For **C6** use no. **129410**
17	118158	1	Tubo di scarico posteriore al silenziatore Per **C6** vale n. **129411**	Intermediate pipe from rear manifold to muffler For **C6** use no. **129411**
18	110860	8	Tappo	Plug
19	10298460	8	Rondella	Washer
20	14198901	8	Piastrina	Plate
21	111532	3	Guarnizione	Gasket
22	118338	4	Guarnizione	Gasket
23	119632	12	Vite	Screw
24	114748	12	Dado autobloccante	Selflocking nut
25	10519601	24	Rondella	Washer
26	118632	1	Paratia protezione schienale	Protection plate
27	118786	1	Staffa	Bracket
28	10902121	1	Vite	Screw

Rif	Dis No Part No	Q.ty	DENOMINAZIONE		DESCRIPTION	
29	15896211	3	Dado		Nut	
30	12643701	4	Rondella		Washer	
31	106850	4	Rondella		Washer	
32	118612	1	Paratia alternatore	Vale	Protection plate	Up
33	118619	1	Staffa	fino	Bracket	to
34	10902121	1	Vite	alla vettura	Screw	car
35	116416	2	Dado	n. **64823**	Nut	no. **64823**
36	118495	1	Paratia baule		Protection plate	
37	118602	1	Staffa Dx.		Right bracket	
38	118603	1	Staffa Sx.		Left bracket	
39	116416	6	Dado		Nut	
40	12643701	6	Rondella		Washer	
41	105924	6	Distanziale		Spacer	
42	128572	1	Convogliatore aria inferiore per collettore posteriore		Lower conveyor for air to manifold	
43	10902021	4	Vite		Screw	
44	106744	4	Rondella		Washer	
45	106850	4	Rondella		Washer	
46	127989	1	Paratia tra silenziatore e bagagliaio		Protection plate	
47	128284	2	Distanziale		Spacer	
48	116416	4	Dado		Nut	
49	106744	4	Rondella		Washer	
50	129586	1	Staffa - Dalla vettura n **77366** vale n. **136954**		Bracket - Starting from car no. **77366** use no. **136953**	
51	128950	1	Paratia protezione alternatore Dalla vettura n. **77366** vale n **136954**		Protection plate Starting from car no. **77366** use no. **136954**	
52	128952	1	Staffa Dopo esaur. vale n. **137188**		Washer After exhaustion use no. **137188**	
53	12643701	4	Rondella		Washer	
54	107978	4	Tassello elastico	Vale	Pad	From
55	107979	4	Scodellino	dalla	Cup	to
56	107980	2	Boccola	vettura	Bush	car
57	12646701	1	Rondella	n. **64825**	Washer	no. **64825**
58	10902621	1	Bullone		Bolt	
59	103550	1	Boccola		Bush	
60	103549	1	Passafilo		Fair-lead	

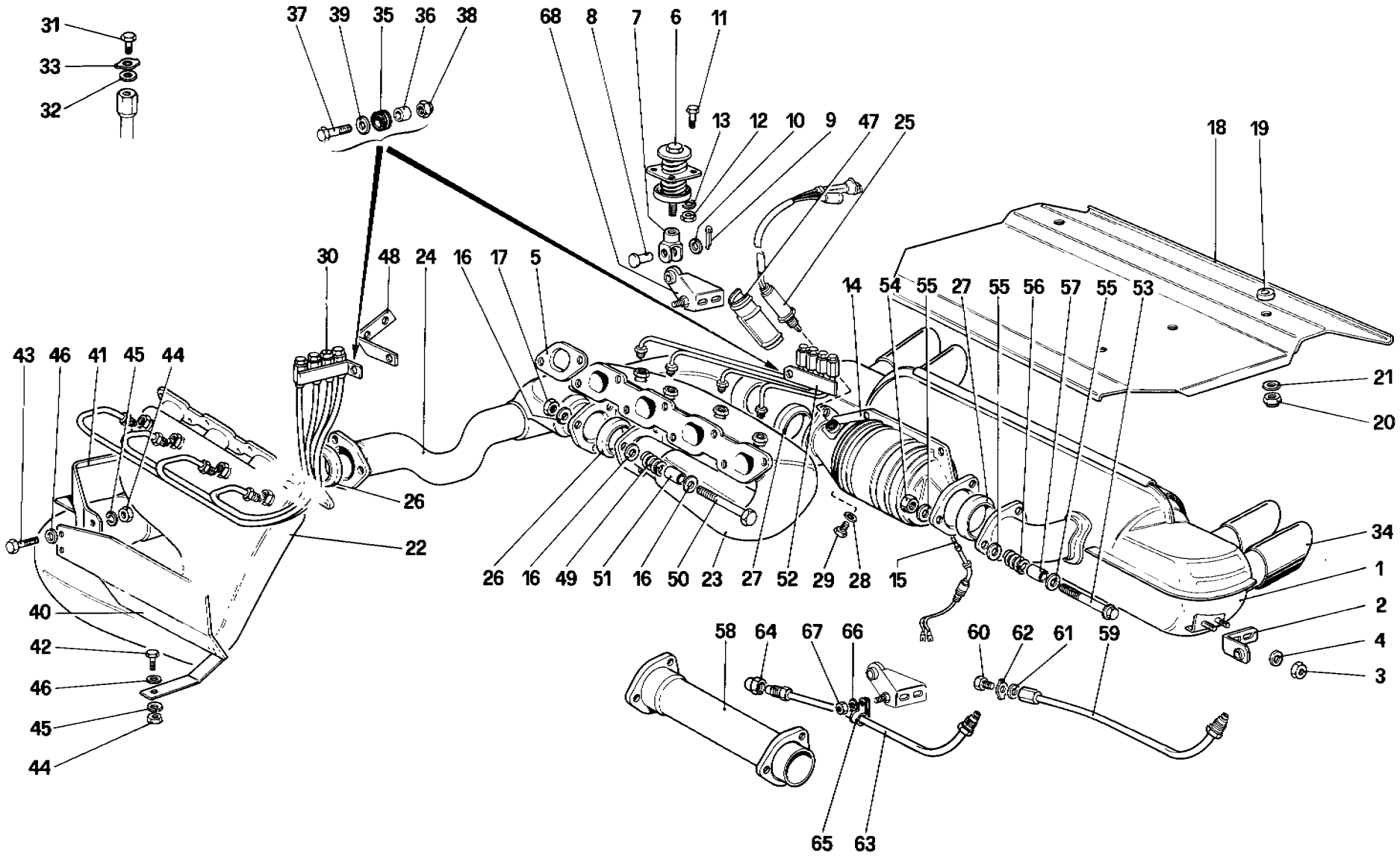

02734

328 / 328 GTB / GTS

IMPIANTO DI SCARICO (Per Versione USA - SA - CH87 e CH88)

EXHAUSTION SYSTEM (For US - SA - CH87 and CH88 Version)

TAV. 19

DATA: OTTOBRE 88

TAVOLA 19

Rif	Dis No. Part No	Q.ty	DENOMINAZIONE	DESCRIPTION
1	**128524**	1	Marmitta - Per **USA**	Exhaust silencer - For **US**
1	**131194**	1	Marmitta - Per **AUS** e **SA**	Exhaust silencer - For **AUS** and **SA**
1	**131954**	1	Dopo esaur. vale n **131954**	After exhaustion use no. **131954**
			Marmitta - Per **C7** e **C8**	Exhaust silencer - For **C7** and **C8**
2	**108290**	2	Staffa sostegno silenziatore	Bracket
			Fino alla vettura n. **75608**	Unit car no **75608**
3	**114748**	4	Dado	Nut
4	**10519601**	4	Rondella	Washer
5	**111532**	8	Guarnizione	Gasket
6	**106052**	2	Tampone sostegno silenziatore	Buffer for supporting silencer
7	**108257**	2	Forcella sul tampone sostegno silenziatore	Fork on buffer
8	**10033411**	2	Perno	Pin
9	**10796401**	2	Copiglia	Split pin
10	**103167**	2	Rondella	Washer
11	**10977621**	8	Vite fissaggio tampone al telaio	Screw fixing buffer to chissis
12	**15896411**	8	Dado	Nut
13	**106849**	8	Rondella	Washer
14	**121385**	1	Catalizzatore - No **SA**	Catalytic converter - Not for **SA**
15	**61402400**	1	Termocoppia - Per **USA**	Thermocouple - For **US**
15	**62347100**	1	Termocoppia - Per **C7** e **C8**	Thermocouple - For **C7** and **C8**
			Dalla vettura n. **76529** - Vale per **USA**	Starting from car no. **76529** - Use for **US**
16	**112761**	18	Rondella	Washer
17	**114748**	5	Dado autobloccante	Selflocking nut
18	**128711**	1	Paratia	Proteciton plate
19	**105924**	6	Distanziale	Spacer
20	**116416**	6	Dado	Nut
21	**106744**	6	Rondella	Washer
22	**118821**	1	Collettore di scarico anteriore	Front exhaust manifold
23	**129003**	1	Collettore di scarico posteriore	Rear exhaust manifold
24	**128188**	1	Prolunga fra catalizzatori e collettori	Extension pipe from manifold to converter
25	**121515**	1	Sonda Lambda - No per **C7** e **SA**	Oxygen sensor - Not for **C7** and **SA**
-	**10300811**	1	Tappo - Solo per **C7**	Plug - Only for **C7**
26	**103377**	2	Guarnizione	Gasket
27	**121426**	2	Guarnizione	Gasket
28	**10298460**	1	Guarnizione - Fino vettura n. **75608**	Gasket - Up to car no. **75608**
29	**110860**	1	Tappo - Fino vettura n **75608**	Plug - Up to car no **75608**
30	**118886**	1	Tubetti analizzatori anteriori	Analyzing pipes, front
31	**103748**	8	Tappo	Plug
32	**103749**	8	Guarnizione	Gasket
33	**103587**	8	Piastrina	Plate
34	**114743**	4	Terminale - No **C7**	Terminal - Not **C7**

Rif	Dis. No. Part No	Q ty	DENOMINAZIONE	DESCRIPTION
34	**132577**	4	Terminale - Per **C7** - **C8** - **SA** e **AUS**	Terminal - For **C7** - **C8** - **SA** and **AUS**
35	**103549**	2	Gommino antivibrante	Anti - vibration rubber
36	**103550**	2	Boccola per gommino	Bush for rubber
37	**10902621**	2	Vite fiss. tubetti	Screw for pipes
38	**12574211**	2	Dado autobloccante	Selflocking nut
39	**106744**	2	Rondella di rasamento	Washer
40	**115557**	1	Paratia protezione tubo	Protection plate
41	**115552**	1	Paratia protezione serbatoio Dx.	Protection plate
42	**10902321**	2	Vite	Screw
43	**10902121**	2	Vite	Screw
44	**15896211**	4	Dado	Nut
45	**106850**	4	Rondella	Washer
46	**12643701**	6	Rondella	Washer
47	**121833**	1	Protezione per Sonda Lambda	Protection for oxygen sensor
			No per **C7** e **SA**	Not for **C7** and **SA**
48	**118999**	1	Staffa	Bracket
48	**132577**	1	Staffa - Solo per **SA**	Bracket - Only for **SA**
49	**111743**	6	Molle fissaggio flange	Spring. fixing flanges
50	**115675**	6	Vite	Screw
51	**114749**	6	Distanziale per molla	Spacer for spring
52	**121780**	1	Tubetti analizattori posteriori	Analyzing pipes, rear
53	**121676**	6	Vite	Screw
54	**121677**	6	Dado	Nut
55	**121678**	18	Rondella	Washer
56	**121674**	6	Molla	Spring
57	**121675**	6	Distanziale	Spacer
58	**126534**	1	Tubo dalla prolunga alla marmitta	Pipe to extension pipe from silencer
			Solo per **SA**	Only for **SA**
59	**136253**	1	Tubetto analizzatore sul catalizzatore	Analyzing pipe
			Dalla vettura n **75609** e fino ad esaurimento - No per **C8**	From car no. **75609** and until exhaustion - Not for **C8**
60	**103748**	1	Tappo } Per	Plug } For
61	**103749**	1	Guarnizione } tubetto	Gasket } pipe
62	**103587**	1	Piastrina } n **136253**	Plate } no. **136253**
63	**136747**	1	Tubetto analizzatore sul catalizzatore	Analizing pipe
			Vale dopo esaurimento n **136253**	After exhaustion no. **136253**
64	**16109642**	1	Tappo - Per tubetto n.**136747**	Plug - For pipe no. **136747**
65	**10418101**	1	Fasceta	Clamp
66	**12644601**	1	Rondella	Washer
67	**116416**	1	Dado	Nut
68	**136251**	1	Staffa Dx - Dalla vettura n. **75609**	Right bracket - From car no. **75609**
-	**108290**	1	Staffa Sx. - Dalla vettura n. **75609**	Left bracket - From car no. **75609**

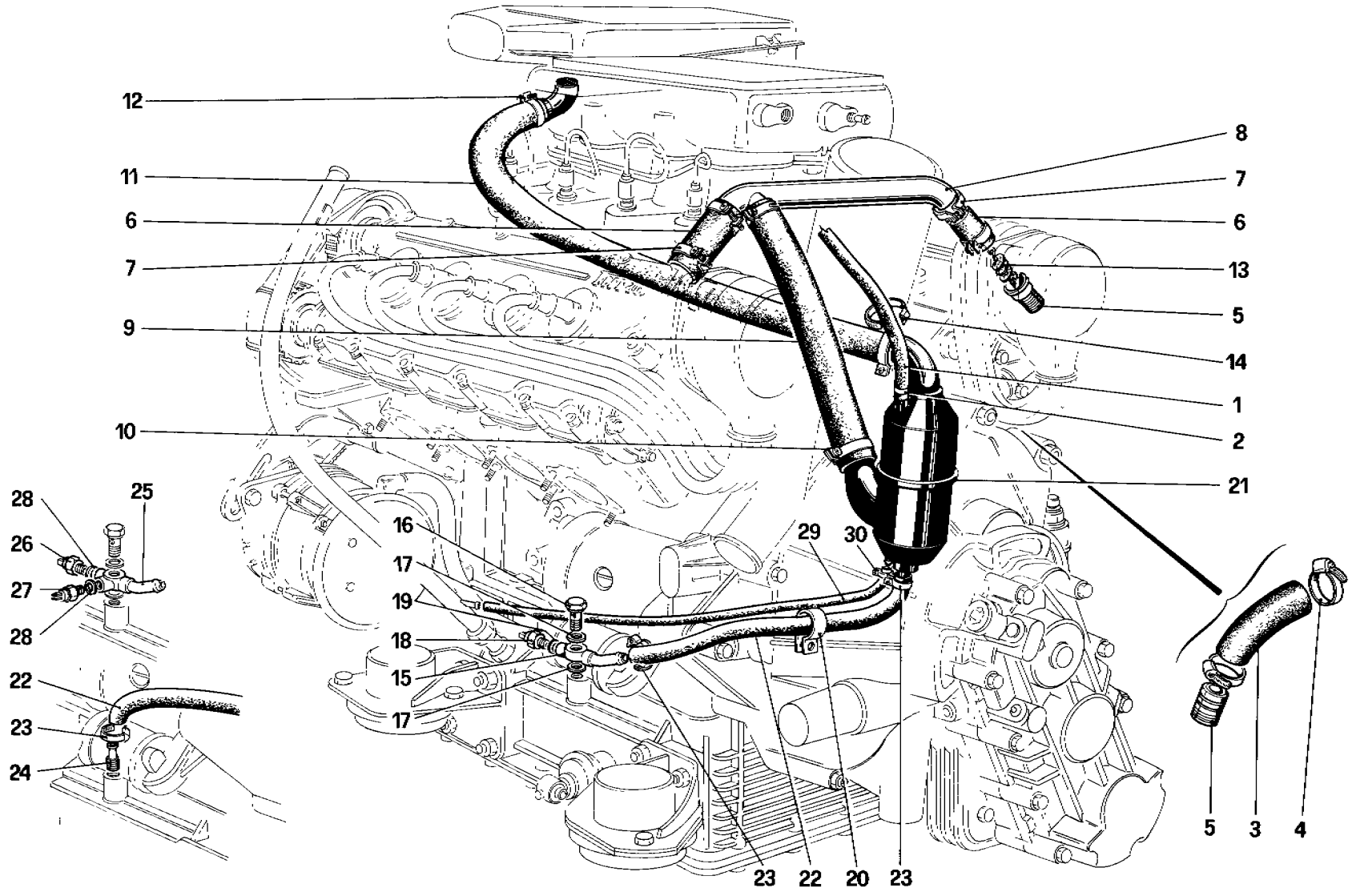

03122

328 / 328 GTB / GTS	*RICICLO VAPORI OLIO* *BLOW - BY SYSTEM*	**TAV. 20** DATA: OTTOBRE 88

TAVOLA 20

Rif.	Dis. No. Part No.	Q.ty	DENOMINAZIONE	DESCRIPTION
1	**111199**	1	Tubo dal corpo sfiato al corpo mandata aria No per **USA**	Hose from separator to air intake Not for **US**
1	**129109**	1	Tubo dal corpo sfiato al tubo ripartitore aria Solo per **USA**	Hose from vapor separator to air delivery pipe - For **US**
2	**12179090**	2	Fascetta	Clamp
3	**118216**	1	Manicotto	Sleeve
4	**12179990**	2	Fascetta	Clamp
5	**119236**	1	Raccordo	Union
6	**116783**	2	Manicotto	Sleeve
7	**12180290**	4	Fascetta	Clamp
8	**118312**	1	Tubo a 3 vie	3 way pipe
9	**118958**	1	Tubo dal 3 vie al corpo sfiato	Tube from 3 way pipe to vapour separator
10	**12179990**	2	Fascetta	Clamp
11	**118959**	1	Tubo dal corpo sfiato alla presa aria	Tube from vapor separator to oil sump
12	**12179990**	2	Fascetta	Clamp
13	**119237**	2	Paraspruzzo	Splash screen
14	**105550**	3	Fascetta	Clamp

Rif.	Dis No Part No	Q ty	DENOMINAZIONE	DESCRIPTION
15	**121842**	1	Orientabile per blow - by - Per **USA**	Revolving device - For **US**
16	**121424**	1	Bocchettone	Union
17	**10282460**	2	Guarnizione	Gasket
18	**115652**	1	Termostato bimetallico - Per **USA**	Bimetal thermostat - For **US**
19	**10260060**	1	Guarnizione - Per **USA**	Gasket - For **US**
20	**10450490**	1	Staffa fissaggio tubo	Pipe securing clamp
21	**128532**	1	Corpo sfiato - No per **C7** e **C8**	Oil vapour separator - Not for **C7** and **C8**
21	**132548**	1	Corpo sfiato - Per **C7** e **C8**	Oil vapour separator - For **C7** and **C8**
22	**106338**	1	Tubo dal corpo sfiato alla coppa	Hose from vapor separator to oil sump
23	**12179490**	2	Fascetta	Clamp
24	**115934**	1	Raccordo - No per **C6** - **C7** e **USA**	Union - Not for **C6** - **C7** and **US**
25	**129650**	1	Orientabile per blow - by Solo per **C6** e **C7**	Revolving device For **C6** and **C7**
26	**125857**	1	Termostato - Solo per **C6** e **C7**	Thermostat - For **C6** and **C7**
27	**127155**	1	Termostato - Solo per **C6** e **C7**	Thermostat - For **C6** and **C7**
28	**10260060**	2	Guarnizione - Solo per **C6** e **C7**	Gasket - For **C6** and **C7**
29	**132513**	1	Tubo - Per **C7** e **C8**	Pipe - For **C7** and **C8**
30	**12178990**	2	Fascetta - Per **C7** e **C8**	Clamp - For **C7** and **C8**

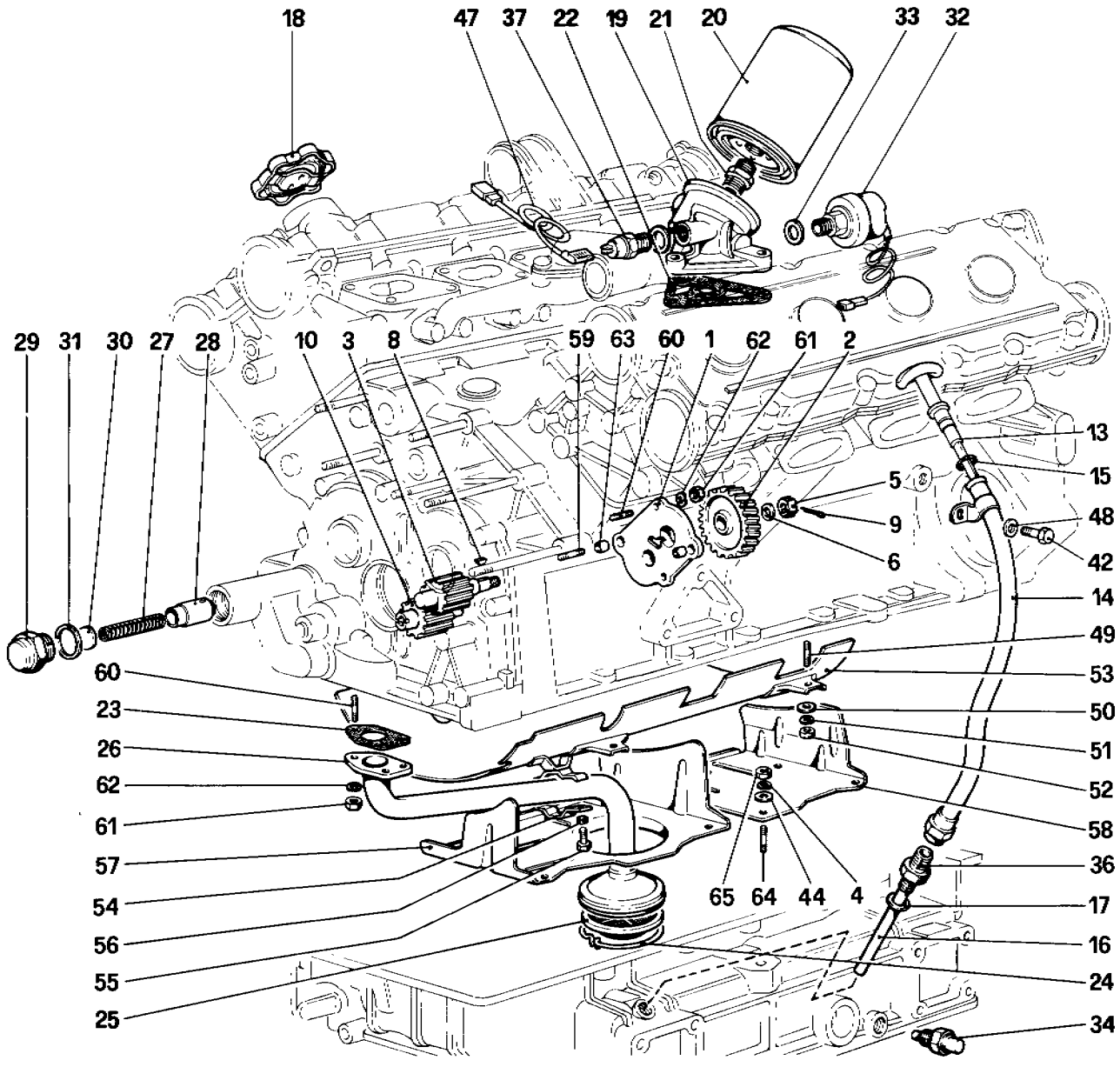

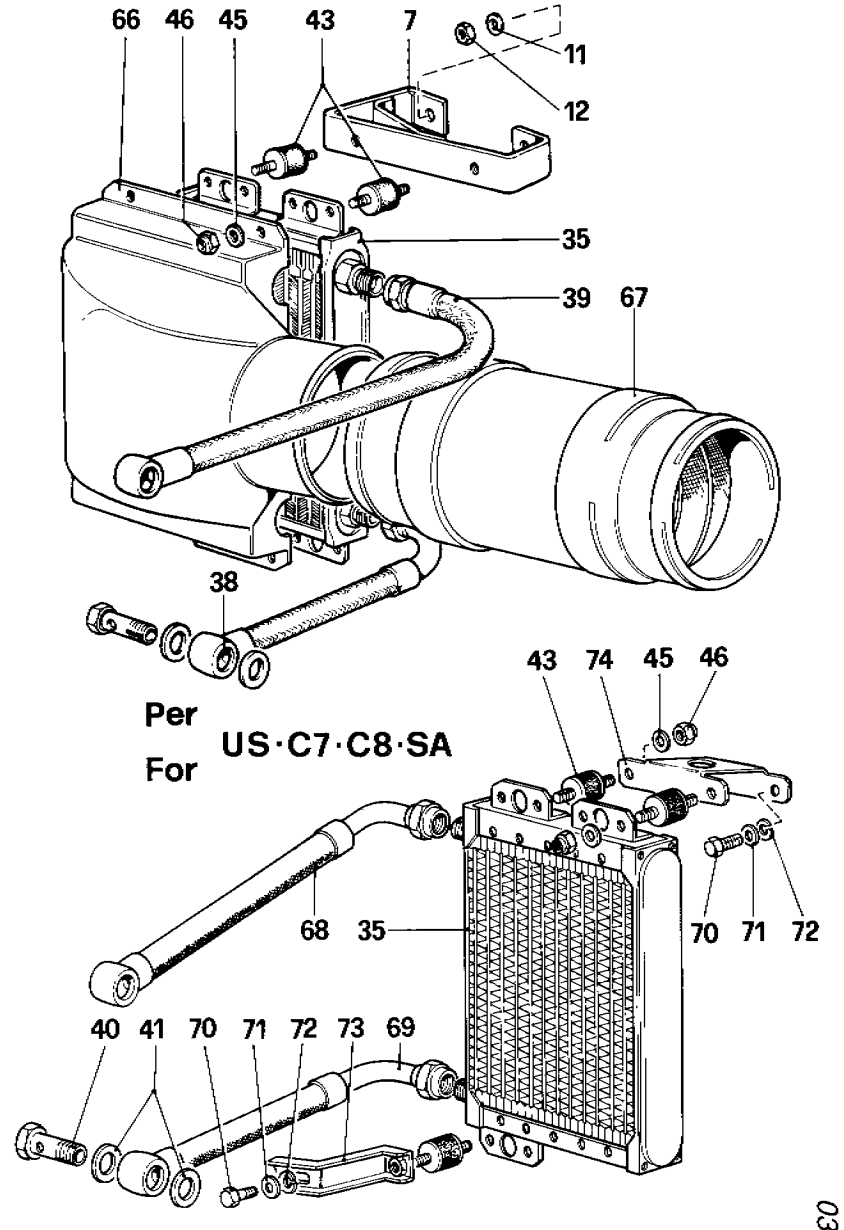

03421

328 / 328 GTB / GTS

LUBRIFICAZIONE

LUBRICATION SYSTEM

TAV. 21

DATA: OTTOBRE 88

TAVOLA 21

Rif	Dis. No. Part No.	Q.ty	DENOMINAZIONE	DESCRIPTION
1	109300	1	Coperchio pompa olio	Cover for oil pump
2	117659	1	Ingranaggio comando pompa olio	Control gear
3	109956	1	Ingranaggio conduttore	Driving gear
4	106849	8	Rondella elastica	Spring washer
5	102900	1	Dado	Nut
6	11198570	1	Rondella	Washer
7	114735	1	Supporto radiatore	Radiator support
8	10205620	1	Linguetta	Tongue
9	10734301	1	Copiglia	Split pin
10	109308	1	Ingranaggio condotto	Driven gear
11	14496501	2	Rondella	Washer
12	16104111	2	Dado	Nut
13	105657	1	Asta livello olio	Oil level rod
14	120001	1	Tubo asta livello olio - No per **C7** e **C8**	Hose for level rod - Not for **C7** and **C8**
14	132483	1	Tubo asta livello olio - Per **C7** e **C8**	Hose for level rod - For **C7** and **C8**
15	100317	1	Anello di tenuta	Sealing ring
16	107868	1	Tubo per raccordo	Pipe
17	10259960	1	Guarnizione	Gasket
18	103936	1	Tappo introduzione olio	Cap
19	123863	1	Base filtro	Filter base
20	111782	1	Cartuccia filtro olio	Oil cartridge
21	121246	1	Raccordo	Union
22	123869	1	Guarnizione - No per **C8**	Gasket - Not for **C8**
22	135120	1	Guarnizione - Per **C8**	Gasket - For **C8**
23	103942	1	Guarnizione - No per **C8**	Gasket - Not for **C8**
23	134961	1	Guarnizione - Per **C8**	Gasket - For **C8**
24	103944	1	Anello di tenuta	Sealing ring
25	100332	1	Filtro pescante	Filter
26	105998	1	Pescante olio - Fino al motore n. **1391 Eur. - 685 USA**	Suction pipe Up to engime no. **1391 Eur. 685 USA**
26	129551	1	Pescante olio - Dal motore n. **1392 Eur. - 686 USA**	Suction pipe - From engine no. **1392 Eur. 686 USA**
27	133550	1	Molla per valvola regolazione pressione	Spring for pressure adjusting valve
28	125885	1	Pistoncino	Piston
29	106237	1	Tappo	Plug
30	135679	1	Distanziale	Spacer
31	10264660	1	Guarnizione	Gasket
32	122592	1	Trasmettitore	Transmitter
33	10259960	1	Guarnizione	Gasket
34	107576	1	Termistore	Thermistor
35	126917	1	Radiatore olio - Fino vettura n. **75271**	Oil radiator - Until car no. **75271**
35	135774	1	Radiatore olio - Dalla vettura n. **75272**	Oil radiator - From car no. **75272**
36	102668	1	Raccordo	Union
37	110664	1	Interruttore per spia pressione olio	Switch for oil pressure warning light
38	126912	1	Tubo da radiatore al basamento	Hose from cooler to crankcase
39	126913	1	Tubo dal radiatore alla base filtro	Hose from cooler to filter support

Rif.	Dis. No. Part No	Q.ty	DENOMINAZIONE	DESCRIPTION
40	123881	2	Bocchettone	Union
41	10246160	4	Guarnizione	Gasket
42	10902011	1	Vite	Screw
43	102947	3	Supporto antivibrante	Vibration damping support
44	12638101	8	Rondella	Washer
45	14496401	3	Rondella	Washer
46	12575411	3	Dado	Nut
47	112388	1	Cavetto per interruttore	Switch cable
48	12601271	1	Rondella	Washer
49	13516521	4	Prigioniero sul basamento	Stud on crankcase
50	10519601	4	Rondella	Washer
51	10516671	4	Rondella spaccata	Split washer
52	16102311	4	Dado	Nut
53	103929	1	Paratia superiore	Upper protection plate
54	103933	1	Staffa fissaggio pescante	Fixing bracket
55	10977710	2	Bullone	Bolt
56	11195471	2	Rondella	Washer
57	107073	1	Paratia inferiore anteriore	Front lower bulkhead
58	107074	1	Paratia inferiore posteriore	Rear lower bulkhead
59	13541121	2	Prigioniero lungo	Long stud
60	13540821	5	Prigioniero corto	Short stud
61	15896211	7	Dado	Nut
62	11197771	7	Rondella	Washer
63	102725	2	Grano	Dowel
64	13539021	8	Prigioniero per paratia inferiore	Stud for protection
65	15896411	8	Dado	Nut
66	127035	1	Convogliatore per radiatore Fino alla vettura n. **75271**	Conveyor Until car no. **75271**
66	136035	1	Convogliatore per radiatore Dalla vettura n. **75272**	Conveyor From car no. **75272**
67	107533	1	Soffietto - Per convogliatore n. **127035**	Bellows - For conveyor no. **127035**
67	136008	1	Soffietto - Per convogliatore n **136035**	Bellows - For conveyor no. **136035**
68	128239	1	Tubo dal radiatore alla base filtro Fino alla vettura n. **77132**	Hose from cooler to filter support Until car no. **77132**
68	136939	1	Tubo dal radiatore alla base filtro Dalla vettura n. **77133**	Hose from cooler to filter support Starting from car no. **77133**
69	128238	1	Tubo dal radiatore al basamento	Hose from cooler to crankase
70	10902021	-	Vite	Screw
71	127494	-	Rondella	Washer
72	12644401	-	Rondella	Washer
73	119168	1	Supporto radiatore Fino alla vettura n. **77132**	Radiator support Until car no. **77132**
73	136941	1	Supporto radiatore Dalla vettura n. **77133**	Radiator support Starting from car no. **77133**
74	136942	1	Supporto radiatore Dalla vettura n **77133**	Radiator support Starting from car no. **77133**

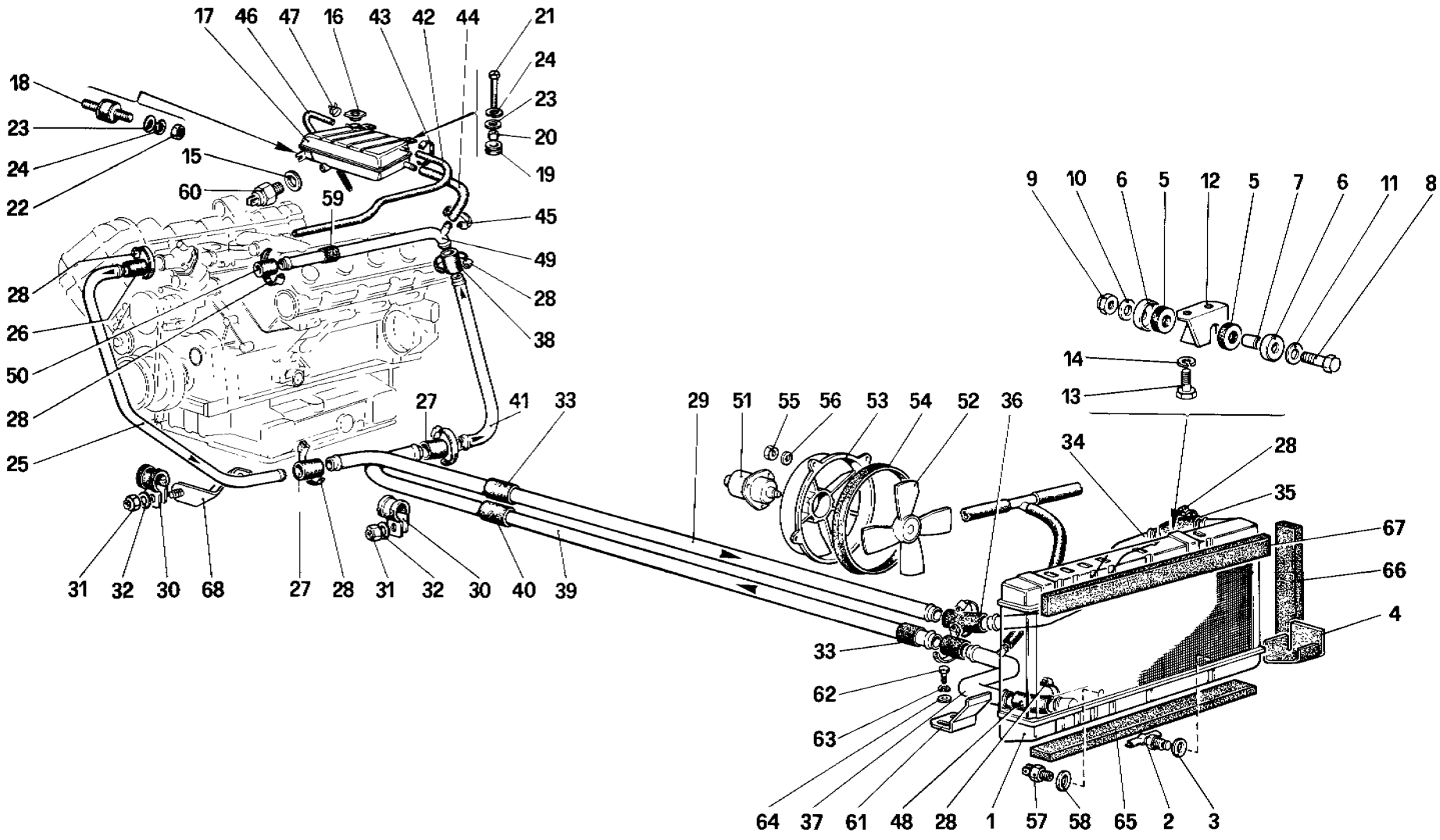

03930

328 / 328 GTB / GTS

IMPIANTO DI RAFFREDAMENTO

COOLING SYSTEM

TAV. 22

DATA: OTTOBRE 88

TAVOLA 22

Rif.	Dis. No Part No.	Q.ty	DENOMINAZIONE	DESCRIPTION
1	**126879**	1	Radiatore acqua	Water radiator
2	**101488**	1	Rubinetto scarico acqua	Water drain cock
3	**101496**	1	Guarnizione	Gasket
4	**117994**	2	Spessore gomma antivibrante	Rubber shim, vibration damping
5	**107978**	4	Tassello elastico	Pad
6	**107979**	4	Scodellino	Cup
7	**107980**	2	Distanziale	Spacer
8	**16043821**	2	Vite	Screw
9	**16104411**	2	Dado	Nut
10	**112761**	2	Rondella	Washer
11	**108292**	2	Rondella	Washer
12	**117995**	2	Staffa	Bracket
13	**16043021**	4	Vite	Screw
14	**11194071**	4	Rondella	Washer
15	**10260060**	1	Guarnizione - Per **USA**	Gasket - For **US**
16	**101499**	1	Tappo per nourrice	Plug for tank
17	**120273**	1	Nourrice per radiatore No per **USA** e **CH**	Expansion tank Not for **US** and **CH**
17	**121647**	1	Nourrice per radiatore Per **USA**	Expansion tank For **US**
17	**130641**	1	Nourrice per radiatore Per **CH**	Expansion tank For **CH**
18	**102947**	1	Supporto antivibrante	Vibration - damping support
19	**103549**	2	Boccola antivibrante	Vibration - damping bushing
20	**103550**	2	Distanziale	Spacer
21	**10902421**	2	Vite	Screw
22	**15896211**	1	Dado	Nut
23	**12643701**	3	Rondella	Washer
24	**106850**	3	Rondella	Washer
25	**108042**	1	Tubo posteriore Dx. Per **GD** vale n. **108053**	Rear pipe, R.H. For **RHD** use no. **108053**
26	**122817**	1	Manicotto Per **GD** vale n. **102957**	Sleeve For **RHD** use no. **102957**
27	**105190**	2	Manicotto	Sleeve
28	**12177090**	18	Fascetta	Clamp
29	**108081**	1	Tubo centrale per mandata al radiatore Per **GD** vale n. **108082**	Central pipe delivery to radiator For **RHD** use no. **108082**
30	**107002**	2	Fascetta	Clamp
31	**12574211**	2	Dado	Nut
32	**12643701**	2	Rondella	Washer
33	**105385**	3	Manicotto antivibrante	Vibration damping sleeve

Rif.	Dis. No. Part No	Q.ty	DENOMINAZIONE	DESCRIPTION
34	**127393**	1	Tubo anteriore per mandata al radiatore Dopo esaur. vale n. **137962** Per **GD** vale n. **137963**	Front pipe delivery to radiator After exhaustion use no. **137962** For **RHD** use no. **137963**
35	**122817**	1	Manicotto - Per **GD** vale n **102956**	Sleeve - For **RHD** use no. **102956**
36	**102957**	1	Manicotto	Sleeve
37	**118636**	1	Tubo anteriore per ritorno Per **GD** vale n. **109504**	Return pipe, front For **RHD** use no. **109504**
38	**102957**	2	Manicotto	Sleeve
39	**108082**	1	Tubo centrale per ritorno	Return pipe, central
40	**107465**	1	Manicotto antivibrante	Vibration damping sleeve
41	**118795**	1	Tubo posteriore Sx. Per **GD** avle n. **120497**	Rear pipe, L.H. For **RHD** use no. **120497**
42	**122218**	1	Tubo sfiato collegamento motore-nourrice	Breather pipe, engine to water reservoir
43	**12179490**	2	Fascetta	Clamp
44	**122221**	1	Tubo alimentazione della nourrrice al motore	Feeding pipe, expansion tank to engine
45	**12179990**	2	Fascetta	Clamp
46	**126292**	1	Tubo sfiato	Breather pipe
47	**13423379**	1	Fascetta	Clamp
48	**122817**	1	Manicotto - Per **GD** vale n. **102957**	Sleeve - For **RHD** use no. **102957**
49	**115136**	1	Tubo fra le teste	Pipe between heads
50	**122817**	1	Manicotto	Sleeve
51	**117546**	2	Motorino per elettroventilatore	Electric fan motor
52	**122953**	2	Ventola	Fan
53	**60870300**	2	Convogliatore	Conveyor
54	**126883**	2	Guarnizione	Gasket
55	**12574211**	8	Dado	Nut
56	**12643701**	8	Rondella	Washer
57	**101507**	1	Termocontatto	Thermocontact
58	**101508**	1	Guarnizione	Gasket
59	**105385**	1	Manicotto	Sleeve
60	**121777**	1	Termostato - Solo per **USA**	Thermostat - For **US**
61	**130113**	2	Staffa	Bracket
62	**10902211**	4	Vite	Screw
63	**12646701**	4	Rondella	Washer
64	**127494**	4	Rondella	Washer
65	**60773400**	1	Guarnizione	Gasket
66	**61980300**	2	Guarnizione	Gasket
67	**62369000**	1	Guarnizione	Gasket
68	**129642**	1	Staffa - Solo per **USA**	Bracket - For **US**

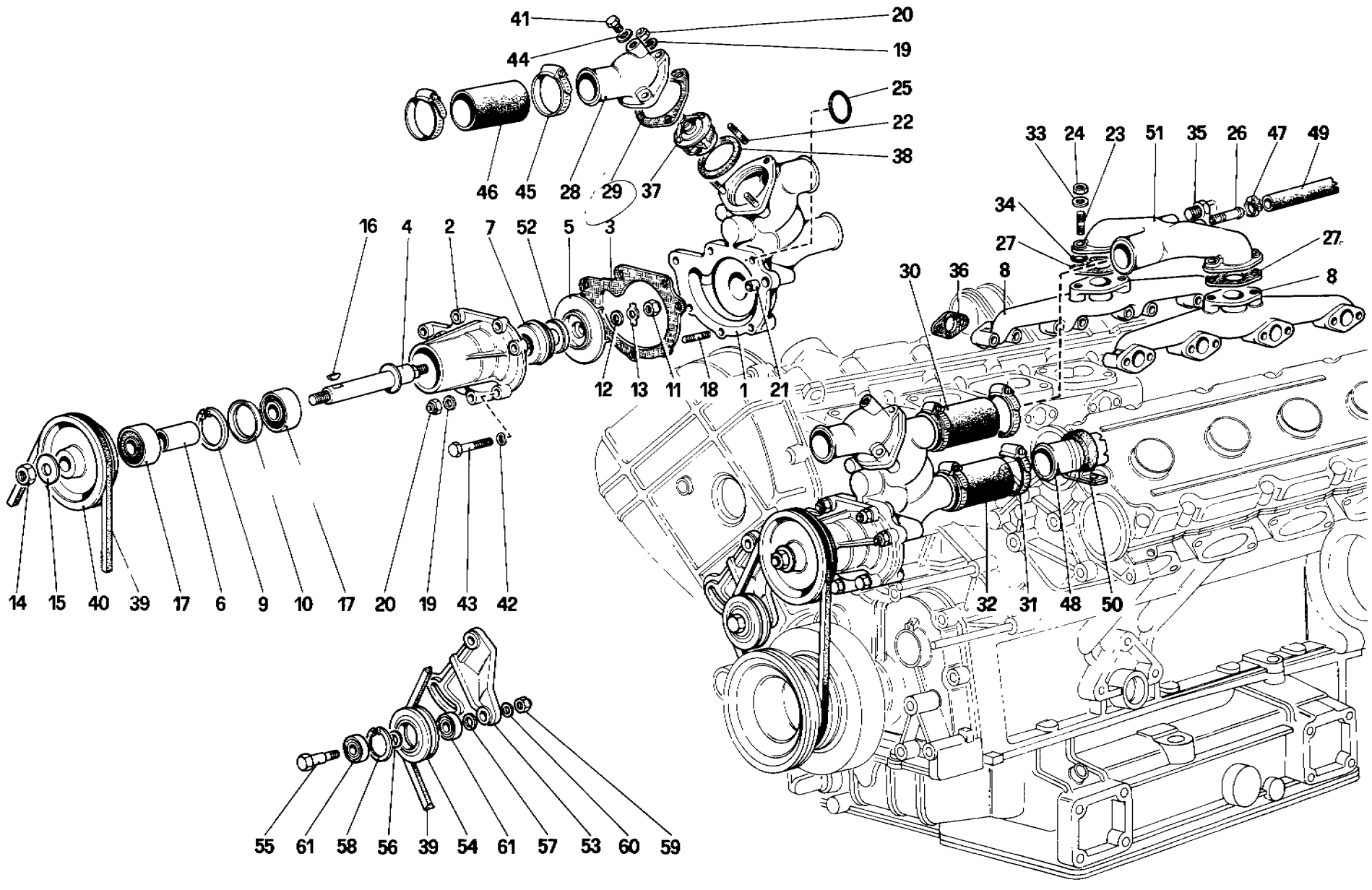

04013

328 / 328 GTB / GTS

POMPA ACQUA E TUBAZIONI

WATER PUMP AND PIPINGS

TAV. 23

DATA: OTTOBRE 88

TAVOLA 23

Rif.	Dis. No. Part No	Q ty	DENOMINAZIONE	DESCRIPTION
-	**121290**		**Pompa acqua completa**	**Water pump complete**
-	**121255**		**Pompa acqua completa (Parte ant.)**	**Water pump complete (Front)**
-	**115471**		**Corpo pompa acqua completo**	**Water pump body, complete**
1	**115470**	1	Corpo pompa acqua Col complessivo n. **115471**	Water pump body With assembly no. **115471**
2	**121252**	1	Coperchio pompa acqua Col complessivo n. **121255**	Pump cover With assembly no. **121255**
3	**103952**	1	Guarnizione - No per **C8**	Gasket - Not for **C8**
3	**135121**	1	Guarnizione - Per **C8**	Gasket - For **C8**
4	**121253**	1	Alberino per puleggia	Spindle for pulley
5	**121254**	1	Girante	Impeller
6	**116157**	1	Distanziale	Spacer
7	**120948**	1	Anello di tenuta	Sealing ring
8	**116967**	2	Collettore uscita acqua dalle teste	Manifold of output water to the heads
9	**11060076**	1	Anello seeger	Seeger ring
10	**116158**	1	Rondella	Washer
11	**100436**	1	Dado cieco	Cap nut
12	**10730301**	1	Rondella	Washer
13	**100434**	1	Piastrina	Plate
14	**16101521**	1	Dado	Nut
15	**11198671**	1	Rondella conica	Conic washer
16	**10205820**	1	Linguetta	Tongue
17	**116159**	2	Cuscinetto a tenuta	Bearing
18	**11500721**	3	Prigioniero	Stud
19	**12601271**	6	Rondella ondulata	Corrugated washer
20	**12574211**	6	Dado	Nut
21	**102704**	2	Grano	Dowel
22	**11500421**	3	Prigioniero	Stud
23	**13516821**	4	Prigioniero	Stud
24	**16100811**	4	Dado	Nut
25	**105196**	1	Anello di tenuta	Sealing ring
26	**106241**	1	Raccordo	Union
27	**111481**	1	Guarnizione - No per **C8**	Gasket - Not for **C8**
27	**132981**	1	Guarnizione - Per **C8**	Gasket - For **C8**
28	**105165**	1	Bocchettone uscita acqua	Water outlet union
29	**105189**	1	Guarnizione	Gasket

Rif	Dis. No. Part No	Q.ty	DENOMINAZIONE	DESCRIPTION
30	**121258**	1	Manicotto	Sleeve
31	**12177090**	2	Fascetta	Clamp
32	**122817**	1	Manicotto	Sleeve
33	**11198071**	4	Rondella	Washer
34	**103039**	4	Anello di tenuta	Sealing ring
35	**104628**	1	Termistore acqua	Thermistor
36	**111480**	8	Guarnizione	Gasket
37	**128991**	1	Termostato	Thermostat
38	**105192**	1	Guarnizione - No per **C8**	Gasket - Not for **C8**
38	**132980**	1	Guarnizione - Per **C8**	Gasket - For **C8**
39	**121655**	1	Cinghia comando pompa acqua	Control belt for water pump
40	**121654**	1	Puleggia	Pulley
41	**16042940**	1	Vite	Screw
42	**12601371**	4	Rondella	Washer
43	**16044421**	4	Vite fissaggio corpo pompa	Fixing screw for pump
44	**10260060**	1	Guarnizione	Gasket
45	**12177090**	2	Fascetta	Clamp
46	**105190**	1	Manicotto	Sleeve
47	**12179490**	2	Fascetta	Clamp
48	**122857**	1	Tubo	Tube
49	**122219**	1	Tubo sfiato motore - nourrice	Breather pipe
50	**61712600**	1	Fascetta sostegno tubo	Clamp for pipe
51	**116968**	1	Condotto collegamento collettori uscita acqua - No per **C8**	Joint piping to manifolds of output water - Not for **C8**
51	**134863**	1	Condotto collegamento collettori uscita acqua - Per **C8**	Joint piping to manifolds of output water - For **C8**
52	**121553**	1	Controflangia per anello	Backplate for ring
53	**121658**	1	Supporto galoppino	Support
54	**121659**	1	Puleggia	Pulley
55	**105048**	1	Perno	Pin
56	**107841**	1	Distanziale	Spacer
57	**107842**	1	Distanziale	Spacer
58	**11059076**	1	Seeger	Seeger
59	**16105121**	1	Dado	Nut
60	**103025**	1	Rondella	Washer
61	**105038**	2	Cuscinetto	Bearing

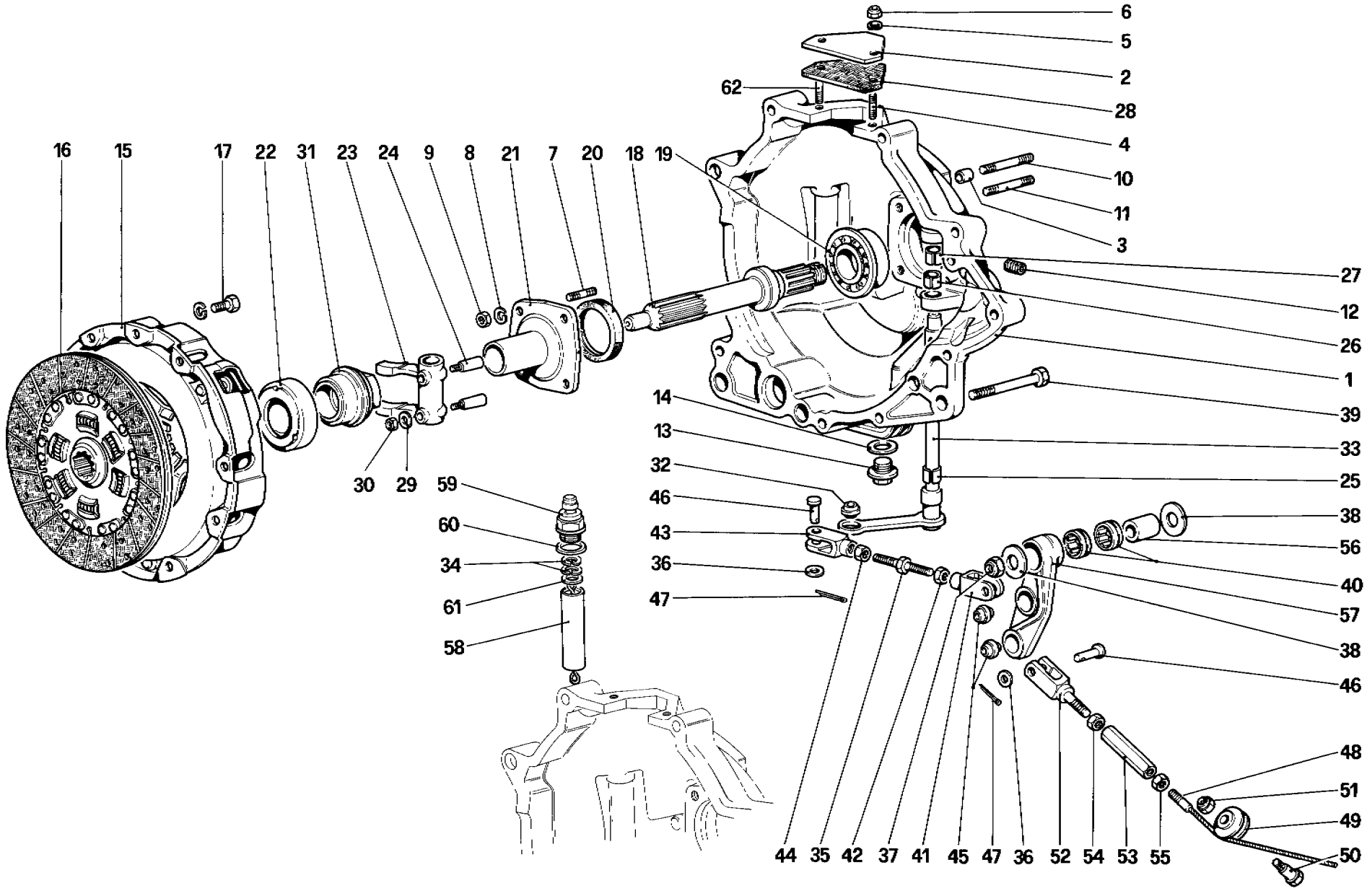

04214

328 / 328 GTB / GTS

FRIZIONE E COMANDI

CLUTCH AND CONTROLS

TAV. 24

DATA: OTTOBRE 88

TAVOLA 24

Rif	Dis. No Part No.	Q.ty	DENOMINAZIONE		DESCRIPTION	
-	**127752**	1	**Campana frizione completa**		**Clutch housing, complete**	
1	**126025**	1	Campana frizione Col complessivo n. **127752**		Clutch housing With assembly no. **127752**	
2	**109404**	1	Coperchio ispezione		Inspection cover	
3	**102704**	2	Grano di centraggio coperchio		Centering dowel	
4	**11000921**	1	Prigioniero		Stud	
5	**12601171**	2	Rondella		Washer	
6	**15896411**	2	Dado		Nut	
7	**13516521**	4	Prigioniero		Stud	
8	**106852**	4	Rondella		Washer	
9	**16102311**	4	Dado		Nut	
10	**13517621**	2	Prigioniero		Stud	
11	**13517521**	8	Prigioniero		Stud	
12	**14326150**	1	Tappo		Plug	
13	**14326540**	1	Tappo scarico olio		Oil drain plug	
14	**19279560**	1	Guarnizione		Gasket	
-	**121478**	1	Frizione 9' 1/2 (non a ricambio)	Fino alla	Clutch ' 1/2 (not for spare)	Up to
15	**121562**	1	Spingidisco frizione	vettura	Pressure plate	car
16	**120482**	1	Disco frizione	n. **76823**	Clutch di	no. **76823**
17	**13825821**	6	Bullone	No per **C7** e **C8**	Bolt	Not for **C7** and **C8**
-	**134997**	1	Frizione 9" 1/2 (non a ricambio)	Dalla vettura	Clutch " 1/2 (not for spare)	Starting
15	**121562**	1	Spingidisco frizione	n **76824**	Pressure plate	from car
16	**134996**	1	Disco frizione	Per **C7** e **C8**	Clutch disc	no **76824**
17	**13825821**	6	Bullone		Bolt	For **C7** and **C8**
18	**133398**	1	Albero frizione		Clutch shaft	
19	**103042**	1	Cuscinetto		Bearing	
20	**110314**	1	Anello paraolio		Oil retainer	
21	**105136**	1	Flangia con manicotto		Flange with sleeve	
22	**100849**	1	Cuscinetto reggispinta		Thrust bearing	
23	**108428**	1	Leva comando frizione Con l'assieme n. **116327**		Clutch control lever With assembly no. **116327**	
24	**108429**	2	Spina		Pin	
25	**103226**	1	Boccola esterna		Outer bush	
26	**103227**	1	Boccola interna		Inner bush	
27	**106500**	1	Boccola interna		Inner bush	
28	**109405**	1	Guarnizione per coperchio		Gasket for cover	

Rif.	Dis. No. Part No	Q.ty	DENOMINAZIONE	DESCRIPTION
29	**108430**	2	Rondella	Washer
30	**12574121**	2	Dado	Nut
31	**116326**	1	Boccola porta cuscinetto	Bushing for bearing
32	**100860**	1	Snodo sferico	Ball joint
33	**116327**	1	Assieme leva e alberino comando frizione	Lever and control shaft
34	**12604571**	2	Rondella	Washer
35	**116329**	1	Tirante di registro	Tie rod
36	**12639701**	3	Rondella	Washer
37	**16105121**	1	Dado	Nut
38	**108939**	2	Distanziale per leva rinvio	Spacer for lever
39	**15541121**	1	Vite	Screw
40	**103223**	2	Gabbia a rullini	Roller cage
41	**100855**	1	Forcella filetto Sx.	Fork. L.H thread
42	**100862**	1	Dado filetto Sx.	Nut, L.H. thread
43	**103238**	1	Forcella	Fork
44	**100861**	2	Controdado	Locknut
45	**100860**	2	Snodo sferico	Ball joint
46	**103218**	3	Perno	Pin
47	**10734201**	3	Copiglia	Split pin
48	**106745**	1	Cavo comando frizione	Clutch control cable
49	**105665**	1	Carrucola	Sheave
50	**10902621**	1	Bullone	Bolt
51	**12575411**	1	Dado	Nut
52	**138523**	1	Forcellino	Fork
53	**10091011**	1	Manicotto di registro	Adjusting sleeve
54	**10725911**	1	Controdado	Locknut
55	**10727311**	1	Controdado (filetto Sx.)	Locknut (L.H. thread)
56	**107437**	1	Boccola per leva rinvio	Bushing for lever
57	**116472**	1	Leva rinvio comando frizione	Clutch control lever
58	**126044**	1	Tubo sfiato olio	Pipe
59	**126046**	1	Tappo per sfiato olio	Plug fot breather
60	**10263460**	1	Guarnizione	Gasket
61	**12625201**	1	Distanziale	Spacer
62	**11001121**	1	Prigioniero	Stud

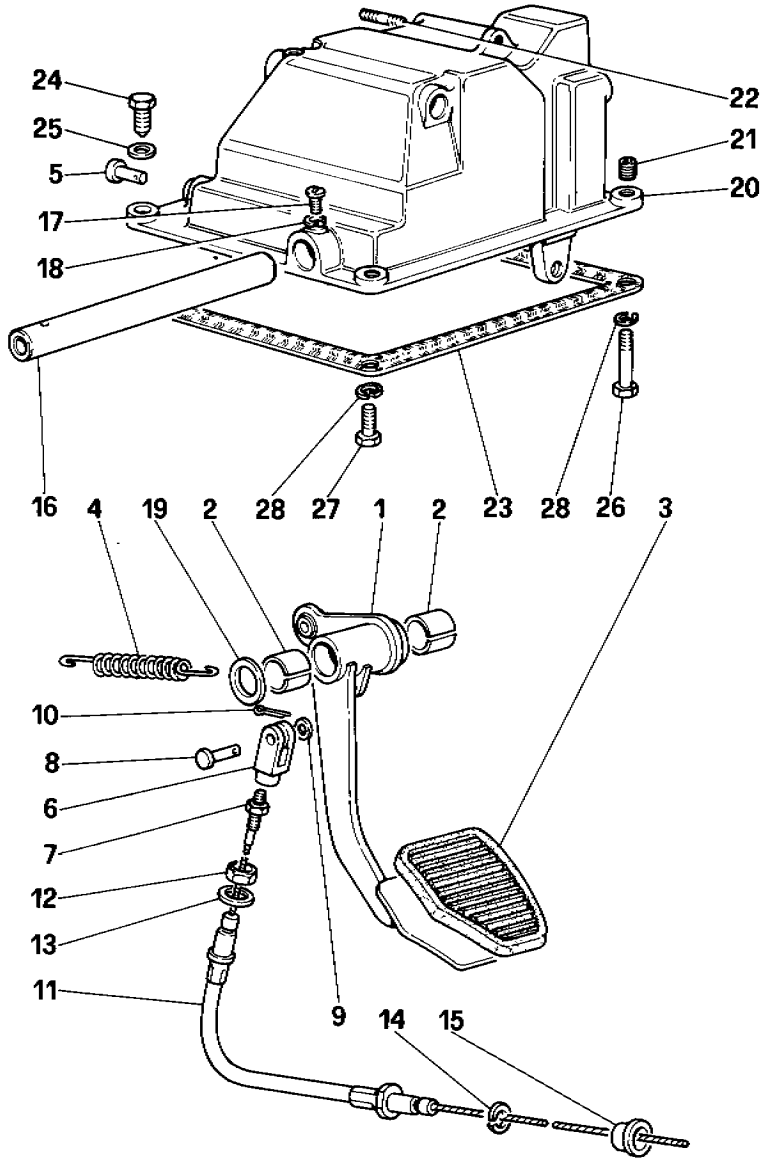

04316

328 / 328 GTB / GTS

COMANDO DISINNESTO FRIZIONE - Vetture con Antiskid

CLUTCH RELEASE CONTROL - For car with Antiskid system

TAV. 25

DATA: OTTOBRE 88

TAVOLA 25

Rif.	Dis. No. Part No.	Q ty	DENOMINAZIONE	DESCRIPTION
1	129946	1	Pedale frizione	Clutch pedal
2	103163	2	Boccola	Bush
3	106949	1	Copripedale	Cover for pedal
4	111734	1	Molla richiamo pedale	Return spring for pedal
5	129612	1	Perno per molla	Pin for spring
6	108575	1	Forcellino	Fork
7	100861	1	Controdado	Locknut
8	103218	1	Perno	Pin
9	12638701	1	Rondella	Washer
10	10734201	1	Copiglia	Split pin
11	106745	1	Cavo comando frizione	Clutch control cable
12	16103611	1	Dado	Nut
13	12601571	1	Rondella	Washer
14	12601671	1	Rondella	Washer
15	105396	1	Passafilo	Fair lead
16	129954	1	Perno supporto pedali	Pin pedal support
17	13276121	1	Vite	Screw
18	12601271	1	Rondella	Washer
19	106083	1	Rondella di rasamento mm. 1 Di eventuale montaggio	Shim, 1 mm. Possible fitting

Rif	Dis. No Part No	Q.ty	DENOMINAZIONE	DESCRIPTION
-	113833	1	Rondella di rasamento mm. 1,1 Di eventuale montaggio	Shim, 1,1 mm. Possible fitting
-	113834	1	Rondella di rasamento mm. 1,2 Di eventuale montaggio	Shim, 1,2 mm. Possible fitting
-	113835	1	Rondella di rasamento mm. 1,3 Di eventuale montaggio	Shim, 1.3 mm. Possible fitting
-	113836	1	Rondella di rasamento mm. 1,4 Di eventuale montaggio	Shim. 1.4 mm Possible fitting
20	129956	1	Supporto pedaliera	Pedals support
21	13525770	2	Heli - coil	Heli - coil
22	11500121	3	Prigioniero	Stud
23	129957	1	Guarnizione	Gasket
24	16139021	2	Vite	Screw
25	12601471	2	Rondella	Washer
26	16044221	1	Vite	Screw
27	16043421	1	Vite	Screw
28	127496	2	Rondella	Washer

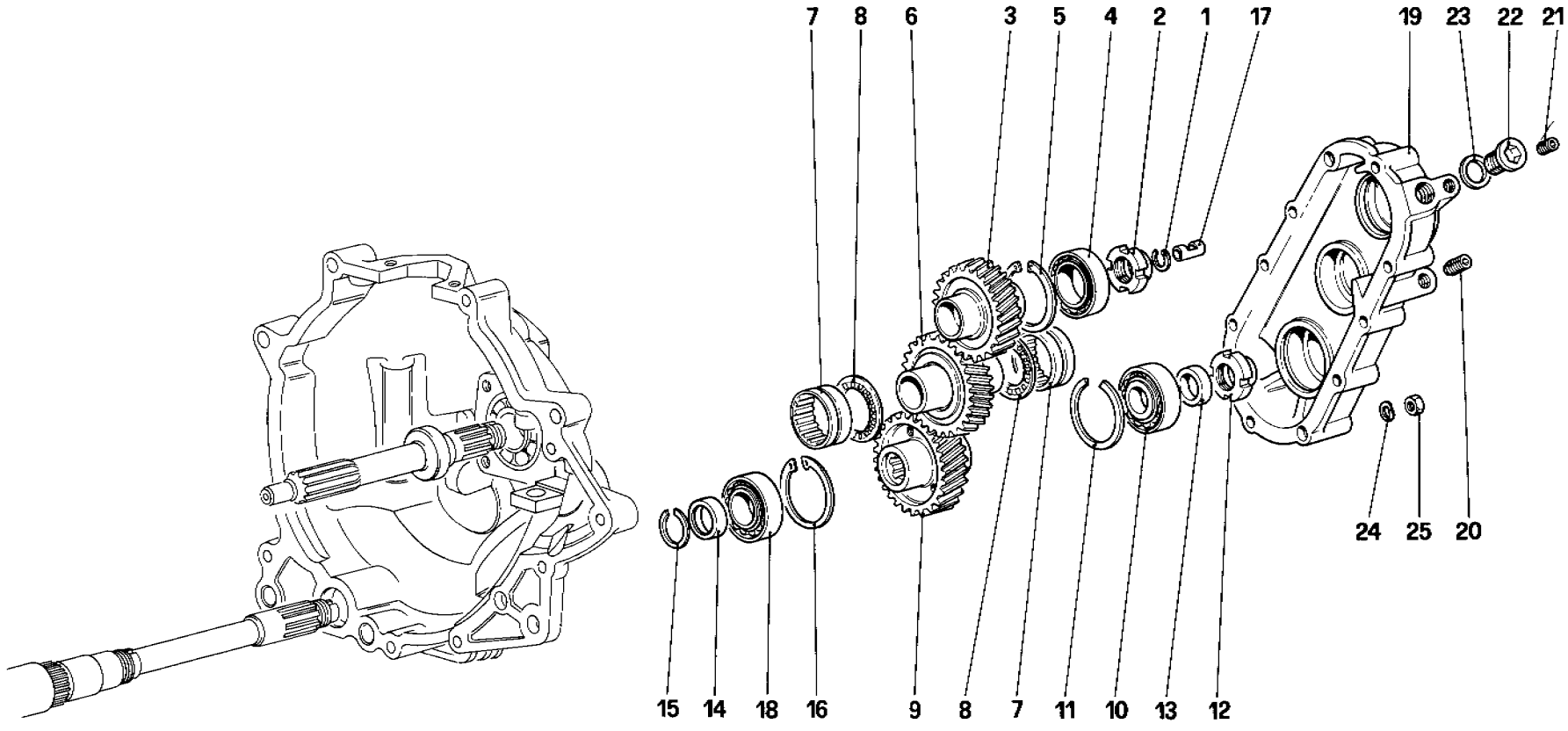

04609

328 / 328
GTB / GTS

RINVIO CAMBIO

GEARBOX TRANSMISSION

TAV. 26

DATA: OTTOBRE 88

TAVOLA 26

Rif	Dis. No. Part No.	Q.ty	DENOMINAZIONE	DESCRIPTION
1	**109342**	1	Anello di spallamento	Ring
2	**125500**	1	Ghiera	Ring nut
3	**126850**	1	Ingranaggio conduttore No per **C7 - C8** e **USA**	Driving gear Not for **C7 - C8** and **US**
3	**128331**	1	Ingranaggio conduttore Per **C7 - C8** e **USA**	Driving gear For **C7 - C8** and **US**
4	**112981**	1	Cuscinetto	Bearing
5	**11061076**	1	Anello seeger	Seeger ring
6	**119722**	1	Ingranaggio No per **C7 - C8** e **USA**	Intermediate gear Not **C7 - C8** and **US**
6	**126066**	1	Ingranaggio Per **C7 - C8** e **USA**	Intermediate gear For **C7 - C8** and **US**
7	**105142**	2	Cuscinetto a rullini	Roller bearing
8	**105143**	2	Cuscinetto assiale a rullini	Axial roller bearing
5	**126863**	1	Ingranaggio condotto No per **C7 - C8** e **USA**	Driven gear Not for **C7 - C8** and **US**
9	**128332**	1	Ingranaggio condotto Per **C7 - C8** e **USA**	Driven gear For **C7 - C8** and **US**

Rif	Dis No Part No	Q.ty	DENOMINAZIONE	DESCRIPTION
10	**126234**	1	Cuscinetto sul coperchio	Bearing
11	**126861**	1	Anello seeger	Seeger ring
12	**126853**	1	Ghiera	Ring nut
13	**126859**	1	Distanziale	Spacer
14	**105134**	1	Distanziale per cuscinetto	Spacer for bearing
15	**105138**	1	Anello di arresto	Stop ring
16	**11061076**	1	Anello seeger	Seeger ring
17	**109336**	1	Tubetto raccolto olio	Oil recovery pipe
18	**108655**	1	Cuscinetto per albero primario	Bearing for mainshaft
19	**127120**	1	Coperchio	Cover
20	**14326150**	1	Tappo	Plug
21	**10269450**	1	Tappo	Plug
22	**10275001**	1	Tappo carico olio	Plug
23	**10279560**	1	Guarnizione	Gasket
24	**11194071**	10	Rondella	Washer
25	**16100811**	10	Dado	Nut

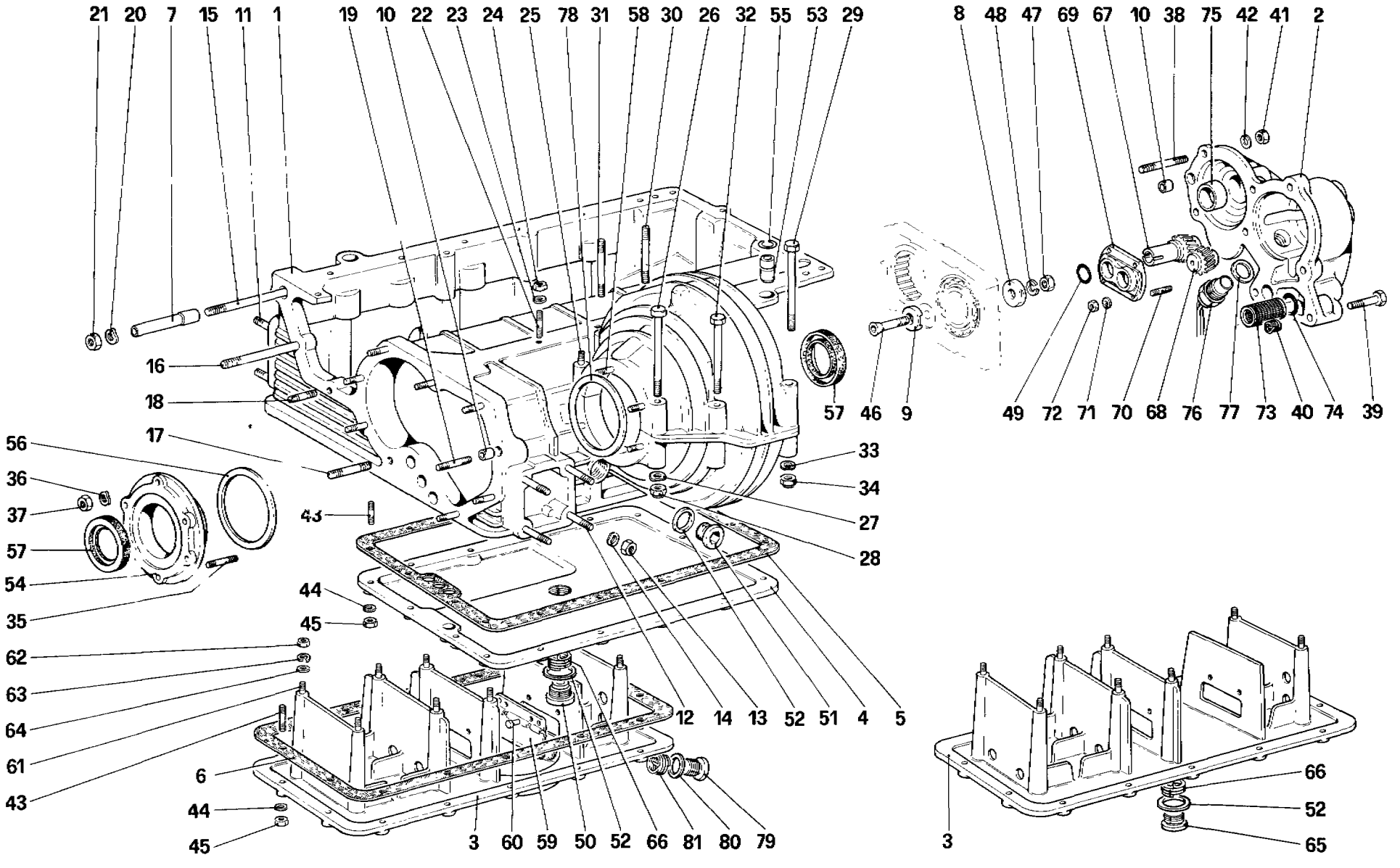

05119

328 / 328 GTB / GTS

SCATOLA CAMBIO - DIFFERENZIALE E COPPA OLIO

GEARBOX - DIFFERENTIAL HOUSING AND OIL PUMP

TAV. 27

DATA: OTTOBRE 88

TAVOLA 27

Rif.	Dis No Part No.	Q.ty	DENOMINAZIONE	DESCRIPTION
-	**115179**		**Scatola cambio completa**	**Complete gearbox**
1	**118341**	1	Scatola cambio differenziale e coppa olio - Col complessivo n. **115179**	Gearbox differential and oil sump With assembly no. **115179**
1	**131176**	1	Scatola cambio differenziale e coppa olio - Per **USA M.Y. 87**	Gearbox differential and oil sump For **US M.Y. 87**
2	**113073**	1	Coperchio posteriore - Col compl n. **115179**	Rear cover - With assembly no. **115179**
-	**107875**	1	**Coperchio coppa olio completo** Fino al motore n. **1391 EUR. -685 USA**	**Oil sump cover, complete** Up to engine no. **1391 EUR. -685 US**
3	**104192**	1	Coperchio coppa olio - Col compl. n. **107875**	Oil sump cover - With assembly no. **107875**
-	**130919**	1	**Coperchio coppa olio completo** Vale dal motore n **1392 EUR. -686 USA**	**Oil sump cover, complete** From engine no **1392 EUR. -686 US**
3	**129553**	1	Coperchio coppa olio - Col compl n. **130919**	Oil sump cover - With assembly no. **130919**
4	**115353**	1	Coperchio inferiore	Lower cover
5	**104196**	1	Guarnizione	Gasket
6	**104197**	1	Guarnizione	Gasket
7	**104033**	1	Grano di centraggio - Fino a vettura n. **71797**	Centering dowel - Until car no. **71797**
7	**134480**	1	Grano di centraggio - Dalla vettura n. **71799**	Centering dowel - From car no **71799**
8	**104198**	1	Rondella tenuta cuscinetti	Washer
9	**104199**	1	Rondella tenuta cuscinetti	Washer
10	**102704**	2	Grano di centraggio	Centering dowel
11	**13449321**	8	Prigioniero per tamponi anteriori	Stud for front pads
12	**13450021**	8	Prigioniero per tamponi posteriori	Stud for rear pads
13	**12164711**	16	Dado	Nut
14	**106853**	16	Rondella	Washer
15	**13952821**	1	Prigioniero	Stud
16	**13952621**	1	Prigioniero	Stud
17	**13517421**	1	Prigioniero	Stud
18	**13517221**	8	Prigioniero	Stud
19	**13517321**	1	Prigioniero	Stud
20	**11198071**	12	Rondella	Washer
21	**16100811**	12	Dado	Nut
22	**108966**	4	Prigioniero fissaggio basamento	Stud for crankcase
23	**11198071**	4	Rondella	Washer
24	**16100811**	4	Dado	Nut
25	**13450421**	4	Prigioniero	Stud
26	**15972021**	2	Bullone	Bolt
27	**12638601**	2	Rondella	Washer
28	**12574511**	4	Dado autobloccante	Selflocking nut
29	**104189**	4	Bullone	Bolt
30	**13518021**	1	Prigioniero	Stud
31	**13517821**	2	Prigioniero	Stud
32	**107711**	1	Bullone	Bolt
33	**10519601**	1	Rondella	Washer
34	**16104111**	5	Dado autobloccante	Selflocking nut
35	**12429721**	5	Prigioniero	Stud
36	**12601371**	6	Rondella elastica	Spring washer
37	**16104111**	6	Dado	Nut
38	**13517221**	5	Prigioniero	Stud
39	**16044121**	2	Vite	Screw
-	**16044221**	1	Vite fiss.coperchio e massa gruppo propulsore	Screw for cover and propelling unit earth
40	**13525770**	3	Heli - coil	Heli - coil
41	**16100811**	5	Dado	Nut
42	**11198071**	8	Rondella	Washer
43	**13541121**	30	Prigioniero	Stud

Rif.	Dis. No. Part No	Q ty	DENOMINAZIONE	DESCRIPTION
44	**11197771**	30	Rondella	Washer
45	**15896211**	30	Dado	Nut
46	**104218**	1	Vite	Screw
47	**16100811**	1	Dado	Nut
48	**106852**	1	Rondella	Washer
49	**101032**	1	Anello di tenuta	Sealing ring
50	**104280**	1	Tappo	Plug
51	**10275001**	1	Tappo	Plug
52	**10263460**	3	Guarnizione	Gasket
53	**103838**	2	Grano	Dowel
54	**108226**	1	Coperchio laterale differenziale Con l'assieme n. **115179**	Differential side code With assemby no. **115179**
55	**103839**	2	Anellino	Ring
56	**103422**	1	Distanziale per cuscinetto Sx. sp. mm 2,4 (di eventuale montaggio)	Spacer for L.H. bearing, thinckness mm 2,4 (eventual use)
-	**132923**	1	Idem spessore mm. 2,45	Ditto thickness mm. 2,45
-	**132924**	1	Idem spessore mm. 2.50	Ditto thickness mm. 2,50
-	**132925**	1	Idem spessore mm. 2 55	Ditto thickness mm 2.55
-	**103423**	1	Idem spessore mm. 2.60	Ditto thickness mm. 2.60
-	**132926**	1	Idem spessore mm. 2.65	Ditto thickness mm. 2,65
-	**132927**	1	Idem spessore mm. 2,70	Ditto thickness mm. 2,70
-	**132928**	1	Idem spessore mm 2,75	Ditto thickness mm. 2,75
-	**103424**	1	Idem spessore mm. 2,80	Ditto thickness mm. 2,80
-	**132929**	1	Idem spessore mm. 2,85	Ditto thickness mm. 2,85
-	**132930**	1	Idem spessore mm. 2.90	Ditto thickness mm 2,90
-	**132931**	1	Idem spessore mm. 2.95	Ditto thickness mm. 2,95
	103425	1	Idem spessore mm. 3.00	Ditto thickness mm 3.00
-	**103426**	1	Idem spessore mm. 3,20	Ditto thickness mm. 3.20
-	**109145**	1	Idem spessore mm. 4,30	Ditto thickness mm. 4 30
57	**125078**	1	Anello tenuta	Sealing ring
58	**13543421**	2	Prigioniero	Stud
59	**107589**	4	Paratia verticale	Vertical protection
60	**100033**	8	Ribattino	Rivet
61	**13539021**	8	Prigioniero per paratia inferiore	Stud for lower
62	**15896411**	8	Dado	Nut
63	**106849**	8	Rondella elastica	Spring washer
64	**12638101**	1	Rondella	Washer
65	**10275040**	2	Tappo - Per coperchio n. **107875**	Plug - For cover no. **107875**
66	**112254**	1	Heli - coil	Heli - coil
67	**116953**	1	Ingranaggio conduttore pompa olio	Oil pump drive gear
68	**113082**	1	Ingranaggio condotto pompa olio	Oil pump driven gear
69	**113086**	1	Coperchio pompa olio	Oil pump cover
70	**11000921**	4	Prigioniero	Stud
71	**12601171**	4	Rondella	Washer
72	**15896411**	4	Dado	Nut
73	**115538**	1	Filtro pompa olio	Oil pump filter
74	**101034**	1	Anello di tenuta	Sealing ring
75	**113088**	1	Sede	Seat
76	**116987**	1	Generatore di impulsi	Pulse generator
77	**10263460**	1	Guarnizione	Gasket
78	**103424**	1	Distanziale per cuscinetto Dx.	Space for R.H bearing
79	**103974**	1	Tappo } Per coperchio n.**129553**	Plug } With cover no. **129553**
80	**10257060**	1	Guarnizione } Per coperchio n.**129553**	Gasket } With cover no. **129553**
81	**111352**	1	Heli - coil } Per coperchio n.**129553**	Heli - coil } With cover no. **129553**

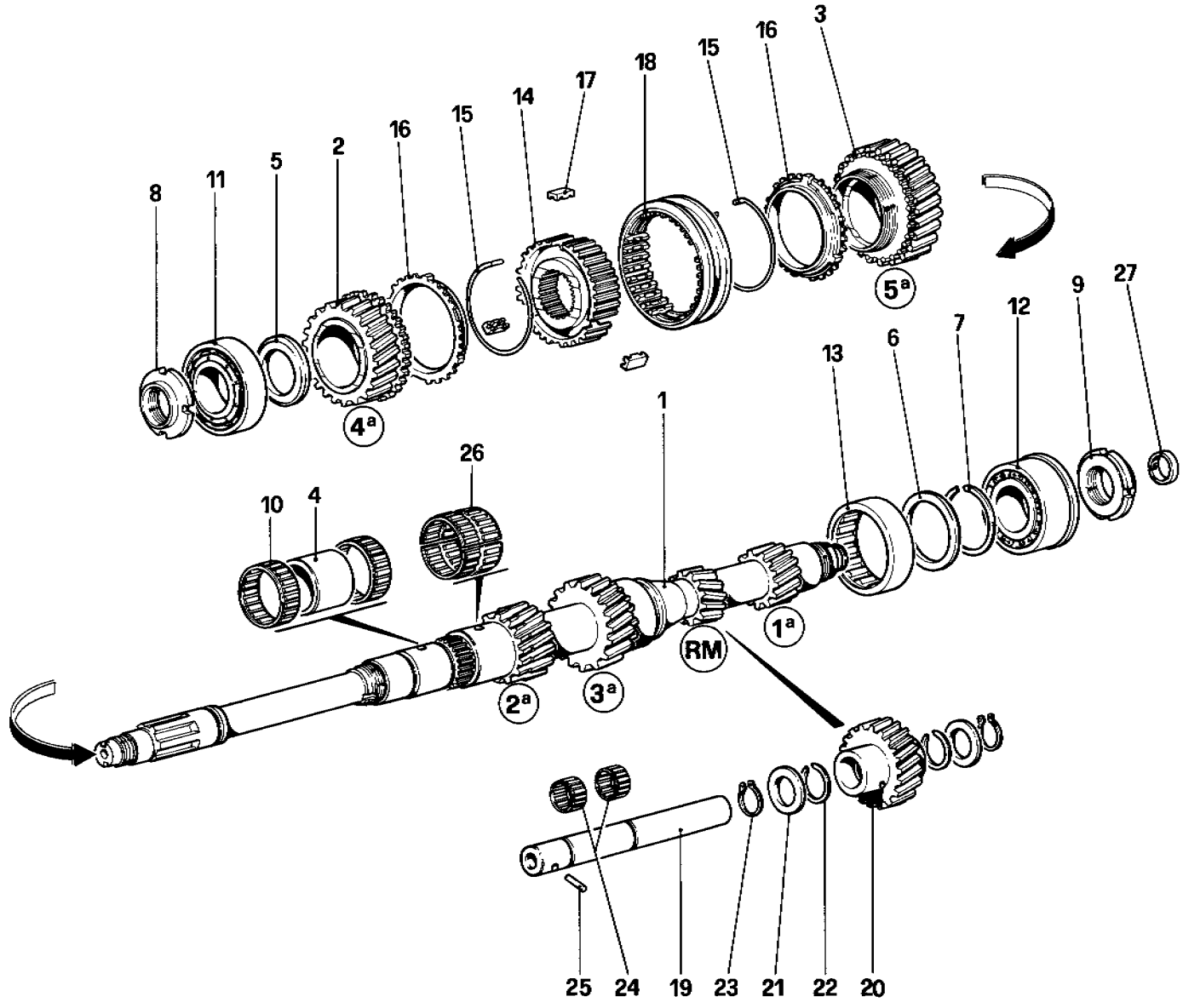

05307

328 / 328
GTB / GTS

RUOTISMI ALBERO PRIMARIO CAMBIO

MAIN SHAFT GEARS

TAV. 28

DATA: OTTOBRE 88

TAVOLA 28

Rif	Dis No Part No.	Q.ty	DENOMINAZIONE	DESCRIPTION
1	**126843**	1	Abero primario	Mainshaft
2	**119718**	1	Ingranaggio 4ª velocità Fino cambio n. **2279 EUR -1694 USA**	Gear, 4th speed Until gearbox no **2279 EUR -1694 US**
2	**132826**	1	Ingranaggio 4ª velocità Dal cambio n. **2280 EUR -1695 USA**	Gear, 4th speed Starting from gearbox no.**2280 EUR 1695 US**
3	**119719**	1	Ingranaggio 5ª velocità Fino cambio n. **2279 EUR -1694 USA**	Gear, 5th speed Until gearbox no. **2279 EUR -1694 US**
3	**132827**	1	Ingranaggio 5ª velocità Dal cambio n.**2280 EUR - 1695 USA**	Gear, 5th speed Starting from gearbox no. **2280 EUR 1695 US**
4	**113085**	1	Pista per rullini 4ª velocità	Bearing race 4th speed
5	**104242**	1	Distanziale	Spacer
6	**105538**	1	Distanziale	Spacer
7	**112699**	1	Anello elastico	Spring ring
8	**104252**	1	Ghiera	Ring nut
9	**104253**	1	Ghiera	Ring nut
10	**104255**	2	Gabbia a rullini per 4ª velocità	Roller cage, 4th speed
11	**108656**	1	Cuscinetto lato frizione	Bearing, clutch side
12	**103042**	1	Cuscinetto	Bearing
13	**105539**	1	Cuscinetto centrale	Central bearing
14	**106046**	1	Corpo sincronizzatore	Synchronizer

Rif	Dis. No. Part No	Q ty	DENOMINAZIONE	DESCRIPTION
15	**108363**	2	Molla ad anello per tassello	Ring spring
16	**106048**	2	Anello flottante sincronizzatore Fino cambio n. **2279 EUR - 1694 USA**	Synchromesh ring Until gearbox no. **2279 EUR - 1694 US**
16	**131799**	2	Anello flottante sincronizzatore Dal cambio n. **2280 EUR - 1695 USA**	Synchromesh ring Starting from gearbox no. **2280 EUR - 1695 US**
17	**126201**	3	Tassello per sincronizzatore	Pad for synchronizer
18	**106051**	1	Manicotto per sincronizzatore Fino cambio n. **2279 EUR - 1694 USA**	Sleeve for synchronizer Until gearbox no. **2279 EUR - 1694 US**
18	**131801**	1	Manicotto per sincronizzatore Dal cambio n. **2280 EUR - 1695 USA**	Sleeve for synchronizer Starting from gearbox no **2280 EUR - 1695 US**
19	**104221**	1	Perno per ingranaggio folle RM	Shaft for reverse idle gear
20	**119713**	1	Ingranaggio folle RM	Reverse idle gear
21	**104249**	2	Distanziale	Spacer
22	**104250**	2	Anello elastico	Spring ring
23	**11067076**	2	Anello elastico	Spring ring
24	**104256**	2	Gabbia a rullini ingranaggio folle RM	Roller cage for reverse idle gear
25	**10336210**	1	Spina	Pin
26	**109002**	2	Gabbia a rullini per 5ª velocità	Roller cage, 5th speed
27	**113087**	1	Anello	Ring

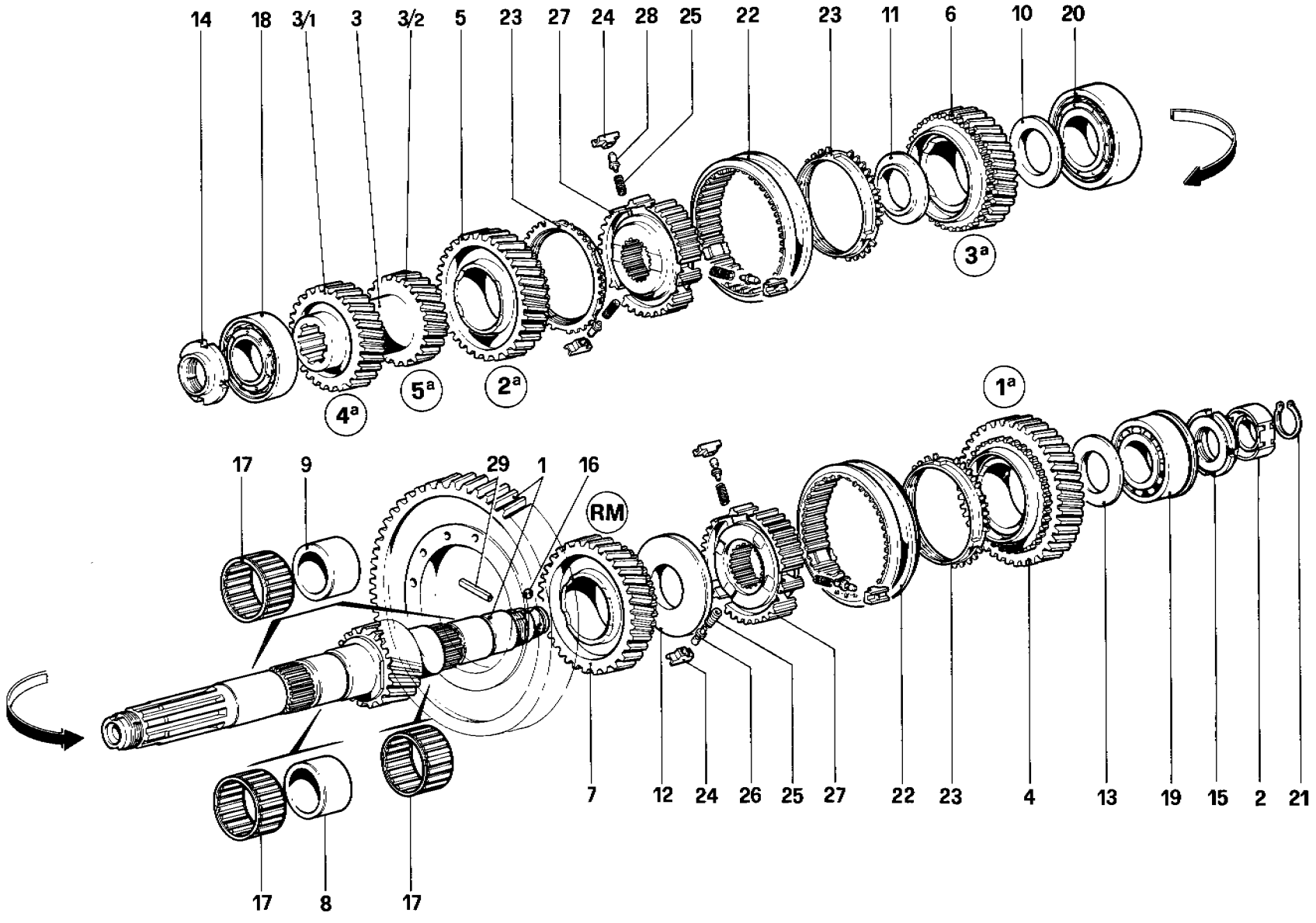

05411

328 / 328 GTB / GTS

RUOTISMI ALBERO SECONDARIO CAMBIO

LAY SHAFT GEARS

TAV. 29

DATA: OTTOBRE 88

TAVOLA 29

Rif.	Dis. No. Part No	Q ty	DENOMINAZIONE	DESCRIPTION
1	119748	1	**Coppia cilindrica completa** No per **USA - C7** e **C8**	**Crown and pinion, complete** Not for **US - C7** and **C8**
-	119761	1	Albero secondario Col complessivo n. **119763**	Layshaft With assembly no **119763**
1	119725	1	**Coppia cilindrica completa** Per **USA**	**Crown and pinion, complete** For **US**
-	119706	1	Albero secondario Col complessivo n. **119725**	Layshaft With assembly no **119725**
1	132471	1	**Coppia cilindrica completa** Per **C7** e **C8**	**Crown and pinion complete** For **C7** and **C8**
-	128990	1	Albero secondario Col complessivo n. **132471**	Layshaft With assembly no. **132471**
2	116352	1	Disco trasmettitore per generatore d'impulsi	Disc for pulse generator
3	119707	1	Ingranaggio 4ª e 5ª velocità	Gear, 4th - 5th speeds
3/1	129835	1	Ingranaggio 4ª velocità Dopo esaurimento n **119707**	Gear, 4th speed After exhaustion use no. **119707**
3/2	129836	1	Ingranaggio 5ª velocità Dopo esaurimento n. **119707**	Gear. 5th speed After exhaustion use no. **119707**
4	119715	1	Ingranaggio 1ª velocità Fino cambio n. **2279 EUR - 1694 USA**	Gear, 1st speed Until gearbox no **2279 EUR - 1694 US**
4	132823	1	Ingranaggio 1ª velocità Dal cambio n. **2280 EUR - 1695 USA**	Gear, 1st speed Starting from gearbox no. **2280 EUR - 1695 USA**
5	119716	1	Ingranaggio 2ª velocità Fino cambio n. **2279 EUR - 1694 USA**	Gear, 2nd speed Until gearbox no **2279 EUR - 1694 US**
5	132824	1	Ingranaggio 2ª velocità Dal cambio n **2280 EUR - 1695 USA**	Gear, 2nd speed Starting from gearbox no **2280 EUR - 1695 US**
6	119717	1	Ingranaggio 3ª velocità Fino cambio n. **2279 EUR - 1694 USA**	Gear, 3rd speed Until gearbox no **2279 EUR - 1694 US**
6	132825	1	Ingranaggio 3ª velocità Dal cambio n. **2280 EUR - 1695 USA**	Gear, 3nd speed Starting from gearbox no.**2280 EUR - 1695 US**

Rif	Dis No Part No	Q ty	DENOMINAZIONE	DESCRIPTION
7	119720	1	Ingranaggio RM Fino cambio n. **2279 EUR - 1694 USA**	Gear, reverse Until gearbox no. **2279 EUR - 1694 USA**
7	132828	1	Ingranaggio RM Dal cambio n **2280 EUR - 1695 USA**	Gear, reverse Starting from gearbox no. **2280 EUR - 1695 USA**
8	113083	1	Pista per rullini 3ª velocità	Bearing race, 3rd speed
9	113084	1	Pista per rullini 1ª e 2ª velocità	Bearing race, 1st - 2nd speeds
10	104245	1	Distanziale	Spacer
11	104246	1	Distanziale	Spacer
12	104247	1	Distanziale	Spacer
13	104248	1	Distanziale	Spacer
14	104252	1	Ghiera	Ring nut
15	104253	1	Ghiera	Ring nut
16	101611	1	Sfera	Ball
17	104254	4	Gabbia a rullini 1ª. 2ª, 3ª. velocità e RM	Roller cage for 1st, 2nd, 3rd speeds and reverse
18	108656	1	Cuscinetto lato frizione	Bearing, clutch side
19	103042	1	Cuscinetto	Bearing
20	108657	1	Cuscinetto centrale	Central bearing
21	11067376	1	Anello elastico	Spring ring
22	106038	2	Manicotto per sincronizzatore Fino cambio n. **2279 EUR - 1694 USA**	Sleeve for synchronizer Unit gearbox no. **2279 EUR - 1694 US**
22	131804	2	Manicotto per sincronizzatore Dal cambio n. **2280 EUR - 1695 USA**	Sleeve for synchronizer Starting from gearbox no. **2280 EUR - 1695 US**
23	106040	3	Anello flottante sincronizzatore	Synchromesh ring
24	106042	6	Tassello per sincronizzatore	Pad
25	106043	6	Molla per puntalino	Spring for cap
26	106044	3	Puntalino per tassello	Cap
27	106050	2	Corpo per sincronizzatore	Synchronizer body
28	113412	3	Puntalino per tassello	Cap
29	13907570	1	Spina	Pin

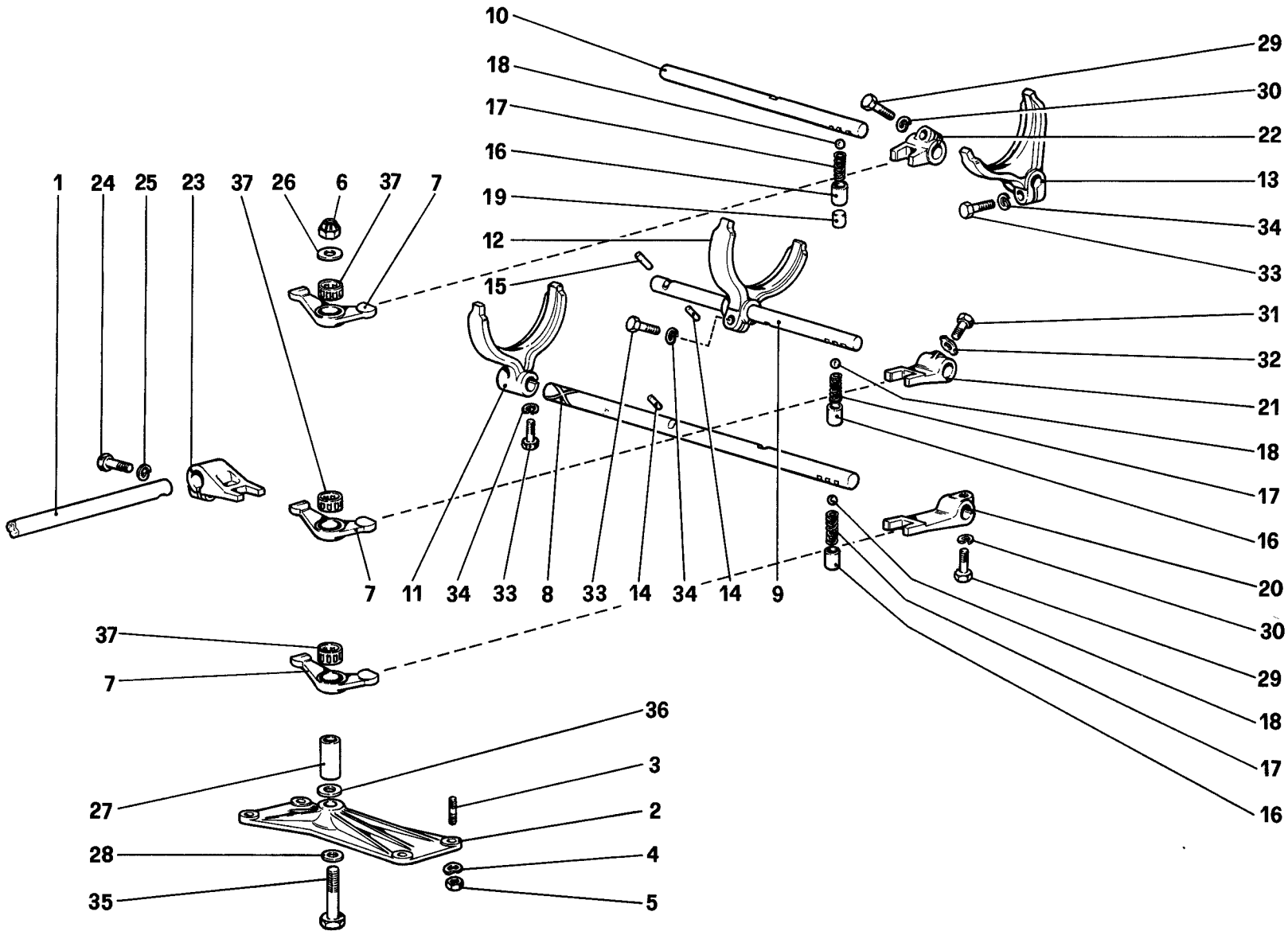

05702

328 / 328 GTB / GTS	*COMANDI INTERNI CAMBIO* *INSIDE GEARBOX CONTROLS*	**TAV. 30** DATA: OTTOBRE 88

TAVOLA 30

Rif.	Dis. No. Part No.	Q.ty	DENOMINAZIONE	DESCRIPTION
1	109767	1	Albero per leva	Shaft for lever
2	114864	1	Supporto perno	Support
3	11500121	4	Prigioniero	Stud
4	11197771	4	Rondella	Washer
5	15896211	4	Dado	Nut
6	16109221	1	Dado	Nut
7	115249	3	Bilanciere	Rocker arm
8	120923	1	Asta comando 1ª velocità e RM	Control rod. 1st speed and reverse
9	120924	1	Asta comando 2ª e 3ª velocità	Control rod. 2nd - 3rd speeds
10	120925	1	Asta comando 4ª e 5ª velocità	Control rod. 4th - 5th speeds
11	115341	1	Forcella 1ª velocità e RM	Fork, 1st speed and reverse
12	115349	1	Forcella 2ª e 3ª velocità	Fork, 2nd - 3rd speeds
13	115348	1	Forcella 4ª e 5ª velocità	Fork, 4th - 5th speeds
14	115355	2	Rullino arresto aste laterali	Stop roller
15	115356	1	Rullino arresto aste centrale	Stop roller
16	115376	3	Boccola per puntalino arresto	Bush
17	100750	3	Molla	Spring
18	101612	3	Sfera	Ball
19	115357	1	Distanziale	Spacer

Rif.	Dis No Part No	Q ty	DENOMINAZIONE	DESCRIPTION
20	115358	1	Forcellino comando asta 1ª velocità e RM	Control fork for 1st speed and reverse
21	115359	1	Forcellino comando 2ª e 3ª velocità	Control fork for 2nd - 3rd speeds
22	115360	1	Forcellino comando 4ª e 5ª velocità	Control fork for 4th - 5th peeds
23	106213	1	Leva	Lever
24	16043631	1	Bullone	Bolt
25	106852	1	Rondella	Washer
26	114865	1	Rondella	Washer
27	115374	1	Boccola	Bush
28	108281	1	Rondella	Washer
29	16043631	2	Bullone	Bolt
30	106852	2	Rondella	Washer
31	104279	1	Bullone	Bolt
32	103587	1	Piastrina	Plate
33	16043631	3	Bullone	Bolt
34	106852	3	Rondella	Washer
35	15541121	1	Bullone	Bolt
36	114865	1	Rondella di rasamento	Shim
37	115373	3	Astuccio a rullini	Roller cage

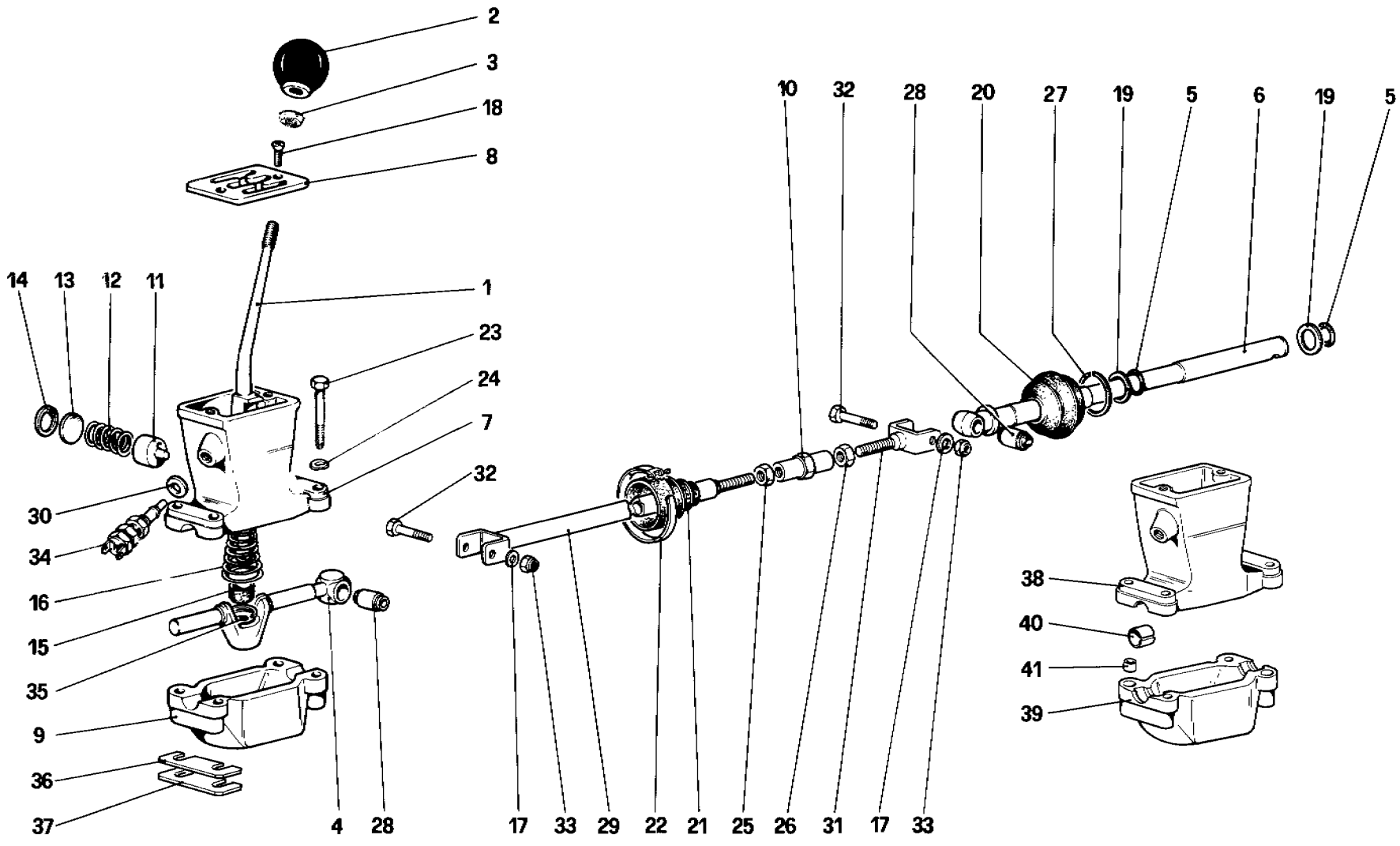

05810

328 / 328 GTB / GTS

COMANDI ESTERNI CAMBIO

OUTSIDE GEARBOX CONTROLS

TAV. 31

DATA: OTTOBRE 88

TAVOLA 31

Rif.	Dis. No. Part No.	Q ty	DENOMINAZIONE	DESCRIPTION
1	**116738**	1	Leva comando cambio	Gearbox lever
			Per **GD** vale n. **116739**	For **RHD** use no. **116739**
			Dopo esaurimento vale n. **124598**	After exhaustion use no. **124598**
2	**128529**	1	Pomello	Knob for gearshift lever
3	**108010**	1	Controdado	Locknut
4	**127443**	1	Perno con sede snodo	Pin with joint seat
			Per **GD** vale n **128161**	For **RHD** use no. **128161**
5	**115372**	2	Anello di tenuta	Sealing ring
6	**109767**	1	Albero per leva comando bilancieri	Shaft for control lever
-	**108848**		**Scatola comando cambio completa**	**Gearbox casing, complete**
7	**105438**	1	Scatola comando cambio	Gearbox casing
			Col complessivo n. **108848**	With unit no. **108848**
8	**128535**	1	Selettore marce	Speed selector
			Dopo esaurimento vale n. **127444**	After exhaustion use no. **127444**
9	**104315**	1	Coperchio inferiore	Lower cover
			Col complessivo n **108848**	With unit no. **108848**
10	**103321**	1	Tirante registro	Tie rod
11	**108824**	1	Puntalino richiamo leva	Lever push rod
			Per **GD** vale n. **103317**	For **RHD** use no. **103317**
12	**103318**	1	Molla	Spring
13	**103319**	1	Dischetto ritegno molla	Disc for spring
14	**103326**	1	Anello seeger	Seeger ring
15	**127446**	1	Sede sferico	Ball joint seat
16	**115340**	1	Molla	Spring
17	**10519601**	2	Rondella	Washer
18	**101619**	2	Vite	Screw
19	**108247**	2	Rondella di spallamento	Thrust washer
20	**106168**	1	Soffietto di protezione	Bellows

Rif.	Dis No Part No	Q ty	DENOMINAZIONE	DESCRIPTION
21	**106687**	1	Soffietto di protezione	Bellows
22	**10291490**	1	Fascetta	Clamp
23	**16136621**	4	Vite	Screw
24	**12601371**	4	Rondella ondulata	Corrugated washer
25	**10791221**	1	Controdado (filetto Dx.)	Locknut (threaded insert, right)
26	**10791921**	1	Controdado (filetto Sx.)	Locknut (threaded insert, left)
27	**104244**	1	Anello di tenuta soffietto	Sealing ring
28	**106814**	2	Silentblock	Silentblock
29	**108087**	1	Barra comando cambio lato torretta	Control rod
30	**12601571**	1	Rondella	Washer
31	**106820**	1	Forcellino	Fork
32	**107830**	2	Bullone	Bolt
33	**101309**	2	Dado autobloccante	Selflocking nut
34	**115980**	1	Interruttore RM	Reserve switch
35	**127447**	1	Anello di arresto	Stop ring
36	**131101**	-	Spessore (Di eventuale montaggio)	Spacer (Possible mounting)
37	**131102**	-	Spessore (Di eventuale montaggio)	Spacer (Possible mounting)
-	**135986**	1	**Scatola comando cambio completa**	**Gearbox casing, complete**
			Vale dopo esaurimento n. **108848**	After exhaustion no. **108848**
38	**133038**	1	Scatola comando cambio	Gearbox casing
			Col complessivo n. **135986**	With unit no. **135986**
39	**133039**	1	Coperchio inferiore	Lower cover
			Col complessivo n. **135986**	With unit no. **135986**
40	**133037**	2	Boccola	Bush
			Per scatola n. **135986**	For gearbox casing no. **135986**
41	**100041**	2	Grano	Dowel
			Col complessivo n. **135986**	With unit no. **135986**

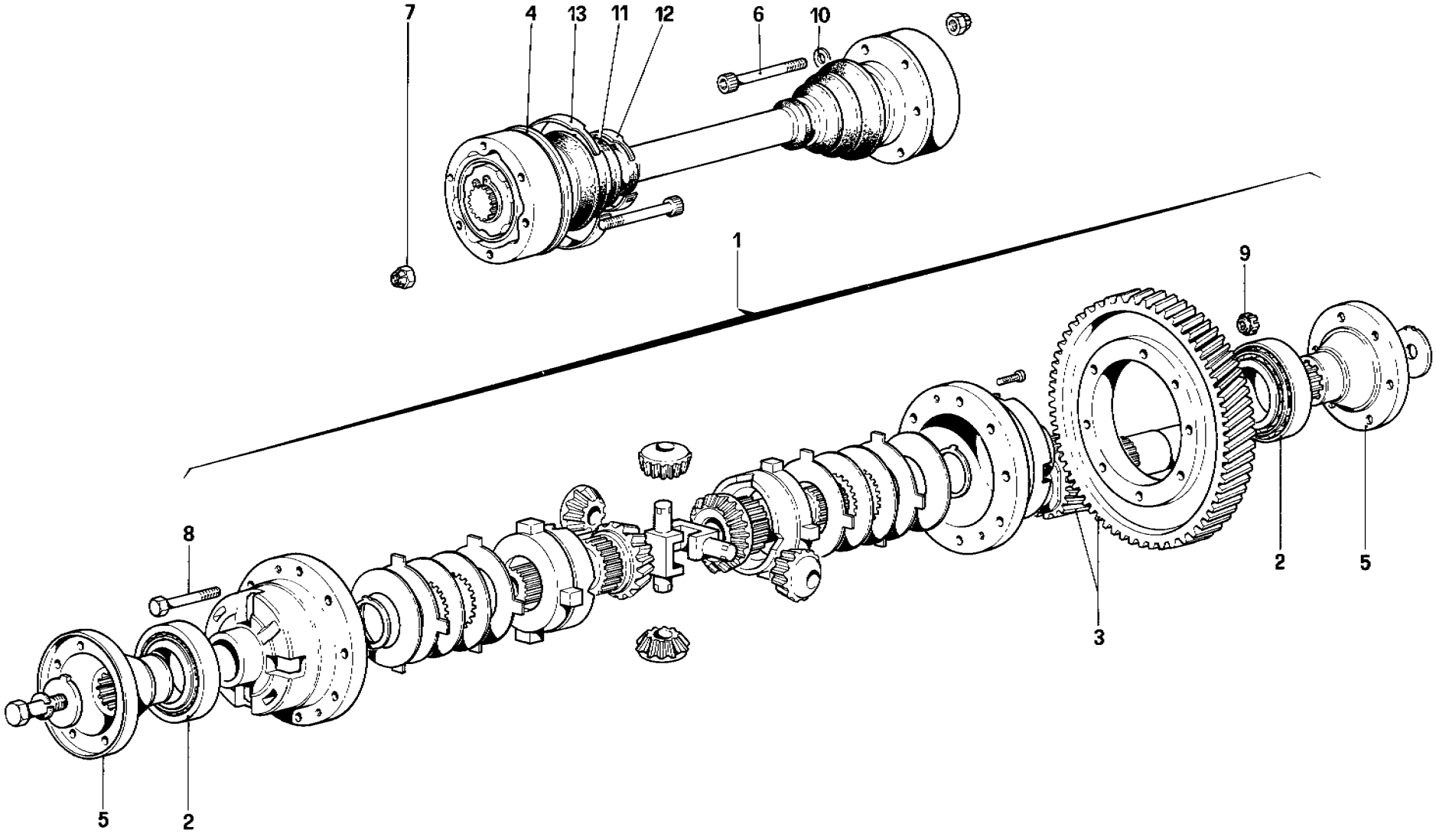

06306

328 / 328
GTB / GTS

DIFFERENZIALE E SEMIASSI

DIFFERENTIAL AND AXLE SHAFT

TAV. 32

DATA: OTTOBRE 88

TAVOLA 32

Rif	Dis No Part No	Q ty	DENOMINAZIONE	DESCRIPTION
1	**106769**	1	Differenziale	Differential
2	**101634**	2	Cuscinetto	Bearing
3	–	1	**Coppia cilindrica** (Vedere **Tav. 29**)	**Crown and pinion** (See **Table 29**)
4	**103885**	2	Assieme semiasse	Axle shaft
4	**133159**	2	Assieme semiasse - Dalla vettura n. **76626**	Axle shaft - From chassis no. **76626**
5	**119377**	2	Flangia attacco semiasse	Mounting flange
6	**101632**	24	Bullone	Bolt
7	**101633**	24	Dado autobloccante	Selflocking nut

Rif.	Dis No. Part No	Q.ty	DENOMINAZIONE	DESCRIPTION
8	**106777**	8	Vite fissaggio corona	Screw for crown
9	**104011**	8	Dado	Nut
10	**12638621**	6	Rondella (Solo per flangia Sx.)	Washer (For left mounting flange)
11	**95860404**	4	Cuffia semiasse	Axle shaft housing
12	**117956**	4	Fascetta	Clamp
13	**117957**	4	Fascetta	Clamp

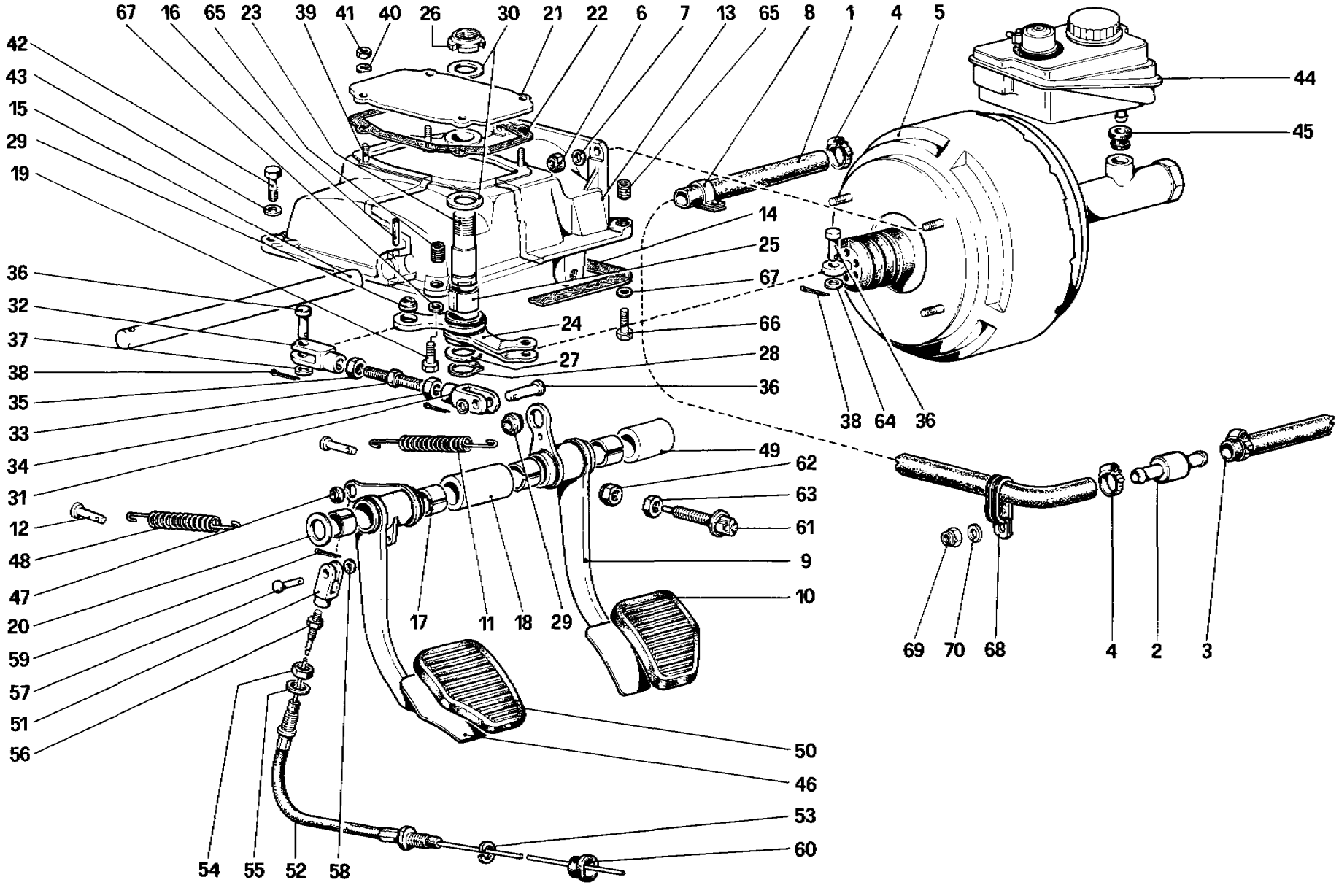

50690

328 / 328 GTB / GTS	*PEDALIERA COMANDO FRIZIONE E FRENI - Vetture senza Antiskid* *PEDAL BOAD - BRAKE AND CLUTCH CONTROLS - For car without Antiskid system*	**TAV. 33** DATA: OTTOBRE 88

TAVOLA 33

Rif	Dis. No. Part No.	Q.ty	DENOMINAZIONE	DESCRIPTION
1	**120233**	1	Tubo dal servofreno alla valvola di non ritorno - Per **GD** vale n. **129230**	Pipe, vacum servo to check valve For **RHD** use no. **129230**
2	**101538**	1	Valvola non ritorno Dopo esaurimento vale n. **128435**	Check valve After exhaustion use no. **128435**
3	**107982**	1	Tubo dalla valvola al collettore	Pipe, check valve to manifold
4	**12179590**	4	Fascetta	Strap
5	**124514**	1	Servofreno Dopo esaurimento vale n. **131008**	Vacuum servo After exhaustion use no **131008**
5	**133569**	1	Servofreno - Dalla vettura n. **72029**	Vacuum servo - From car no **72029**
6	**16104411**	4	Dado	Nut
7	**12601371**	4	Rondella	Washer
8	**10418901**	1	Fascetta	Strap
9	**108533**	1	Pedale freno	Brake pedal
10	**106950**	1	Copri pedale freno	Cover for brake pedal
11	**104895**	1	Molla richiamo pedale freno	Return spring for brake pedal
12	**104896**	2	Perno tenuta molla	Pin
-	**108022**	-	**Supporto pedaliera completo**	**Pedals support, complete**
13	**106187**	1	Supporto pedaliera Col complessivo n. **108022**	Pedals support With assembly no. **108022**
14	**104899**	1	Guarnizione Dopo esaurimento vale n. **129957**	Gasket After exhaustion use no. **129957**
15	**104900**	1	Perno supporto pedali	Pin
16	**104901**	1	Spina	Pin
17	**103163**	4	Boccola	Bushing
18	**104902**	1	Distanziale	Spacer
19	**16043621**	1	Vite fiss. pedaliera	Screw, fixing pedals
20	**106083**	1	Rondella	Washer
21	**104904**	1	Coperchio	Cover
22	**104905**	1	Guarnizione	Gasket
23	**106081**	1	Perno supporto leva rinvio	Pin
24	**108313**	1	Leva rinvio servofreno	Vacuum servo lever
25	**100787**	1	Boccola	Bushing
26	**106082**	1	Ghiera	Ring nut
27	**108382**	1	Distanziale	Spacer
28	**11066875**	1	Anello seeger	Seeger ring
29	**100424**	2	Snodo sferico	Ball joint
30	**106084**	2	Rondella	Washer
31	**104910**	1	Forcellino (filetto Sx.)	Fork (L.H thread)
32	**104911**	1	Forcellino	Fork
33	**104912**	1	Vite registro	Adjusting screw

Rif	Dis No. Part No	Q ty	DENOMINAZIONE	DESCRIPTION
34	**11690911**	1	Dado (filetto Sx.)	Nut (L.H. thread)
35	**10788711**	1	Dado (filetto Dx.)	Nut (R.H. thread)
36	**10033411**	3	Perno	Pin
37	**103167**	2	Rondella	Washer
38	**10796301**	3	Copiglia	Split pin
39	**11500021**	4	Prigioniero	Stud
40	**12601271**	4	Rondella ondulata	Corrugated washer
41	**15896211**	4	Dado	Nut
42	**16139021**	2	Bullone	Bolt
43	**12601471**	2	Rondella ondulata	Corrugated washer
44	**119566**	1	Vaschetta liquido freni Per servofreno n. **124514** e **131008**	Brake fluid reservoir For vacuum servo no. **124514** and **131008**
44	**133579**	1	Vaschetta liquido freni Per servofreno n. **133569**	Brake fluid reservoir For vacuum servo no **133569**
45	**106625**	2	Anello di tenuta	Sealing ring
46	**116324**	1	Pedale frizione	Clutch pedal
47	**100423**	1	Snodo sferico	Ball joint
48	**117374**	1	Molla richiamo pedale frizione	Return spring for clutch pedal
49	**104903**	1	Distanziale	Spacer
50	**106949**	1	Copripedale	Cover for pedal
51	**108575**	1	Forcellino	Fork
52	**106745**	1	Cavo comando frizione	Clutch control cable
53	**12601671**	1	Rondella elastica	Spring washer
54	**16103611**	1	Dado	Nut
55	**12601571**	1	Rondella elastica	Spring washer
56	**100861**	1	Controdado	Lock nut
57	**103218**	1	Perno	Pin
58	**12639701**	1	Rondella	Washer
59	**10734201**	1	Copiglia	Split pin
60	**105369**	3	Passafilo	Fair lead
61	**101663**	1	Interruttore per luci arresto	Switch for stop lights
62	**101662**	1	Dado paracolpi	Nut
63	**10791211**	1	Dado registro	Nut
64	**10730521**	1	Rondella	Washer
65	**106188**	2	Boccola filettata	Threaded bushing
66	**10644321**	1	Vite fissaggio pedaliera	Screw, fixing pedals
67	**106852**	2	Rondella	Washer
68	**61712600**	1	Fascetta	Strap
69	**12574211**	1	Dado	Nut
70	**14496401**	1	Rondella	Washer

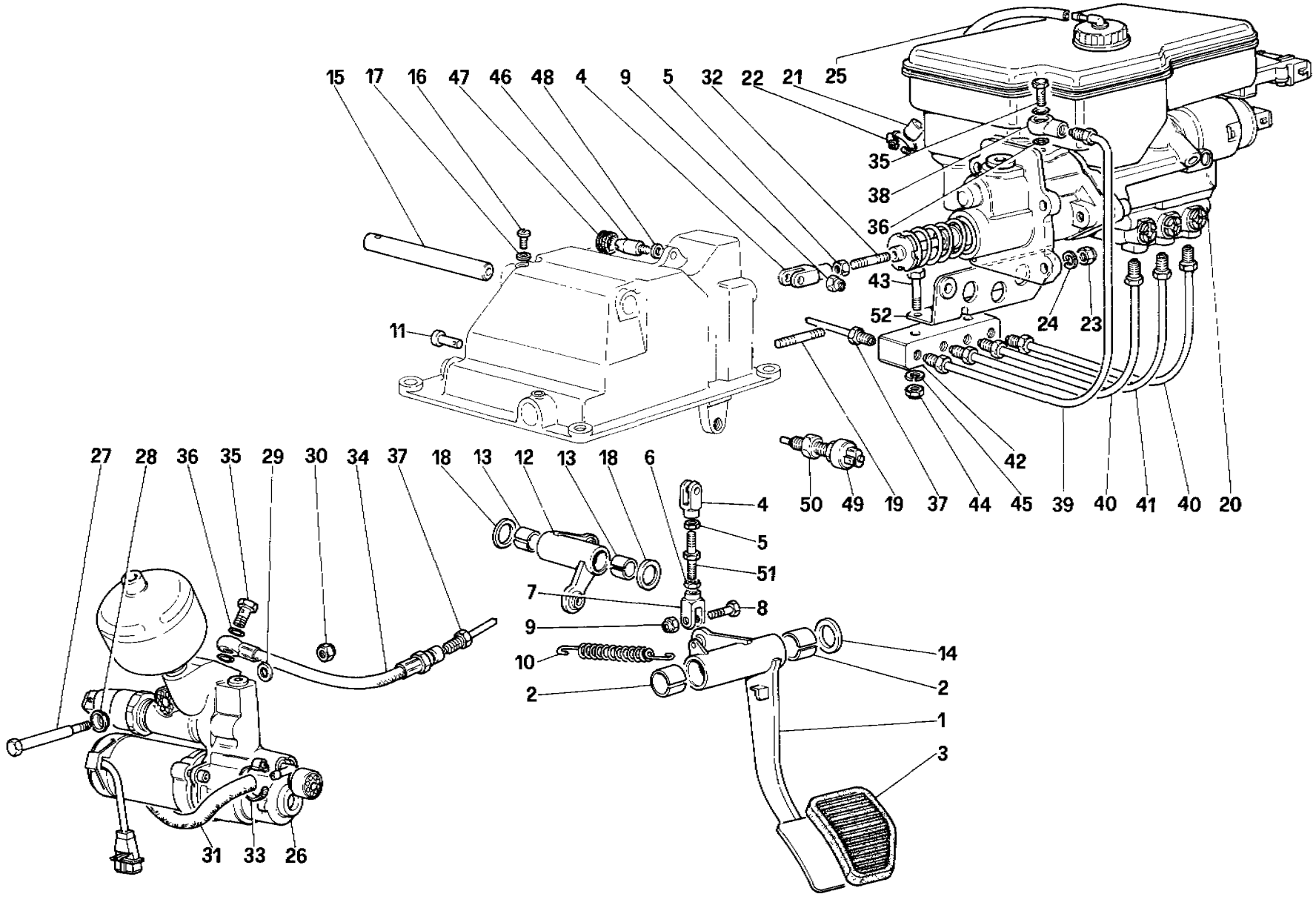

06516

328 / 328 GTB / GTS

COMANDO IDRAULICO FRENI - Vetture con Antiskid

CLUTCH HYDRAULIC SYSTEM - Car with Antiskid system

TAV. 34

DATA: OTTOBRE 88

TAVOLA 34

Rif	Dis. No Part No.	Q.ty	DENOMINAZIONE	DESCRIPTION
1	129948	1	Pedale freno	Brake pedal
2	117812	2	Boccola	Bush
3	106950	1	Copripedale	Pedal cover
4	129616	2	Forcellino	Fork
5	16102311	2	Controdado (filetto Sx.)	Lock nut (L.H. thread)
6	16102911	1	Controdado (filetto Dx.)	Lock nut (R H. thread)
7	129951	1	Forcellino	Fork
8	130926	3	Vite	Screw
9	16104411	3	Dado autobloccante	Selflocking nut
10	104895	1	Molla richiamo pedale	Spring return pedal
11	129612	1	Perno	Pin
12	128952	1	Leva rinvio freno	Brake lever
13	106500	2	Boccola	Bush
14	106083	1	Rondella rasamento	Shim
15	129955	1	Perno per leva rinvio	Pin for brake lever
16	13276121	1	Vite	Screw
17	12601271	1	Rondella	Washer
18	112126	2	Rondella rasamento	Shim
19	13543421	4	Prigioniero	Stud
20	137006	1	Centralina idraulica	Idraulic control unit
21	136379	1	Tappo	Plug
22	12179190	1	Fascetta	Clamp
23	16104111	4	Dado autobloccante	Selflocking nut
24	12601379	4	Rondella	Washer
25	110926	1	Tubo sfiato	Breather pipe
26	131324	1	Pompa comando freni	Master cylinder

Rif.	Dis No Part No	Q.ty	DENOMINAZIONE	DESCRIPTION
27	129636	1	Vite	Screw
28	130861	1	Rondella	Washer
29	121558	1	Rondella	Washer
30	12574211	1	Dado autobloccante	Selflocking nut
321	120930	1	Tubo dalla pompa alla centralina	Pipe
32	13517121	1	Prigioniero	Stud
33	12179190	2	Fascetta	Clamp
34	136315	1	Tubo flessibile	Hose
35	131873	2	Bocchettone	Union
36	131874	4	Anello OR	OR ring
37	105849	1	Tubo	Pipe
38	136311	1	Raccordo orientabile	Union
39	105851	1	Tubo	Pipe
40	106671	2	Tubo (circuito anteriore)	Pipe (front circuite)
41	137427	1	Tubo (circuito posteriore)	Pipe (rear circuite)
42	136377	1	Piastra raccordo	Plate union
43	10902821	2	Vite	Screw
44	12575421	2	Dado autobloccante	Selflocking nut
45	12601271	2	Rondella	Washer
46	137144	1	Perno	Pin
47	103549	1	Passafilo	Fair lead
48	106744	1	Rondella	Washer
49	101663	1	Interruttore per luci arresto	Switch for stop light
50	10791211	1	Dado registro	Nut
51	129950	1	Registro	Adjust
52	136378	1	Staffa	Bracket

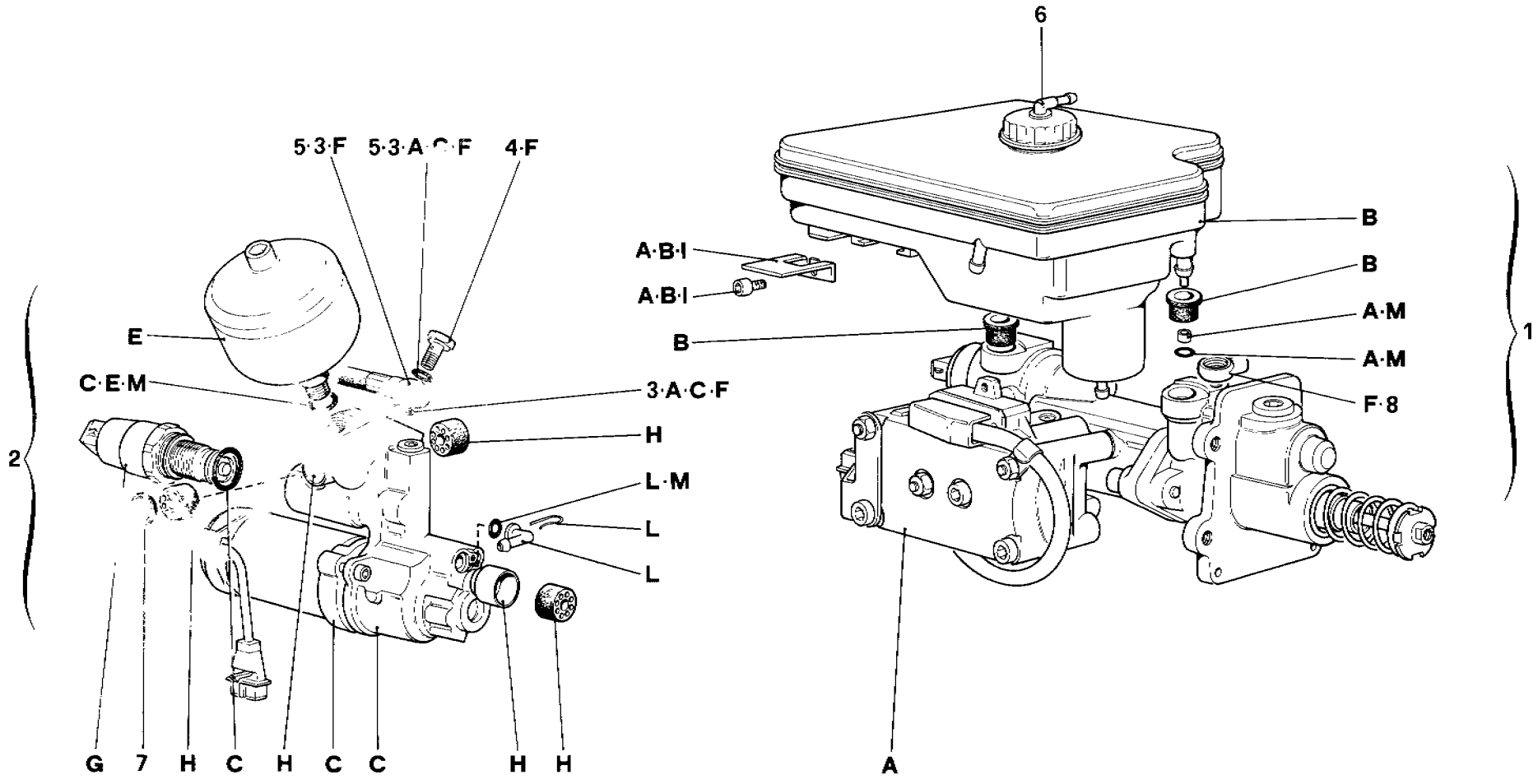

06402

328/328 GTB/GTS

APPARATO IDRAULICO PER IMPIANTO ANTISKID

HYDRAULIC SYSTEM FOR ANTISKID

TAV. 35

DATA: OTTOBRE 88

TAVOLA 35

Rif	Dis No Part No.	Q.ty	DENOMINAZIONE	DESCRIPTION
1	70000537	1	Cntralina idraulica	Hidraulic unit
A	70000538	1	Kit aggregato idraulico	Kit hydraulic control unit
B	70000502	1	Kit serbatoio	Kit reservoir
2	70000530	1	Pompa comando freni	Master cylinder
C	70000503	1	Kit motore elettrico con pompa	Kit motor/pump
E	70000504	1	Kit accumulatore	Kit accumulator
F	135960	1	Kit flessibile	Kit hose
3	70000533	1	Tubo flessibile	Hose
4	131873	2	Bocchettone	Union

Rif.	Dis. No. Part No	Q ty	DENOMINAZIONE	DESCRIPTION
5	131874	4	Anello di tenuta	Sealing ring
G	70000505	1	Kit pressostato	Kit pressostat
H	70000506	1	Kit boccole	Kit bushings
I	70000507	1	Kit fissaggio serbatoio	Kit reservoir installation
6	70000508	1	Tappo per serbatoio	Cap for reservoir
L	70000509	1	Kit raccordo pompa	Kit pump connectors
M	70000510	1	Kit O-Ring	Kit O-Ring
7	130861	1	Rondella	Washer
8	70000536	1	Raccordo orientabile	Union

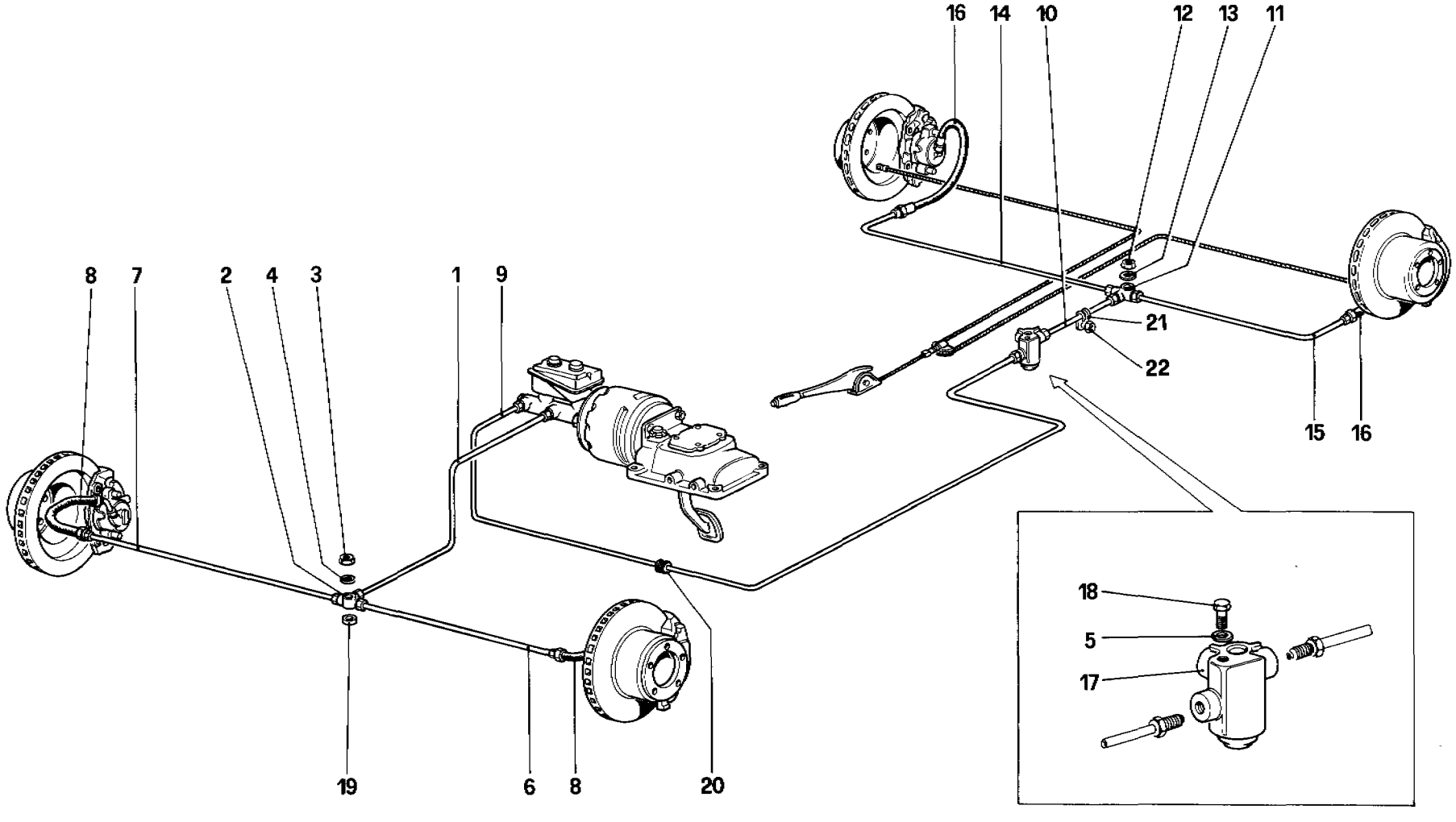

06816

328 / 328
GTB / GTS

IMPIANTO FRENI - Vetture senza Antiskid

BRAKE SYSTEM - For car without Antiskid system

TAV. 36

DATA: OTTOBRE 88

TAVOLA 36

Rif.	Dis. No Part No.	Q ty	DENOMINAZIONE	DESCRIPTION
1	**105278**	1	Tubo dalla pompa al 3 vie anteriore - Per **AUS** vale n. **105855**	Pipe from pump to front 3 way fitting - For **AUS** use no. **105855**
2	**101394**	1	Raccordo a 3 vie	3 way fitting
3	**12574211**	1	Dado	Nut
4	**12639701**	1	Rondella	Washer
5	**127496**	1	Rondella	Washer
6	**104469**	1	Tubetto dal 3 vie al flessibile anteriore Sx.	Pipe from 3 way to left front left hose
7	**104469**	1	Tubetto dal 3 vie al flessibile anteriore Dx. Per **AUS** vale n. **105278**	Pipe from 3 way to left front right hose For **AUS** use no **105278**
8	**118101**	2	Tubo flessibile anteriore	Front circuit hose
9	**101407**	1	Tubo dalla pompa al correttore di frenata	Pipe from pump to pressure regulator
10	**128370**	1	Tubo dal correttore al 3 vie Per **AUS** vale n. **117344**	Pipe from pressure regulator to For **AUS** use no. **117344**

Rif.	Dis No. Part No	Q ty	DENOMINAZIONE	DESCRIPTION
11	**101394**	1	Raccordo a 3 vie	3 way fitting
12	**12574211**	1	Dado	Nut
13	**12639701**	1	Rondella	Washer
14	**104470**	1	Tubetto dal 3 vie al flessibile Dx.	Pipe from 3 way union to right hose
15	**101395**	1	Tubetto dal 3 vie al flessibile Sx.	Pipe from 3 way union to left hose
16	**118100**	2	Tubo flessibile posteriore	Rear circuit hose
17	**131359**	1	Correttore di frenata	Pressure regulator
18	**16043021**	1	Vite	Screw
19	**104339**	1	Distanziale	Spacer
20	**105369**	2	Passafilo	Fair - lead
21	**10440890**	4	Fascetta	Clamp
22	**12575411**	4	Dado autobloccante	Selflocking nut

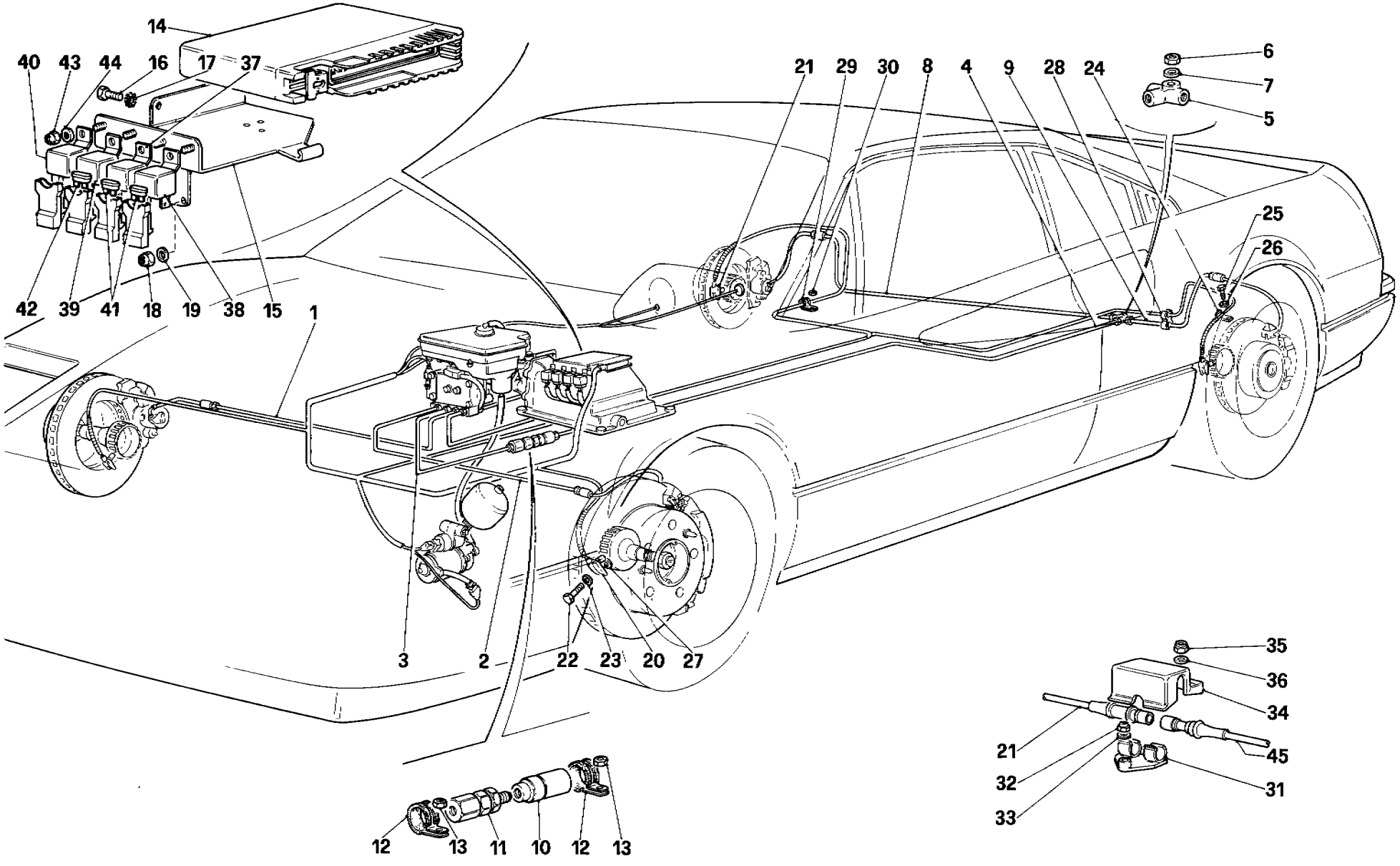

060903

328 / 328 GTB / GTS

IMPIANTO ANTISKID

ANTISKID SYSTEM

TAV. 37

DATA: OTTOBRE 88

TAVOLA 37

Rif.	Dis No. Part No.	Q.ty	DENOMINAZIONE	DESCRIPTION
1	**105278**	1	Tubo dalla piastra raccordo al flessibile anteriore Dx. Per **GD** vale n. **104469**	Pipe right (front circuit) For **RHD** use no. **104469**
2	**105278**	1	Tubo dalla piastra raccordo al flessibile anteriore Sx. Per **GD** vale n. **104469**	Pipe left (front circuit) For **RHD** use no **104469**
3	**104469**	1	Tubo dalla piastra raccordo al correttore di frenata post. Per **GD** vale n. **107366**	Pipe (rear circuit) For **RHD** use no. **107366**
4	**128370**	1	Tubo dal correttore di Frenata al 3 vie Per **GD** vale n. **117344**	Pipe from pressure regulator to 3 way union For **RHD** use no. **117344**
5	**101394**	1	Raccordo a 3 vie	3 way union
6	**12674211**	1	Dado autobloccante	Selflocking nut
7	**12639701**	1	Rondella	Washer
8	**104470**	1	Tubo dal 3 vie al flessibile posteriore Dx.	Pipe from 3 way to hose R.H. rear
9	**101395**	1	Tubo dal 3 vie al flessibile posteriore Sx.	Pipe from 3 way to hose L.H. rear
10	**136313**	1	Correttore di frenata	Pressure regulator
11	**134597**	1	Valvola ritardatrice	Delay valve
12	**10441990**	2	Fascetta	Clamp
13	**12575411**	2	Dado	Nut
14	**131325**	1	Centralina elettronica	Electronic control unit
15	**136431**	1	Staffa per centralina Per **GD** vale n. **138883**	Electronic control unit braket For **RHD** use no. **138883**
16	**131745**	2	Vite	Screw
17	**10615271**	2	Rondella	Washer
18	**12574211**	2	Dado autobloccante	Selflocking nut

Rif.	Dis. No. Part No	Q.ty	DENOMINAZIONE	DESCRIPTION
19	**10519401**	2	Rondella	Washer
20	**136312**	2	Sensore anteriore	Front sensor
21	**131876**	2	Sensore posteriore	Rear sensor
22	**10902121**	4	Vite	Screw
23	**12601271**	4	Rondella	Washer
24	**131783**	4	Molletta	Clip
25	**10902121**	4	Vite	Screw
26	**12601271**	4	Rondella	Washer
27	**136401**	-	Rondella Di eventuale motaggio	Waher Possible fitting
28	**124551**	4	Molletta	Clip
29	**10418501**	10	Staffettta	Strap
30	**12575411**	10	Dado autobloccante	Selflocking nut
31	**128292**	2	Molletta	Clip
32	**12574011**	2	Dado autobloccante	Selflocking nut
33	**10519201**	2	Rondella	Washer
34	**137021**	2	Riparo per connessione cavi	Cover
35	**12574011**	4	Dado autobloccante	Selflocking nut
36	**10519201**	4	Rondella	Washer
37	**131938**	1	Relay centralina elettronica	Ectronic control unit relay
38	**131939**	1	Relay motore pompa	Relay for motor pump
39	**131940**	1	Relay disinnesto impianto	Protection for system overinding
40	**131785**	1	Relay protezione impianto	Protection relay
41	**131941**	2	Fusibile 30 Amp	30 Amp fuse
42	**131942**	1	Fusibile 3 Amp	3 Amp fuse
43	**12574111**	4	Dado autobloccante	Selfolocking nut
44	**10519301**	4	Rondella	Washer
45	**62451500**	1	Cavo collegamento Antiskid Per **GD** vale n. **62462100**	Cable for Antiskid For **RHD** use no. **62462100**

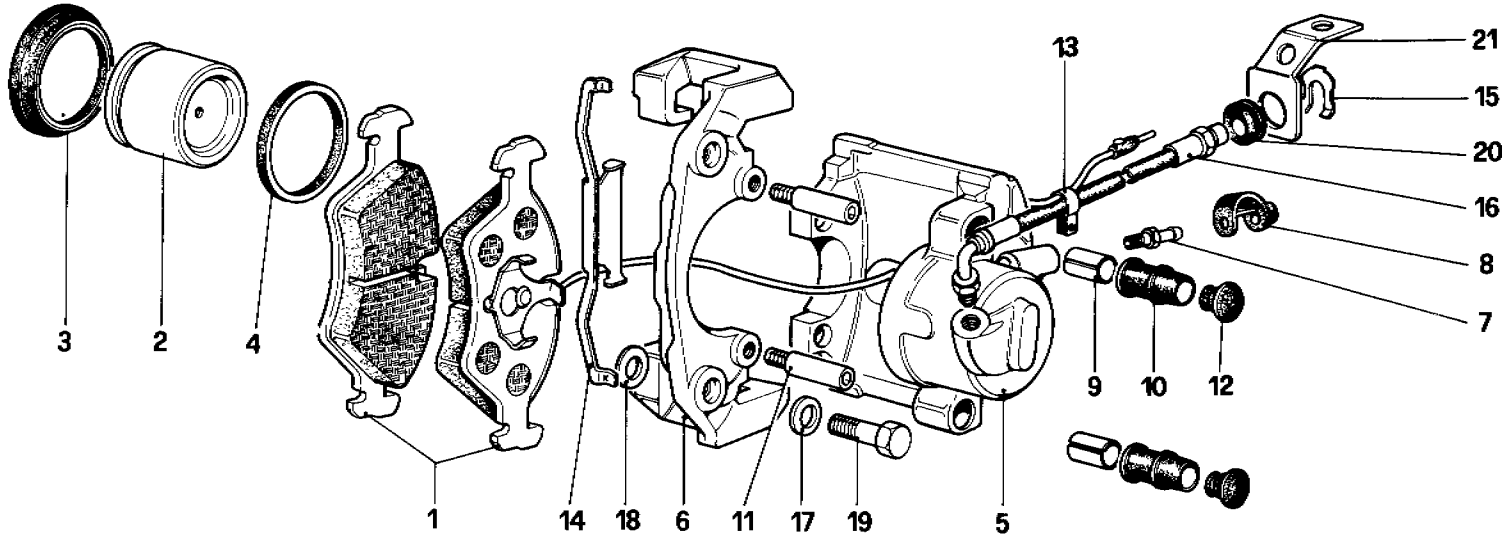

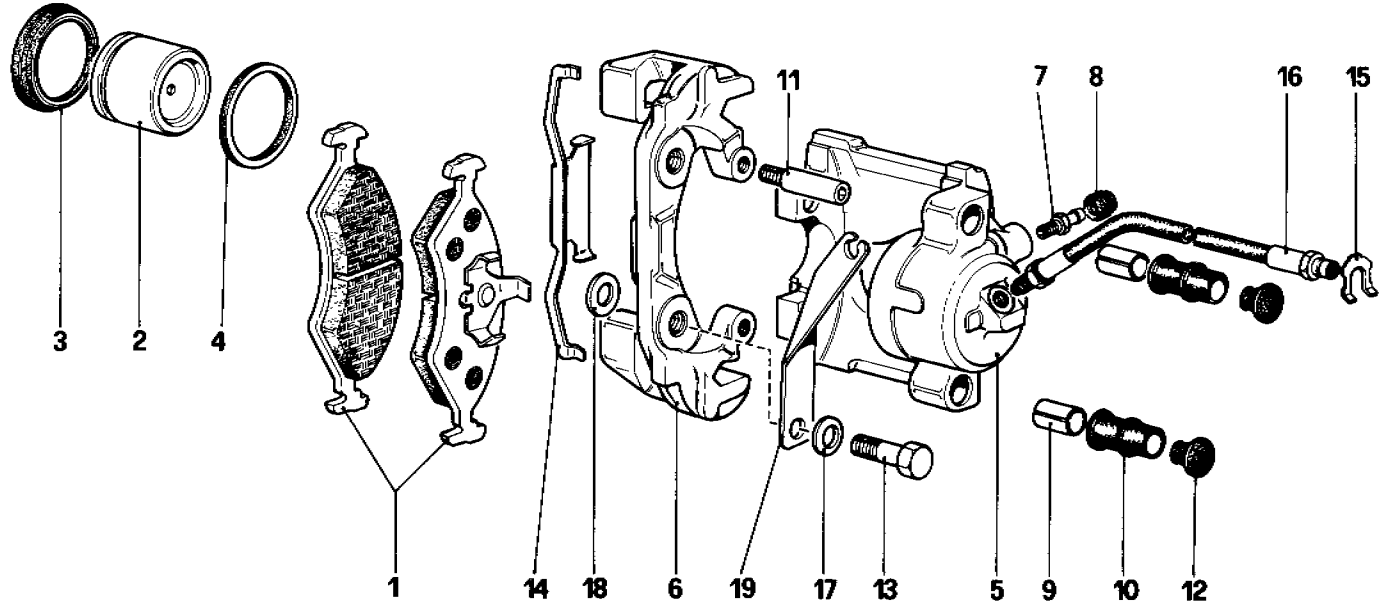

07013

328 / 328 GTB / GTS	*PINZE FRENI ANTERIORI E POSTERIORI* *CALIPERS FOR FRONT AND REAR BRAKES*	**TAV. 38** DATA: OTTOBRE 88

TAVOLA 38

Rif.	Dis No. Part No.	Q.ty	DENOMINAZIONE	DESCRIPTION
			PINZE PER FRENI ANTERIORI	**FRONT BRAKE CALIPERS**
-	**117182**	1	Caliper anteriore Dx. con pastiglie Con Amianto	Right front caliper unit with pads With Amianthus
-	**117181**	1	Caliper anteriore Sx. con pastiglie Con Amianto	Left front caliper unit with pads With Amianthus
-	**136600**	1	Caliper anteriore Dx. con pastiglie Senza Amianto	Right front caliper unit with pads Without Amianthus
-	**136601**	1	Caliper anteriore Sx. con pastiglie Senza Amianto	Left front caliper unit with pads Without Amianthus
1	**118588**		Serie pastiglie anteriori FERIT 1/D 346GG Con Amianto	Set of FERIT 1/D 346GG front pads With Amianthus
1	**135704**		Serie pastiglie anteriori FERODO 3416 F Senza Amianto	Set of FERODO 3416 F front pads Without Amianthus
2	**ATE**	2	Cilindretto	Brake cylinder
3	**ATE**	2	Anello di tenuta Col kit n. **116927**	Sealing ring With kit no **116927**
4	**ATE**	2	Anello di fermo	Stop ring
5	**ATE**	2	Corpo cilindretto	Cylinder body
6	**ATE**	2	Supporto pinza	Support for caliper
7	**ATE**	2	Valvola di spurgo	Bleeder
8	**ATE**	2	Capuccio per valvola di spurgo	Bleeder cap
-	**116927**	1	Kit riparazione calipers anteriore	Overhaul kit front calipers
9	**ATE**	2	Boccola di guida Col kit n **116927**	Guide bush With kit no. **116727**
10	**ATE**	4	Anello parapolvere Ccol ki n **116927**	Dust protection ring Col kit no. **116927**
11	**95691540**	4	Spinotto filettato	Threaded pin
12	**ATE**	4	Cappuccio Col kit n. **116927**	Cap With kit no. **116927**
13	**40135402**	8	Fascetta fiss. cavo pastiglie	Clamp for pad cable
14	**95691541**	2	Molletta fissaggio pinza	Clip for caliper
15	**116374**	2	Molletta per flessibile	Clamp for hose
16	**118101**	2	Tubo flessibile	Hose
17	**106854**	4	Rondella	Washer
18	**108918**	4	Rondella di rasamento tra caliper e fuso a snodo sp. mm. 0,2	Shim between caliper and stub axle, 0,2 mm thickness
-	**108919**	4	Idem sp. mm. 0.3	Ditto. thickness 0,3 mm.
-	**108920**	4	Idem sp. mm. 0.5	Ditto thickness 0.5 mm
-	**108921**	4	Idem sp mm. 0.6	Ditto. thickness 0,6 mm.
-	**108922**	4	Idem sp. mm. 0.7	Ditto. thickness 0,7 mm
-	**108923**	4	Idem sp mm. 0,8	Ditto. thickness 0 8 mm.
-	**108924**	4	Idem sp mm. 1	Ditto. thickness 1 mm.
19	**117193**	4	Vite fiss. caliper al fuso a snodo	Screw fixing caliper to stub axle
20	**10397680**	2	Passafilo	Fair-lead
21	**127847**	1	Staffa ritegno flessibile Dx.	Right braket for hose
-	**127839**	1	Staffa ritegno flessibile Sx.	Left braket for hose

I particolari n **2 - 4 - 5 - 6 - 7 - 8** non sono forniti a ricambio ma con i complessivi n. **117181** e **117182 - 136600** e **136601**
Items Nos. **2 - 4 - 5 - 6 - 7 - 8** are not suppled as spare parts but only with units **117181** and **117182 - 136600** and **136601**

Rif.	Dis No Part No	Q.ty	DENOMINAZIONE	DESCRIPTION
			PINZE PER FRENI POSTERIORI	**REAR BRAKE CALIPERS**
-	**117184**	1	Caliper posteriore Dx con pastiglie Con Amianto	Right rear caliper unit with pads With Amianthus
-	**117183**	1	Caliper posteriore Sx con pastiglie Con Amianto	Left rearcaliper unit with pads With Amianthus
-	**136602**	1	Caliper posteriore Dx. con pastiglie Senza Amianto	Right rear caliper unit with pads Without Amianthus
-	**136603**	1	Caliper posteirore Sx con pastiglie Senza Amianto	Left rear caliper unit with pads Without Amianthus
1	**118589**	1	Serie pastiglie posteriori FERIT 1/D 346GG Con Amianto	Set of FERIT 1/D 346GG rear pads With Amianthus
1	**135705**	1	Serie pastiglie posteriori FERODO 3416 F Senza Amianto	Set of FERODO 3416 F rear pads Without Amianthus
2	**ATE**	2	Cilindretto	Brake cylinder
3	**ATE**	2	Anello di tenuta Col kit n. **116928**	Sealing ring With kit no. **116927**
4	**ATE**	2	Anello di fermo	Stop ring
5	**ATE**	2	Corpo cilindretto	Cylinder body
6	**ATE**	2	Supporto pinza	Support for caliper
7	**ATE**	2	Valvola di spurgo	Bleeder
8	**ATE**	2	Capuccio per valvola di spurgo	Bleeder cap
-	**116928**		Kit riparazione calipers posteriore	Overhaul kit rear calipers
9	**ATE**	2	Boccola di guida Col kit n. **116928**	Guide bush With kit no. **116928**
10	**ATE**	4	Anello parapolvere Col kit n. **116928**	Dust protection ring With kit no. **116928**
11	**95691540**	4	Spinotto filettato	Threaded pin
12	**ATE**	4	Cappuccio - Col kit n. **116928**	Cap - With kit no. **116928**
13	**117194**	4	Vite per caliper	Calipers fixing screw
14	**95691542**	2	Molletta fissaggio pinza	Clip for caliper
15	**116374**	2	Molletta per flessibile	Clamp for hose
16	**118100**	2	Tubo flessibile	Hose
17	**11198371**	4	Rondella	Washer
18	**117084**	4	Rondella di rasamento tra caliper portamozzo sp. mm 0.2	Shim between caliper and hub holder. 0,2 mm. thickness
-	**117085**	4	Idem sp mm. 0,3	Ditto, thickness 0.3 mm.
-	**108283**	4	Idem sp. mm. 0.4	Ditto, thickness 0.4 mm
-	**117086**	4	Idem sp mm. 0,5	Ditto, thickness 0.5 mm.
-	**107835**	4	Idem sp. mm. 1	Ditto, thickness 1 mm.
19	**131869**	1	Staffa Dx	Right bracket
-	**131870**	1	Staffa Sx	Left bracket

I particolari n. **2 - 4 - 5 - 6 - 7 - 8** non sono forniti a ricambio ma con i complessivi n. **117181** e **117182 - 136602** e **136603**
Items Nos. **2 - 4 - 5 - 6 - 7 - 8** are not suppled as spare parts but only with units **117181** and **117182 - 136602** and **136603**

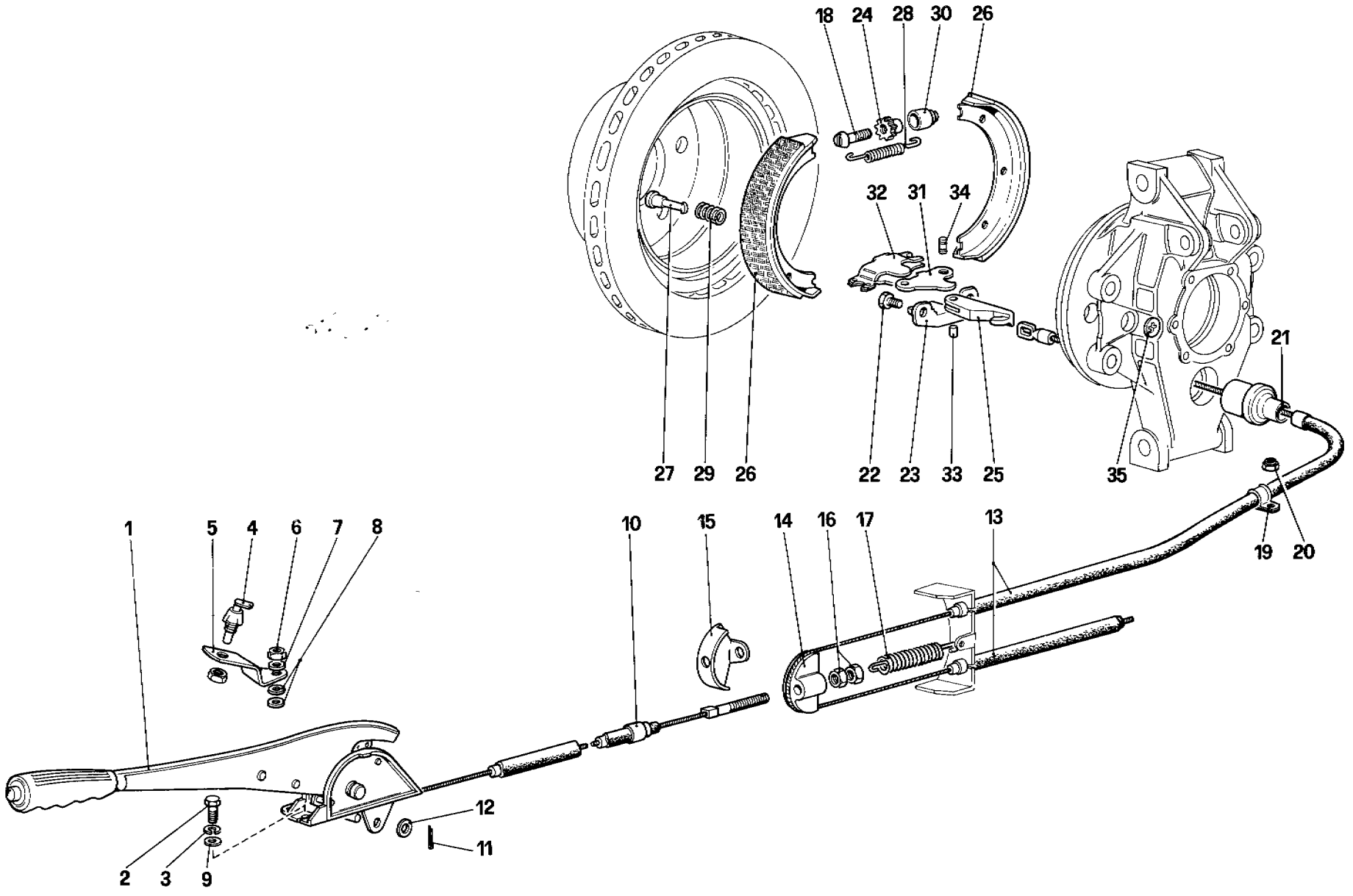

07117

328 / 328 GTB / GTS

COMANDO FRENO A MANO

HAND — BRAKE CONTROL

TAV. 39

DATA: OTTOBRE 88

TAVOLA 39

Rif.	Dis. No. Part No.	Q.ty	DENOMINAZIONE	DESCRIPTION
1	**126679**	1	Leva comando freno a mano - Per **GS**	Hand brake lever - For **LHD**
1	**126681**	1	Leva comando freno a mano - Per **GD**	Hand brake lever - For **RHD**
2	**10902121**	3	Vite	Screw
3	**106850**	3	Rondella	Washer
4	**114318**	1	Interruttore	Switch
5	**114320**	1	Staffa fissaggio interruttore	Bracket fixing switch
6	**15896411**	1	Dado	Nut
7	**12605270**	1	Rondella	Washer
8	**10519301**	2	Rondella (di eventuale montaggio)	Washer (Possible fitting)
9	**14496501**	1	Rondella	Washer
10	**127522**	1	Cavo anteriore	Front cable
11	**10796401**	1	Copiglia	Split pin
12	**10519601**	1	Rondella di rasamento	Shim
13	**127521**	1	Cavo posteriore - Per **GS** - Fino vett. n. **76626**	Rear cable - For **LHD** - Until car no. **76626**
13	**136414**	1	Cavo posteriore - Per **GS** - Dalla vett. n. **76627**	Rear cable - For **LHD** - From car no. **76627**
13	**129114**	1	Cavo posteriore - Per **GD** - Fino vett. n. **76626**	Rear cable - For **RHD** - Until car no. **76626**
13	**139544**	1	Cavo posteriore - Per **GD** - Dalla vett. n **76627**	Rear cable - For **RHD** - From car no. **76627**
14	**118552**	1	Ancoraggio per cavo posteriore	Anchorage for rear cable
15	**118553**	1	Piastrina ritegno cavo	Cable retaining plate
16	**16102311**	2	Controdado	Locknut
17	**104895**	1	Molla di richiamo	Return spring

Rif	Dis. No. Part No	Q ty	DENOMINAZIONE	DESCRIPTION
18	**101285**	2	Vite	Screw
19	**10418501**	3	Fascetta	Clamp
-	**10115701**	2	Fascetta	Clamp
20	**12575411**	5	Dado	Nut
21	**105735**	2	Coperchietto protezione forcellino Dopo esaurimento vale n. **132129**	Fork protective cap After exhaustion use no. **132129**
22	**106242**	4	Vite	Screw
23	**106243**	2	Tasello	Small block
24	**101286**	2	Dado per vite di regolazione	Nut
25	**105270**	2	Forcellino comando leva interna	Control fork for inner lever
26	**101270**	4	Ceppo freno - Con Amianto	Brake shoe - With Amianthus
26	**134847**	4	Ceppo freno - Senza Amianto	Brake shoe - Without Amianthus
27	**101275**	4	Perno fissaggio molla	Pin for spring
28	**101276**	4	Molla richiamo ceppi	Return spring for shoes
29	**101277**	4	Molla	Spring
30	**101279**	2	Sede per vite di regolazione	Seat for sdjust screw
31	**101280**	2	Leva di comando interna	Inner control lever
32	**101281**	2	Leva di comando esterna	Outer control lever
33	**101282**	2	Perno fiss. forcellino alla leva interna	Pin fixing fork to inner lever
34	**101283**	2	Perno per snodo	Pin for joint
35	**101284**	4	Piattello per molla	Plate for spring

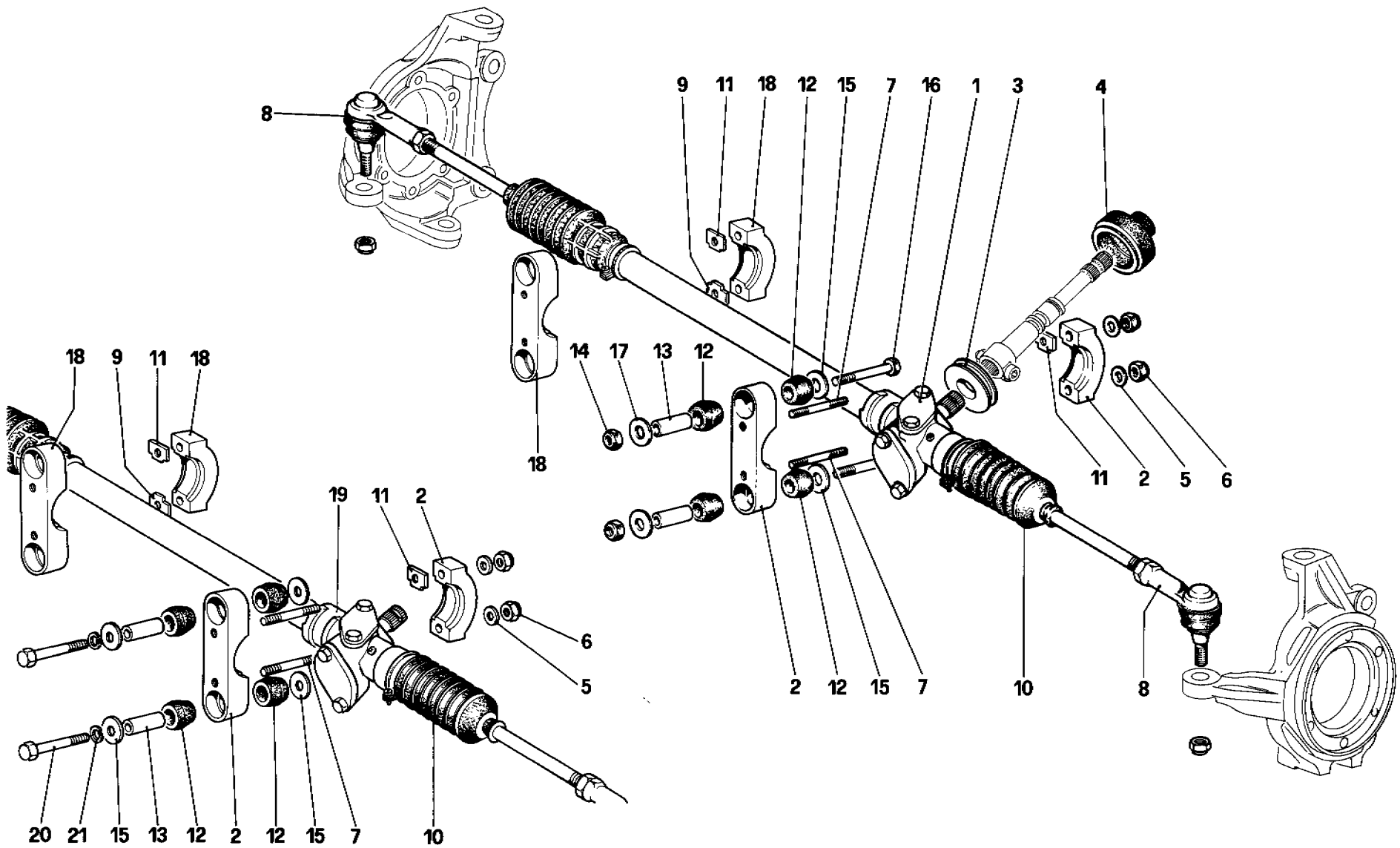

07413

328 / 328 GTB / GTS

SCATOLA GUIDA E ORGANI STERZO

STEERING BOX AND LINKAGE

TAV. 40

DATA: OTTOBRE 88

TAVOLA 40

Rif	Dis. No Part No.	Q.ty	DENOMINAZIONE	DESCRIPTION
1	**123909**	1	Scatola guida - Per **GS** Dopo esaur. vale n. **131685**	Steering box - For **LHD** On exhaustion use no **131685**
1	**123910**	1	Scatola guida - Per **GD** Dopo esaur. vale n **131686**	Steering box - For RHD On exhaustion use no. **131686**
2	**108241**	2	Supporto Per scatola n. **131685 - 131686**	Support For box no. **131685 - 131686**
		1	**135964 - 135967** q=1	**135964 - 135967** q=**1**
3	**127285**	1	Anello per cuffia	Ring for cover
4	**127284**	4	Cuffia per estensione	Extension cover
5	**10519621**	4	Rondella	Washer
6	**16104121**	4	Dado	Nut
7	**13543821**	4	Prigioniero	Stud
8	**103592**	2	Assieme giunto sferico	Ball joint
9	**108584**	1	Distanziale Per supporto n **115493**	Spacer For support no **115493**
9	**137634**	2	Distanziale Vale dopo esaurimento **108584**	Spacer After exhaustion **108584**
10	**109701**	2	Soffietto di protezione Per scatola n. **123909 - 123910**	Bellows For box no. **123909 - 123910**
10	**139408**	1	Soffietto Sx. Per scatola n. **131685 - 131686** **135964 - 135967**	Left bellows For box no. **131685 - 131686** **135964 - 135967**

Rif	Dis No Part No	Q.ty	DENOMINAZIONE	DESCRIPTION
-	**131650**	1	Soffietto Dx. Per scatola n. **131685 - 131686** **135964 - 135967**	Right bellows For box no. **131685 - 131 686** **135964 - 135967**
11	**108293**	2	Distanziale	Spacer
12	**108244**	8	Gommino	Grommet
13	**108294**	4	Tubo distanziale	Spacer pipe
14	**16104121**	4	Dado - Fino vettura n. **76626**	Nut - Until car no **76626**
15	**108242**	4	Rondella	Washer
16	**10644321**	4	Vite - Fino vettura n. **76626**	Screw - Until car no. **76626**
17	**108292**	4	Rosetta	Washer
18	**115493**	1	Supporto Dx. Per scatola n **131685 - 131686**	Right support For box no **131685 - 131686**
19	**135964**	1	Scatola guida - Per **GS** Dalla vettura n **76627**	Steering box - For **LHD** From car no. **76627**
19	**135967**	1	Scatola guida - Per **GD** Dalla vettura n **76627**	Steering box - For **RHD** From car no. **76627**
20	**16044321**	4	Vite - Dalla vettura n. **76627**	Screw - From car no **76627**
21	**127496**	4	Rondella - Dalla vettura n. **76627**	Washer - From car no. **76627**

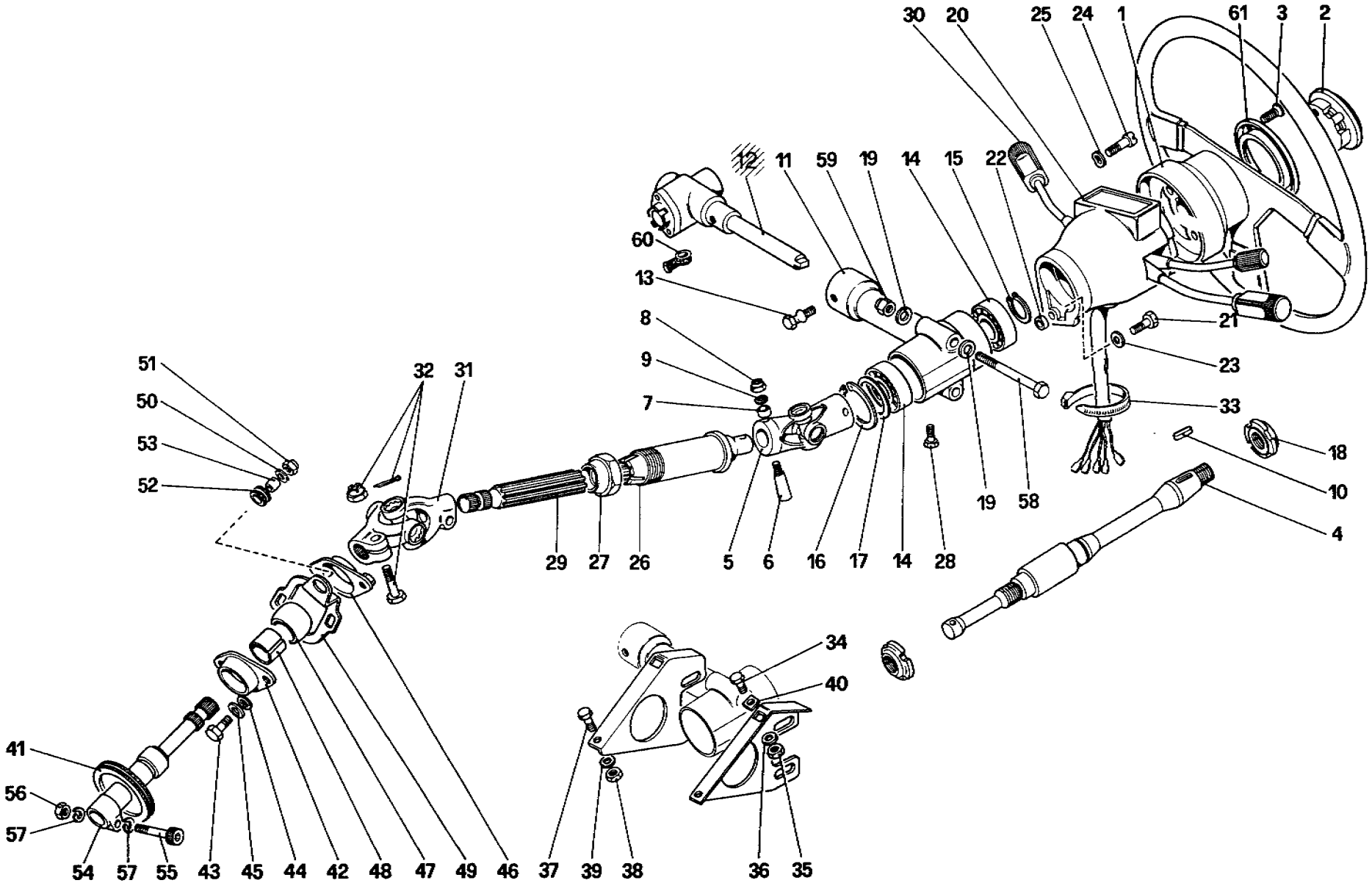

328 / 328 GTB / GTS	*COMANDO STERZO* *STEERING COLUMN*	REVISED DATE: JAN. 1989	TAV. 41 DATA: OTTOBRE 88

TAVOLA 41

Rif	Dis No Part No.	Q.ty	DENOMINAZIONE	DESCRIPTION
1	119023	1	Volante guida completo Dopo esaur. vale n. **130912**	Steering wheel complete After exhaustion use no. **130912**
1	130912	1	Volante guida completo Dopo esaur. vale n. **136549**	Steering wheel complete After exhaustion use no. **136549**
2	101071	1	Contenitore e clacson Dopo esaur. vale n. **130899**	Horn button and retainer After exhaustion use no. **130899**
3	111189	6	Vite	Screw
4	108413	1	Albero superiore comando sterzo	Upper steering shaft
5	112572	1	Giunto cardanico	Universal joint
6	112573	2	Spina conica	Pin
7	112571	2	Distanziale	Spacer
8	12574221	2	Dado	Nut
9	10519401	2	Rondella	Washer
10	101106	1	Chiavetta	Key
11	106611	1	Supporto piantone guida e antifurto	Mounting, steering column and anti-theft device
12	127297	1	Antifurto No per **USA - SA -J** - Fino vett. n. **76626**	Anti-theft device Not for **US - SA - J** - Until car no. **76626**
12	127298	1	Antifurto Per **USA - SA - J**	Anti-theft device - For **US - SA - J**
12	127298	1	Antifurto - Dalla vett. n. **76627**	Anti-theft device - From car no. **76627**
13	106615	1	Vite	Screw
14	101104	2	Cuscinetto	Bearing
15	11067376	1	Anello seeger	Seeger ring
16	11060576	1	Anello seeger	Seeger ring
17	107490	1	Rondella di rasamento spess. mm. 0,2 Di eventuale montaggio	Shim, thickness 0,2 mm. Possible fitting
-	107489	1	Idem spess. mm. 0,3 Di eventuale montaggio	Ditto, thickness 0,3 mm. Possible fitting
-	107488	1	Idem spess. mm. 0.4 Di eventuale montaggio	Ditto, thickness 0,4 mm. Possible fitting
-	101101	1	Idem spess. mm. 0,5 Di eventuale montaggio	Ditto, thickness 0,5 mm. Possible fitting
18	106610	2	Ghiera	Ring nut
19	10519621	4	Rondella	Washer
20	120429	1	Cannotto porta commutatori	Main swith housing
21	10902221	1	Vite	Screw
22	12639701	1	Distanziale	Spacer
23	12601271	1	Rondella	Washer
24	10389901	2	Vite	Screw

Rif.	Dis. No Part No	Q ty	DENOMINAZIONE	DESCRIPTION
25	12544171	2	Rondella	Washer
26	117379	1	Tubo guida	Guide tube
27	106870	1	Dado registro	Nut
28	10979421	1	Vite	Screw
29	108737	1	Albero inferiore comando sterzo	Lower steering shaft
30	61838400	1	Deviosgancio	Mainswitch
31	103343	1	Giunto cardanico	Universal joint
32	105032	1	Assieme parti di fissaggio giunto	Fixing items for joint
33	103755	1	Fascetta	Clamp
34	10902121	2	Vite	Screw
35	15896211	2	Dado	Nut
36	106850	2	Rondella	Washer
37	16043221	2	Vite	Screw
38	16100811	2	Dado	Nut
39	106852	2	Rondella	Washer
40	106425	2	Piastrina	Plate
41	112466	1	Passafilo	Guiding bush
42	103292	1	Flangia inferiore	Lower flange
43	10902321	2	Vite	Screw
44	106850	2	Rondella	Washer
45	10519401	2	Rondella	Washer
46	123683	1	Flangia superiore	Upper flange
47	103297	1	Sfera	Ball
48	103370	1	Boccola	Bush
49	123682	1	Supporto articolazione sferica	Mounting for joint
50	12643701	2	Rondella	Washer
51	12574211	2	Dado	Nut
52	103549	2	Tampone	Anti-vibration rubber
53	103550	2	Boccola	Bush
54	123905	1	Estensione del pignone scatola guida	Pinion extension
55	125518	1	Vite	Screw
56	125519	1	Dado	Nut
57	12601271	2	Rondella	Washer
58	103576	2	Bullone	
59	16104421	2	Dado	Nut
60	100285	1	Cappuccio Solo per **USA - SA - J** - Dalla vett. n. **76627**	Cap For **US - SA - J** and from car no. **76627**
61	136507	1	Ghiera per volante	Ring for steering wheel

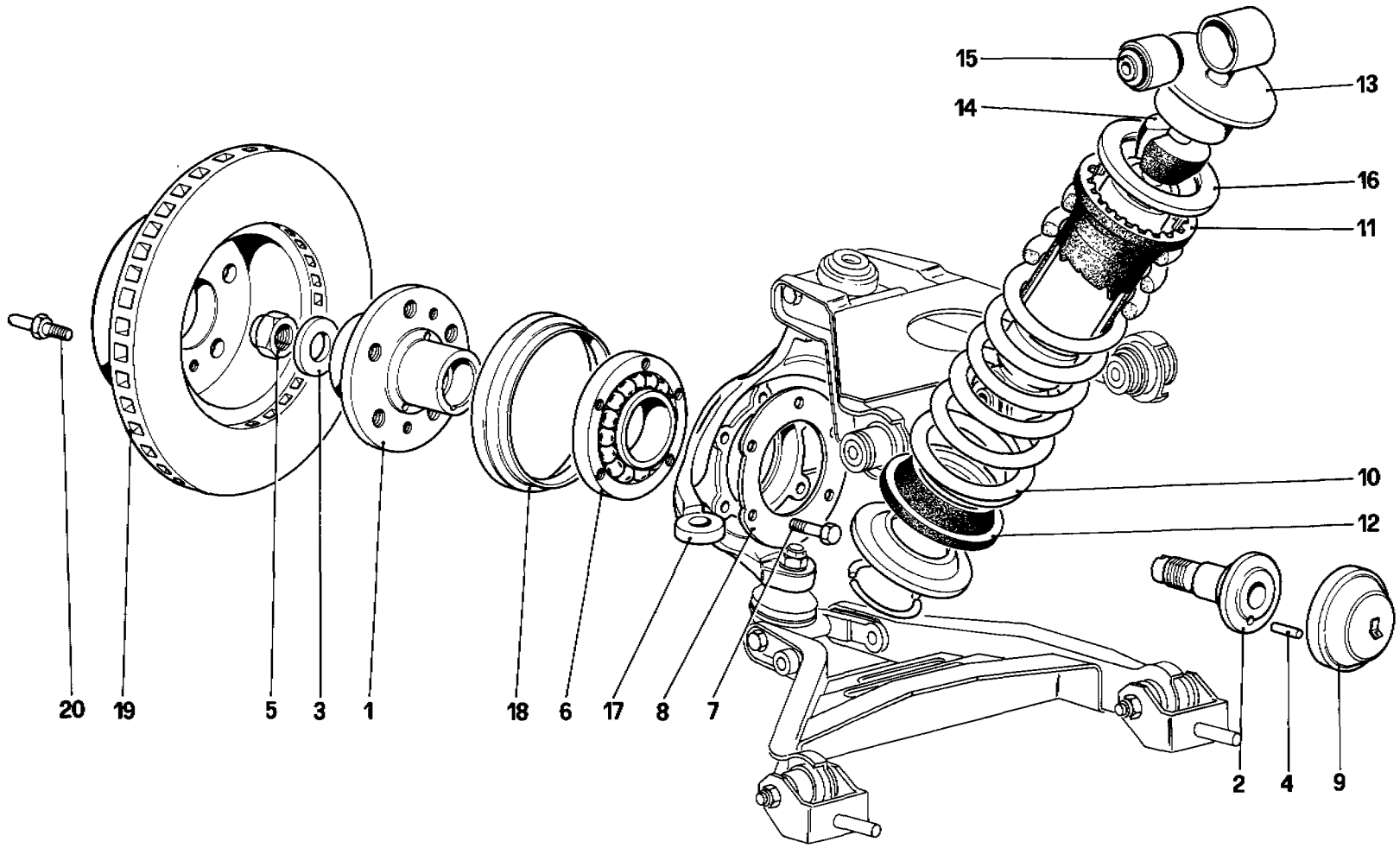

07814

328 / 328 GTB / GTS

SOSPENSIONE ANTERIORE — AMMORTIZZATORE E DISCO FRENO - Fino alla vettura N. 76625

FRONT SUSPENSION — SHOCK ABSORBER AND BRAKE DISC - Up to car No. 76625

TAV. 42

DATA: OTTOBRE 88

TAVOLA 42

Rif	Dis. No. Part No.	Q.ty	DENOMINAZIONE	DESCRIPTION
1	**125672**	2	Mozzo ruote anteriori	Front wheel hub
2	**124465**	2	Perno fissaggio cuscinetto	Stay bolt for bearing
3	**124464**	2	Rondella	Washer
4	**13909870**	2	Spina	Pin
5	**124642**	2	Dado	Nut
6	**112799**	2	Cuscinetto	Bearing
7	**14238731**	12	Vite	Screw
8	**118522**	2	Rondella	Washer
9	**117171**	2	Coppetta riparo cuscinetto	Bearing cover
10	**110784**	2	Molla sospensione - No per **USA**	Suspension spring - Not for **US**
			Vale fino	Until to
10	**133176**	2	Molla sospensione - No per **USA**	Suspension spring -Not for **US**
			Vale dal	Starting from
10	**113516**	2	Molla sospensione - Per **USA**	Suspension spring - For **US**
11	**105223**	2	Distanziale superiore	Upper spacer
12	**103264**	2	Distanziale inferiore	Lower spacer
13	**128177**	2	Ammortizzatore	Shock absorber
			Fino esaurimento	Until exhaustion

Rif	Dis No Part No	Q ty	DENOMINAZIONE	DESCRIPTION
13	**130939**	2	Ammortizzatore	Shock absorber
			Dopo esaurimento	After exhaustion
			Vale fino	Until to
13	**133177**	2	Ammortizzatore	Shock absorber
			Vale dal	Starting from
14	**104414**	2	Tampone fine corsa - Non a ricambio	Pad - No spare
15	**100809**	4	Estendblock	Estendblock
16	**128380**	2	Distanziale - No per **USA**	Spacer - Not for **US**
			Solo per molla n. **110784**	Only for spring no. **110784**
16	**129435**	2	Distanziale - Per **USA**	Spacer - For **US**
17	**125711**	1	Fuso a snodo Dx.	Stud axle right
	125712	1	Fuso a snodo Sx.	Stud axle left
18	**125714**	2	Coppetta riparo cuscinetto	Bearing cover
19	**125671**	2	Disco freno anteriore	Brake disc. front
20	**104370**	4	Vite di centraggio	Centering screw

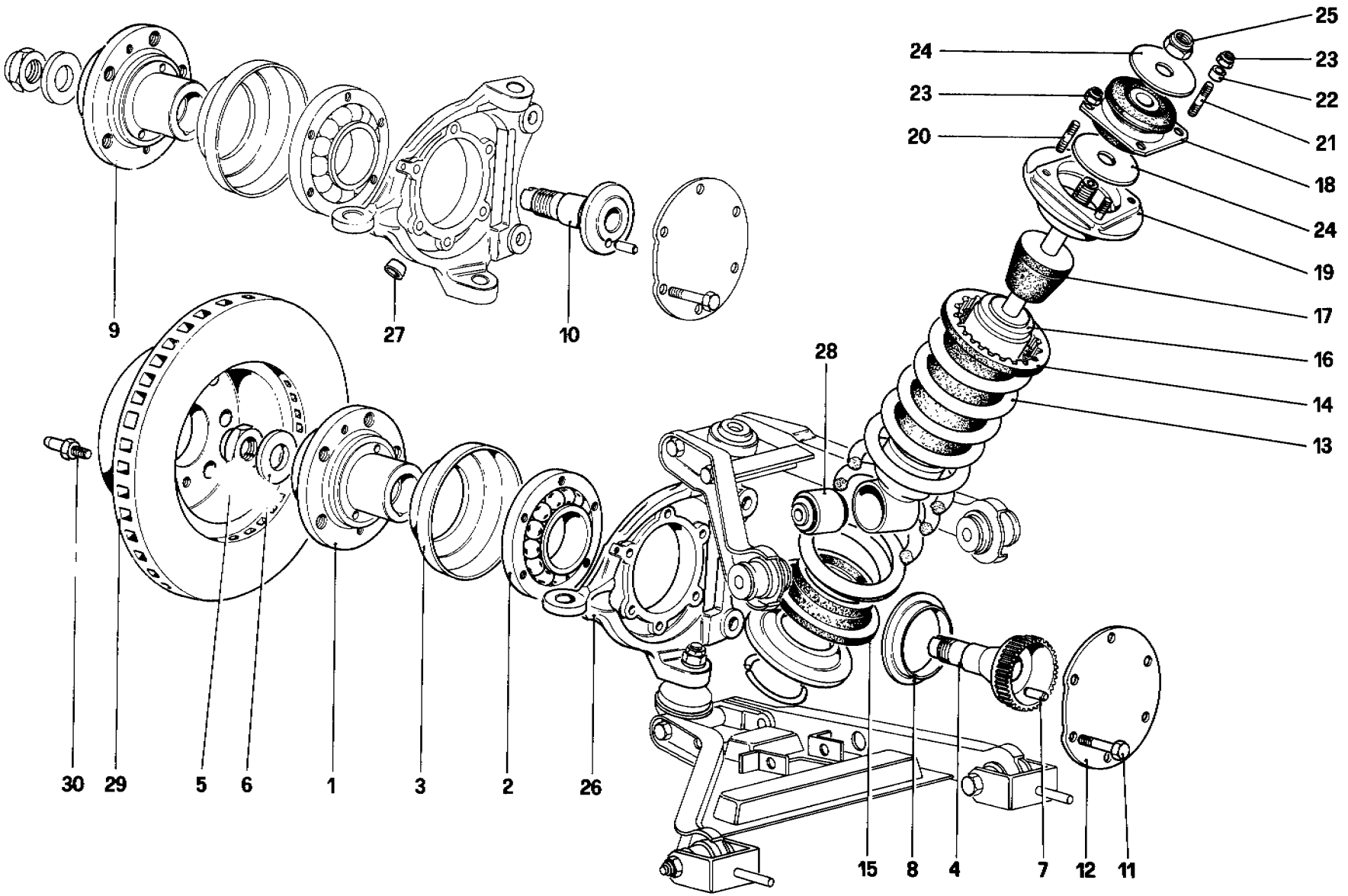

07820

328 / 328 GTB / GTS

SOSPENSIONE ANTERIORE — AMMORTIZZATORE E DISCO FRENO - Dalla vettura N. 76626

FRONT SUSPENSION — SHOCK ABSORBER AND BRAKE DISC - Starting from car No. 76626

TAV. 43

DATA: OTTOBRE 88

TAVOLA 43

Rif	Dis No. Part No.	Q ty	DENOMINAZIONE	DESCRIPTION
1	**131738**	2	**(A)** Mozzo ruote	**(A)** Front wheel hub
2	**112799**	2	Cuscinetto	Bearing
3	**112823**	2	Coppetta	Bearing cover
4	**138426**	2	Perno con ruota fonica	Stay bolt toothed wheel
5	**124642**	2	Dado	Nut
6	**124464**	2	Rondella	Washer
7	**13909870**	2	Spina	Pin
8	**131279**	2	Anello di protezione	Protection ring
9	**124463**	2	**(B)** Mozzo ruote	**(B)** Front wheel hub
10	**124465**	2	**(B)** Perno fissaggio cuscinetto	**(B)** Stay bolt for bearing
11	**14238931**	12	Vite	Screw
12	**131278**	2	Coperchio	Cover
13	**133157**	2	Molla sospensione	Suspension spring
14	**113582**	2	Distanziale superiore	Upper spacer
15	**113581**	2	Distanziale inferiore	Inner spacer
16	**136884**	2	Ammortizzatore - Fino alla vettura n. **78612**	Shock absorber - Up to car no. **78612**
16	**138263**	2	Ammortizzatore - Dalla vettura n. **78613**	Shock absorber - Starting from car no **78613**
-	**138897**	2	Piattello per ammortizzatore	Plate for shock absorber
			Con ammortizzatore n. **138263**	With shock absorber no **138263**
-	**138898**	2	Anello seeger	Seeger ring
			Con ammortizzatore n. **138263**	With shock absorber no. **138263**

Rif.	Dis No Part No	Q.ty	DENOMINAZIONE	DESCRIPTION
17	**130936**	2	Tampone - Con ammortizzatore n **136884**	Pad - With shock absorber no. **136884**
17	**138435**	2	Tampone - Con ammortizzatore n. **138263**	Pad - With shock absorber no **138263**
18	**114812**	2	Hyperblock	Hyperblock
19	**114809**	2	Scodellino tenuta molla	Cup, spring retainer
20	**13543321**	4	Prigioniero	Stud
21	**13543821**	4	Prigioniero	Stud
22	**13606011**	4	Distanziale	Spacer
23	**16104121**	8	Dado	Nut
24	**114815**	4	Rondella	Washer
25	**16105121**	2	Dado	Nut
26	**130056**	1	Fuso a snodo Dx.	Stub axle, right
-	**130057**	1	Fuso a snodo Sx	Stub axle, left
27	**14328601**	2	**(B)** Tappo	**(B)** Plug
28	**100809**	2	Estendblock	Estendblock
			Per ammortizzatore n. **136884**	For shock absorber no **136884**
28	**130516**	2	Estendblock	Estendblock
			Per ammortizzatore n **138263**	For shock absorber no. **138263**
29	**117185**	2	Disco freno	Brake disc
30	**104370**	4	Vite di centraggio	Centering screw

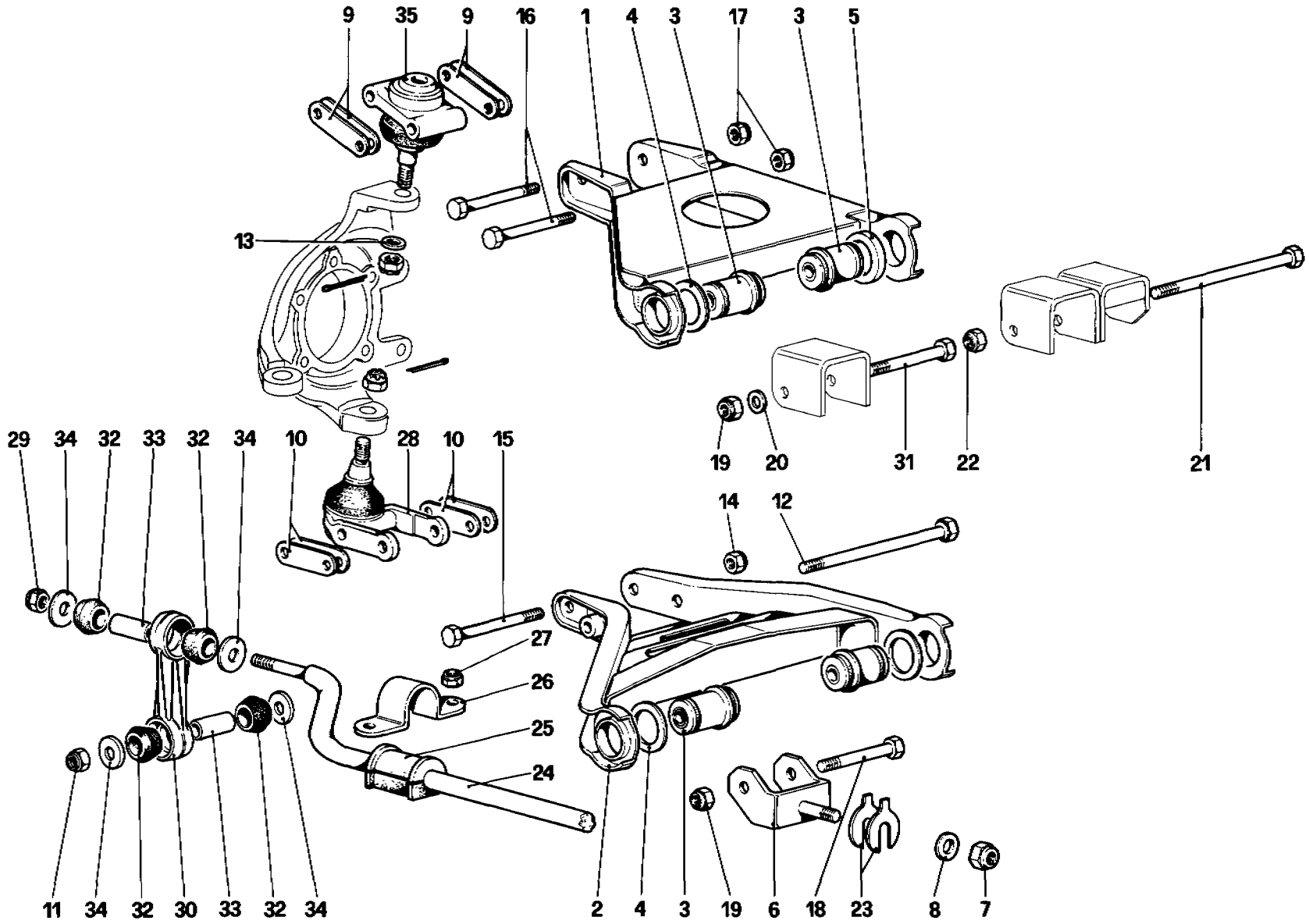

07916

328 / 328 GTB / GTS

SOSPENSIONE ANTERIORE — LEVE - Fino alla vettura N. 76625

FRONT SUSPENSION — WISHBONES - Up to car No. 76625

TAV. 44

DATA: OTTOBRE 88

TAVOLA 44

Rif	Dis No Part No	Q.ty	DENOMINAZIONE	DESCRIPTION
1	**104392**	1	Leva superiore Dx	Upper lever. right
-	**104393**	1	Leva superiore Sx	Upper lever left
2	**104401**	1	Leva inferiore Dx.	Lower lever. right
-	**104402**	1	Leva inferiore Sx	Lower lever, left
3	**104398**	8	Flandblock per leve	Flandblock for lever
4	**104399**	6	Rondella distanziale	Spacer washer
5	**104400**	2	Distanziale per bracci superiori posteriori	Spacer for rear upper wishbones
6	**127636**	4	Forcella inferiore Dopo esaur. vale n. **134929**	Lower fork After exhaustion use no. **134929**
7	**12575821**	4	Dado	Nut
8	**101041**	4	Rondella	Washer
9	**103256**	8	Piastrina superiore registraz. chasse	Upper adjusting plate
10	**101022**	8	Piastrina inferiore registraz. chasse	Lower adjusting plate
11	**16105121**	2	Dado	Nut
12	**105344**	2	Bullone	Bolt
13	**101445**	2	Rondella	Washer
14	**12574521**	2	Dado	Nut
15	**15971621**	2	Bullone	Bolt
16	**15971421**	4	Bullone	Bolt
17	**12574521**	4	Dado	Nut
18	**121693**	4	Bullone - Per forcella n. **127636**	Bolt - For fork no **127636**
-	**106419**	4	Bullone - Per forcella n. **134929**	Bolt - For fork no. **134929**
19	**16105121**	6	Dado	Nut

Rif.	Dis. No. Part No	Q ty	DENOMINAZIONE	DESCRIPTION
20	**106426**	2	Rondella per leva superiore	Washer for upper wishbone
21	**105901**	2	Bullone	Bolt
22	**16105121**	2	Dado	Nut
23	**107025**	8	Rondella di rasamento per forcella inferiore spessore mm. 1 (di eventuale montaggio)	Shim for lower fork, thickness 1 mm (possible fitting)
-	**107418**	8	Idem spessore mm. 1.5	Ditto thickness 1,5 mm.
-	**107419**	8	Idem spessore mm. 2	Ditto thickness 2 mm.
-	**107420**	8	Idem spessore mm. 2.5	Ditto thickness 2,5 mm
-	**107421**	8	Idem spessore mm. 3	Ditto thickness 3 mm.
-	**107422**	8	Idem spessore mm. 3,25	Ditto thickness 3,25 mm.
24	**125111**	1	Barra stabilizzatrice	Stabilizer rod
25	**108746**	2	Tampone tenuta barra	Pad for rod
26	**106577**	2	Cavallotto tenuta barra	Pad for rod
27	**12575621**	4	Dado	Nut
28	**114462**	2	Giunto sferico inferiore	Lower ball joint
29	**16105121**	2	Dado	Nut
30	**127809**	2	Biscottino per barra	Rod link
31	**121693**	2	Bullone	Bolt
32	**100984**	8	Gommino per barrra	Grommet for stabilizer rod
33	**108998**	4	Tubo distanziale	Spacer tube
34	**117730**	8	Rondella	Washer
35	**116280**	2	Giunto sferico superiore	Upper ball joint

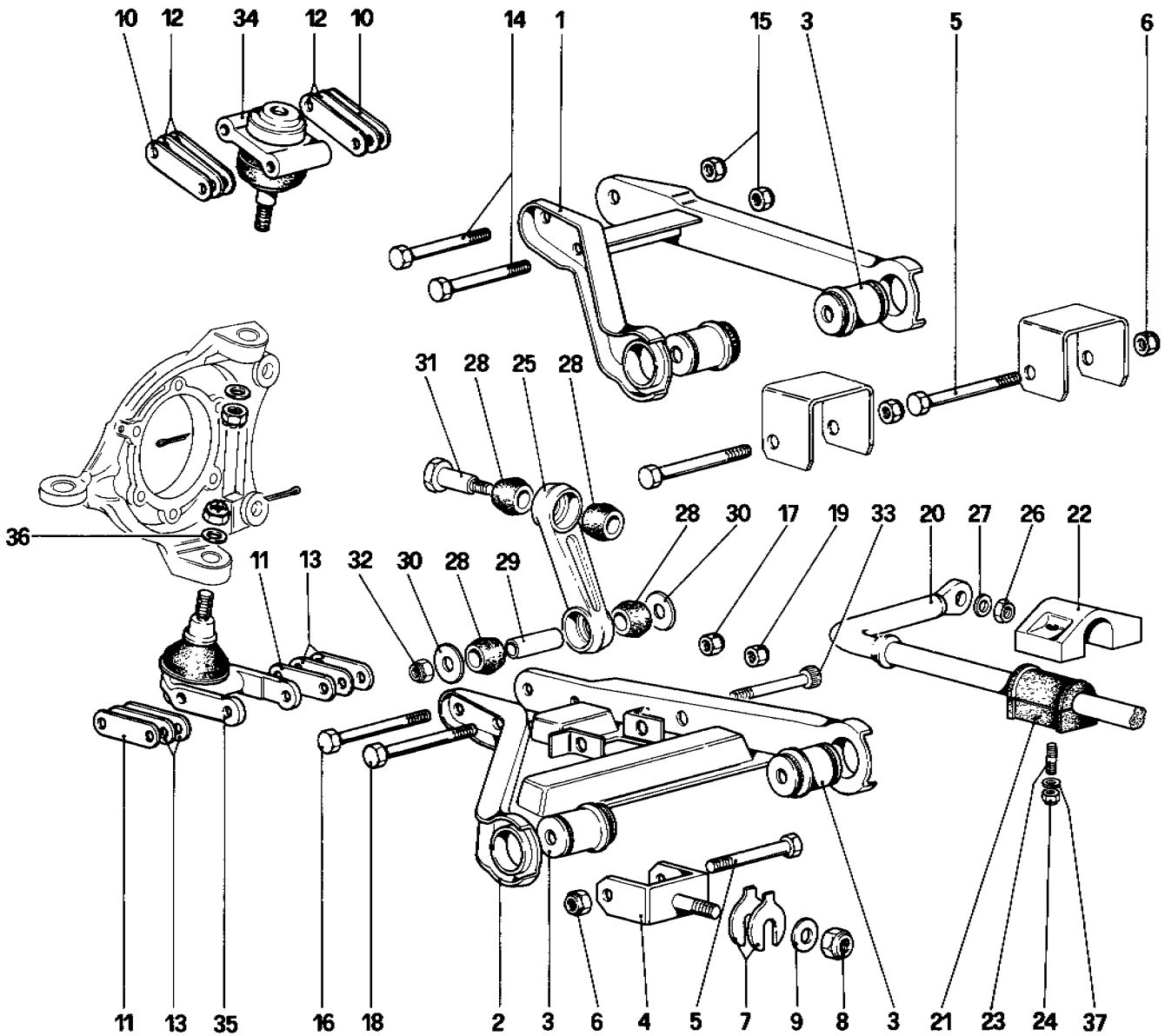

07917

328 / 328 GTB / GTS

SOSPENSIONE ANTERIORE — AMMORTIZZATORE E DISCO FRENO - Dalla vettura N. 76626

FRONT SUSPENSION — SHOCK ABSORBER AND BRAKE DISC - Starting from car No. 76626

TAV. 45

DATA: OTTOBRE 88

TAVOLA 45

Rif.	Dis No Part No.	Q ty	DENOMINAZIONE	DESCRIPTION
1	131900	1	Leva superiore Dx.	Upper lever, right
-	131901	1	Leva superiore Sx.	Upper lever. left
2	115706	1	Leva inferiore Dx.	Lower lever. right
-	115707	1	Leva inferiore sx.	Lower lever, left
3	104398	8	Flamblok per attacco leve	Flamblock for levers
4	112807	4	Forcella inferiore	Lower fork
5	106419	8	Bullone	Bolt
6	16105121	8	Dado	Nut
7	107025	8	Rondella di rasamento per forcella inferiore - spessore 1 mm. (di eventuale montaggio)	Shim for lower fork, thickness 1 mm (possible fitting)
-	107418	8	Idem spessore mm. 1,5	Ditto. thickness 1,5 mm.
-	107419	8	Idem spessore mm. 2	Ditto, thickness 2 mm
-	107420	8	Idem spessore mm. 2.5	Ditto. thickness 2,5 mm.
-	107421	8	Idem spessore mm. 3	Ditto. thickness 3 mm
-	107422	8	Idem spessore mm. 3,25	Ditto, thickness 3,25 mm.
8	12575821	4	Dado	Nut
9	101041	4	Rondella	Washer
10	115072	-	Piastrina superiore registrazione incidenza (di eventuale montaggio)	Upper adjusting plate for caster angle (possible fitting)
11	115073	-	Piastrina inferiore registrazione incidenza (di eventuale montaggio)	Lower adjusting plate for caster angle (possible fitting)
12	103256	8	Piastrina superiore registrazione chasse	Upper adjusting plate
13	101022	8	Piastrina inferiore registrazione chasse	Lower adjusting plate
14	15971621	4	Bullone	Bolt

Rif	Dis No Part No	Q.ty	DENOMINAZIONE	DESCRIPTION
15	12574521	4	Dado	Nut
16	15971621	2	Bullone	Bolt
17	12574521	2	Dado	Nut
18	15541531	2	Bullone fissaggio ammortizzatori	Bolt
19	16105121	2	Dado	Nut
20	136166	1	Barra stabilizzatrice - No per **GD**	Stabilizer rod - Not for **RHD**
20	139547	1	Barra stabilizzatrice - Per **GD**	Stabilizer rod - For **RHD**
21	130533	2	Tampone	Pad
22	130532	2	Supporto	Support
23	13516821	4	Prigioniero	Stud
24	16104411	4	Dado	Nut
25	114691	2	Biscottino per barra	Rod link
26	16103621	2	Dado	Nut
27	106854	2	Rondella	Washer
28	100984	8	Gommino per barra	Grommet for rod
29	100985	2	Tubo distanziale	Spacer tube
30	105334	4	Rondella	Washer
31	121679	2	Perno	Pin
32	16105121	2	Dado	Nut
33	116966	2	Vite	Screw
34	116280	2	Giunto sferico superiore	Upper ball joint
35	133944	2	Giunto sferico inferiore	Lower ball joint
36	101445	2	Rondella	Washer
37	102683	4	Rondella	Washer

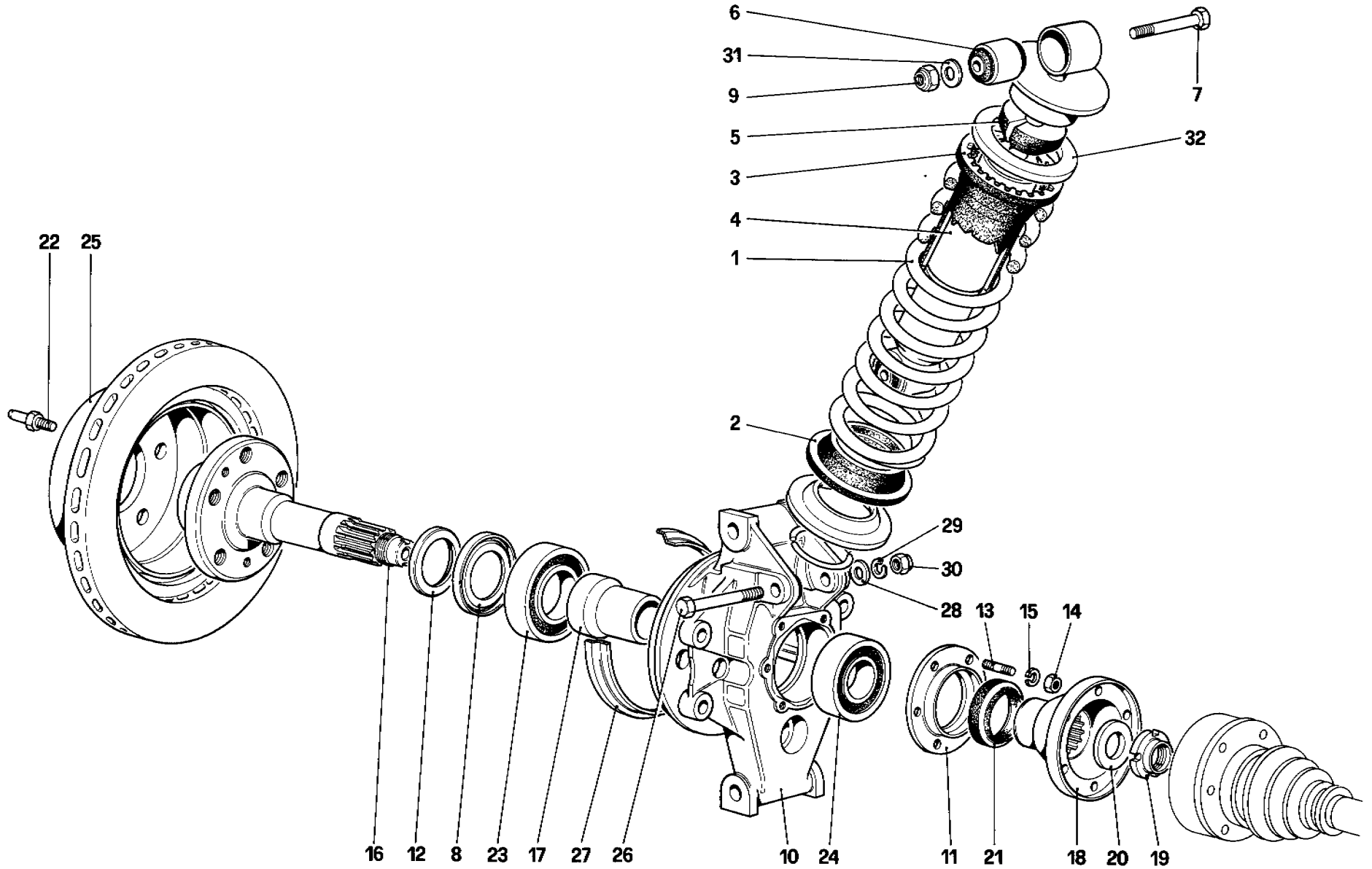

08309

328 / 328 GTB / GTS

SOSPENSIONE POSTERIORE — AMMORTIZZATORE E DISCO FRENO - Fino alla vettura N. 76625

REAR SUSPENSION — SHOCK ABSORBER AND BRAKE DISC - Up to car No. 76625

TAV. 46

DATA: OTTOBRE 88

TAVOLA 46

Rif.	Dis No Part No	Q.ty	DENOMINAZIONE	DESCRIPTION
1	112971	2	Molla sospensione	Suspension spring
2	103264	2	Distanziale inferiore	Lower spacer
3	103263	2	Distanziale superiore	Upper spacer
4	128178	2	Ammortizzatore	Shock absorber
5	104442	2	Tampone fine corsa (Non a ricambio)	Pad (No spare)
6	100809	4	Estendblock per ammortizzatore	Estendblock
7	127849	2	Bullone fiss ammortizzatore	Bolt
8	124966	2	Anello centrifugatore	Centrifugal ring
9	16105121	2	Dado	Nut
10	129819	2	Portamozzo	Hub holder
11	125976	2	Flangia tenuta cuscinetto	Flange for bearing
12	124965	2	Distanziale	Spacer
13	13543321	12	Prigioniero	Stud
14	16100821	12	Dado	Nut
15	106852	12	Rondella	Washer
16	124964	2	Albero con mozzo posteriore	Shaft with rear hub

Rif.	Dis No. Part No	Q ty	DENOMINAZIONE	DESCRIPTION
17	120876	2	Distanziale	Spacer
18	119372	2	Flangia attacco semiassi	Flange connecting axle shafts
19	102289	2	Ghiera	Ring nut
20	105511	2	Rondella	Washer
21	115968	2	Anello di tenuta	Sealing ring
22	104370	4	Vite di centraggio	Centering screw
23	125935	2	Cuscinetto esterno	Outer bearing
24	125934	2	Cuscinetto interno	Inner bearing
25	117186	2	Disco freno	Brake disc
26	106290	2	Bullone	Bolt
27	103117	2	Coperchietto paraspruzzi	Splash guard
28	106616	2	Rondella	Washer
29	106854	2	Rondella	Washer
30	16103621	2	Dado	Nut
31	106616	2	Rondella	Washer
32	129435	2	Distanziale - Per **GTS USA**	Spacer - For **US GTS**

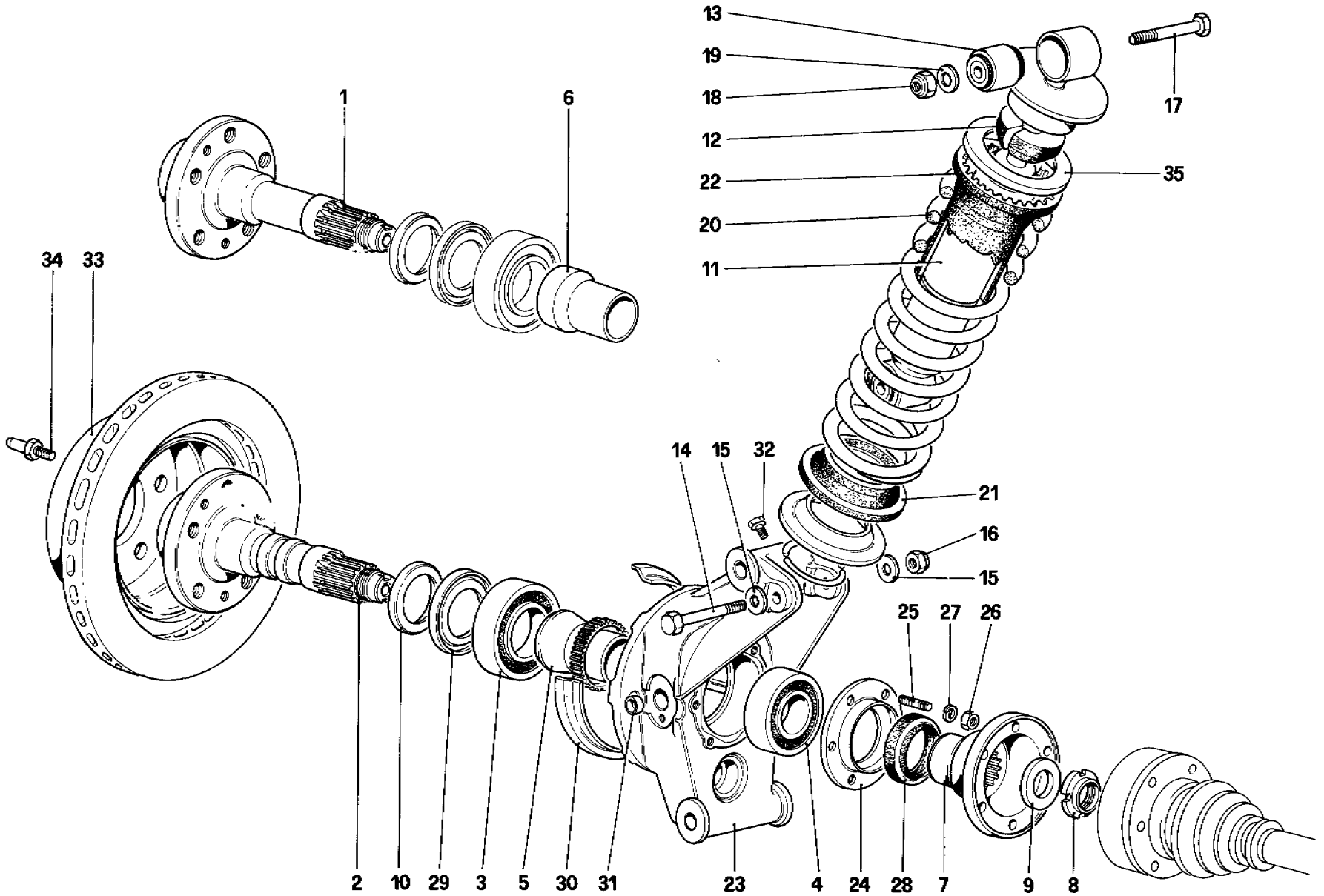

08311

328 / 328 GTB / GTS

SOSPENSIONE POSTERIORE — AMMORTIZZATORE E DISCO FRENO - Dalla vettura N. 76626

REAR SUSPENSION — SHOCK ABSORBER AND BRAKE DISC - Starting from car No. 76626

TAV. 47

DATA: OTTOBRE 88

TAVOLA 47

Rif	Dis. No. Part No.	Q ty	DENOMINAZIONE	DESCRIPTION
1	**124964**	2	**(B)** Albero con mozzo post.	**(B)** Shaft with rear hub
2	**132408**	2	**(A)** Albero con mozzo post.	**(A)** Shaft with rear hub
3	**125935**	2	Cuscinetto esterno	Outer bearing
4	**125934**	2	Cuscinetto interno	Inner bearing
5	**136308**	2	**(A)** Distanziale con ruota fonica	**(A)** Spacer with toothed wheel
6	**120876**	2	**(B)** Distanziale	**(B)** Spacer
7	**119372**	2	Flangia attacco semiassi	Flange connecting axle shafts
8	**102289**	2	Ghiera	Ring nut
9	**105511**	2	Rondella	Washer
10	**124965**	2	Distanziale	Spacer
11	**130729**	2	Ammortizzatore - Fino alla vettura n. **78612**	Shock absorber - Up to car no. **78612**
11	**138264**	2	Ammortizzatore - Dalla vettura n. **78613**	hoch absorber - Staring from car no. **78613**
-	**138897**	2	Piattello per ammortizzatore con ammortizzatore n **138264**	Plate for shock absorber with shock absorber no. **138264**
-	**138898**	2	Anello seeger con ammortizzatore n **138264**	Seeger ring with shock absorber no. **138264**
12	**104442**	2	Tampone - Con ammortizzatore n. **130729**	Pad - With shock absorber no **130729**
12	**138435**	2	Tampone - Con ammortizzatore n. **138264**	Pad - With shock absorber no. **138264**
13	**130516**	4	Estendblock	Estendblock
14	**112441**	2	Vite	Screw
15	**106616**	4	Rondella	Washer

Rif.	Dis. No. Part No	Q.ty	DENOMINAZIONE	DESCRIPTION
16	**16105121**	2	Dado autobloccante	Selflocking nut
17	**106419**	2	Vite	Screw
18	**16105121**	2	Dado autobloccante	Selflocking nutRondella Washer
19	**13550521**	2	Molla sospensione	Suspension spring
20	**113516**	2	Distanziale inferiore	Lower spacer
21	**103264**	2	Distanziale superiore	Upper spacer
22	**103263**	2	Portamozzo Dx.	Hub holder, (right)
23	**130309**	2	Portamozzo Sx.	Hub holder, (left)
-	**130310**	2	Flangia tenuta cuscinetto	Flange for bearing
24	**125976**	12	Prigioniero	Stud
25	**13543321**	12	Dado	Nut
26	**16100811**	12	Rondella	Washer
27	**127496**	2	Anello di tenuta	Sealing ring
28	**115968**	2	Anelo centrifugatore	Centrifugal ring
29	**124966**	2	Coperchietto paraspruzzi	Splash guard
30	**103117**	2	**(B)** Tappo	**(B)** Plug
31	**14328601**	2	**(B)** Vite	**(B)** Screw
32	**10979421**	2	Disco freno	Brake disc
33	**117186**	4	Vite di centraggio	Centering screw
34	**104370**	2	Distanziale - Per **USA-CH-SA**	Spacer - For **US-CH-SA**
35	**129435**			

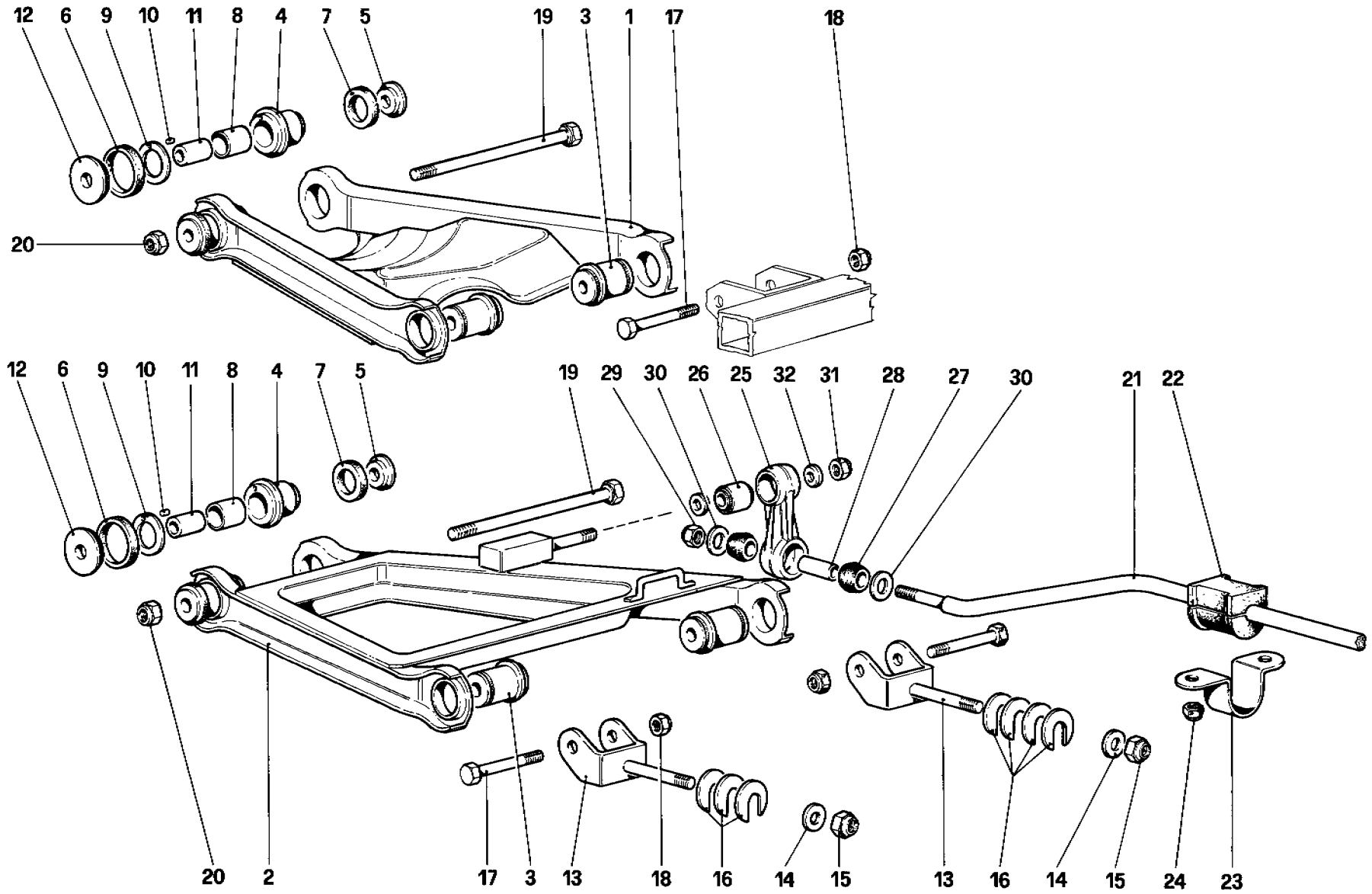

08210

328 / 328 GTB / GTS

SOSPENSIONE POSTERIORE — LEVE - Fino alla vettura N. 76625

REAR SUSPENSION — WISHBONES - Up to car No. 76625

TAV. 48

DATA: OTTOBRE 88

TAVOLA 48

Rif	Dis No. Part No	Q.ty	DENOMINAZIONE	DESCRIPTION
1	**104423**	1	Leva superiore Dx.	Upper lever, right
-	**104422**	1	Leva superiore Sx.	Upper lever, left
2	**127868**	1	Leva inferiore Dx. - **GS**	Lower lever, right - For **LHD**
2	**129218**	1	Leva inferiore Dx - **GD**	Lower lever, right - For **RHD**
-	**127869**	1	Leva inferiore Sx.	Lower lever, left
3	**103170**	8	Boccola attacco leva	Bushing
4	**105340**	8	Rondella esterna	Outer bushing
5	**105341**	8	Rondella tenuta boccola	Sealing washer for bushing
6	**105342**	8	Gommino parapolvere grande	Grommet
7	**105343**	8	Gommino parapolvere piccolo	Grommet
8	**100787**	8	Boccola	Bushing
9	**101009**	8	Anello reggispinta	Thrust washer
10	**100796**	8	Grano	Dowel
11	**109905**	8	Distanziale	Spacer
12	**109902**	8	Rondella di rasamento	Shim
13	**114236**	4	Forcella inferiore	Lower fork
14	**101041**	4	Rondella	Washer
15	**12575821**	4	Dado	Nut
16	**107340**	14	Rondella di rasamento per forcella inferiore - Spessore 2,5 mm. (di eventuale montaggio)	Shim for lower fork thickness 2,5 mm. (possible fitting)

Rif	Dis. No. Part No	Q.ty	DENOMINAZIONE	DESCRIPTION
-	**101039**	14	Idem spessore mm. 1	Ditto, thickness 1 mm.
-	**107338**	14	Idem spessore mm. 1.5	Ditto, thickness 1,5 mm.
-	**107339**	14	Idpm spessore mm. 2	Ditto, thickness 2 mm.
-	**107341**	14	Idem spessore mm. 3	Ditto, thickness 3 mm.
-	**107342**	14	Idem spessore mm. 3.25	Ditto, thickness 3,25 mm.
17	**106419**	8	Bullone	Bolt
18	**16105121**	8	Dado	Nut
19	**105344**	4	Bullone	Bolt
20	**16105121**	4	Dado	Nut
21	**108841**	1	Barra stabilizzatrice	Stabilizer rod
22	**109010**	2	Tampone tenuta barra	Pad for rod
23	**104417**	2	Cavallotto tenuta barra	Rod retainer
24	**12575621**	4	Dado	Nut
25	**108432**	2	Biscottino per barra	Rod link
26	**100773**	2	Silentblok per biscottino	Silentblok for link
27	**108244**	4	Gommino	Grommet
28	**108294**	2	Tubo distanziale	Spacer tube
29	**16104421**	2	Dado	Nut
30	**107409**	4	Rondella tenuta gommino	Washer
31	**16105121**	2	Dado	Nut
32	**108913**	4	Rondella di rasamento	Shim

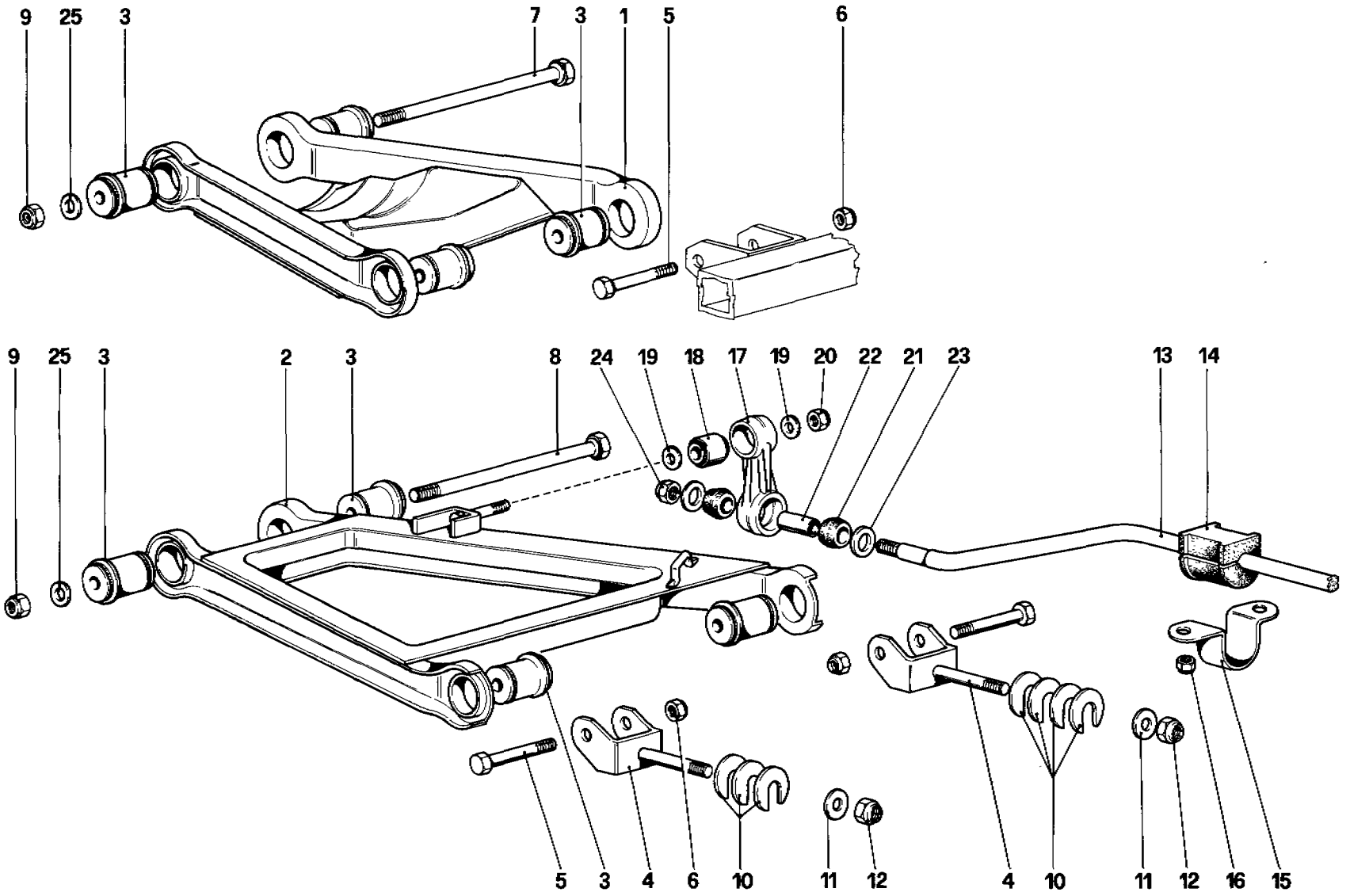

08215

328 / 328 GTB / GTS	SOSPENSIONE POSTERIORE — LEVE - Dalla vettura N. 76626 REAR SUSPENSION — WISHBONES - Starting from car No. 76626	TAV. 49 DATA: OTTOBRE 88

TAVOLA 49

Rif.	Dis. No. Part No	Q ty	DENOMINAZIONE	DESCRIPTION
1	115716	1	Leva superiore Dx.	Upper lever, right
-	115715	1	Leva superiore Sx.	Upper lever, left
2	117805	1	Leva inferiore Dx.	Lower lever, right
-	117806	1	Leva inferiore Sx.	Lower lever, left
3	103170	16	Flamblok per attacco leve	Flamblok for levers
4	130752	4	Forcella inferiore	Lower fork
5	121693	8	Bullone	Bolt
6	16105121	8	Dado	Nut
7	112439	2	Bullone	Bolt
8	112440	2	Bullone	Bolt
9	16105121	4	Dado	Nut
10	107340	8	Rondella di rasamento per forcella inferiore-spessore mm. 2,5 (di eventuale montaggio)	Shim for lower fork. thickness 2.5mm possible fitting)
-	101039	8	Idem spessore mm. 1	Ditto, thickness 1 mm.
-	107338	8	Idem spessore mm 1,5	Ditto, thickness 1,5 mm.
-	107339	8	Idem spessore mm. 2	Ditto, thickness 2 mm

Rif	Dis No Part No	Q ty	DENOMINAZIONE	DESCRIPTION
-	107341	8	Idem spessore mm 3	Ditto. thickness 3 mm.
-	107342	8	Idem spessore mm. 3.25	Ditto, thickness 3,25 mm.
11	101041	4	Rondella	Washer
12	12575821	4	Dado	Nut
13	134226	1	Barra stabilizzatrice	Stabilizer rod
14	109010	2	Tampone	Pad
15	104417	2	Cavallotto tenuta barra	Rod retainer
16	12575621	4	Dado	Nut
17	108432	2	Biscottino per barra	Rod link
18	100773	2	Silentblock per biscottino	Silentblock
19	108913	4	Rondella di rasamento	Shim
20	16105121	2	Dado	Nut
21	107335	4	Gommino	Grommet
22	108294	2	Tubo distanziale	Spacer
23	117285	2	Rondella	Washer
24	16104421	2	Dado	Nut
25	106616	4	Rondella	Washer

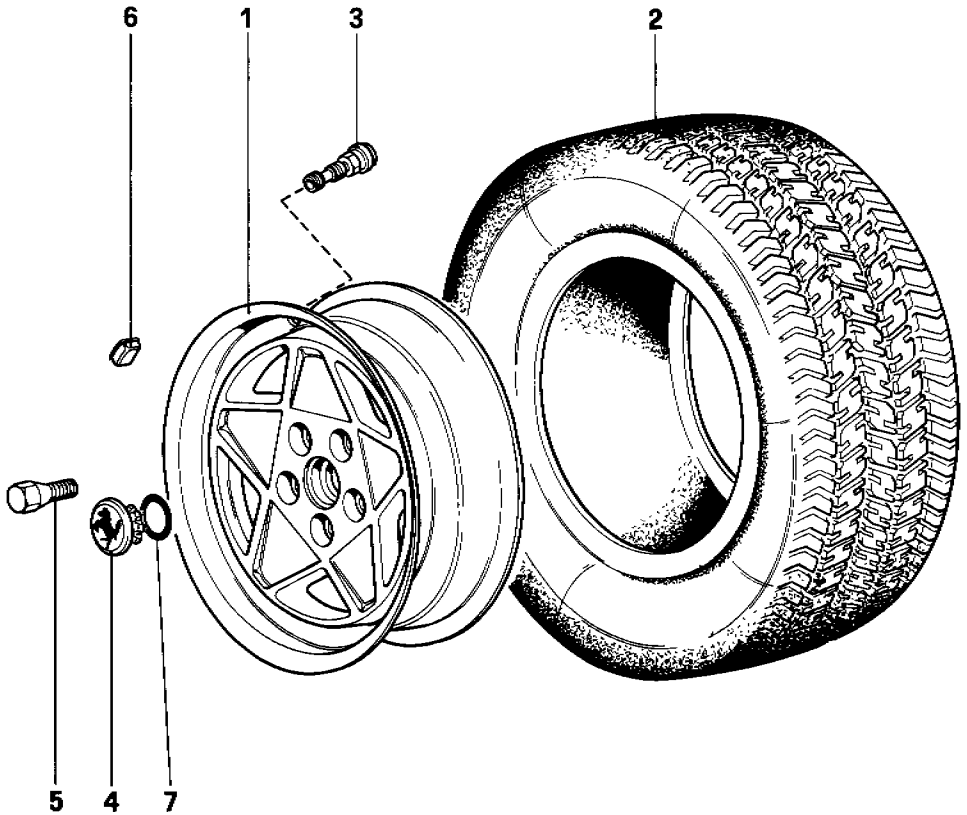

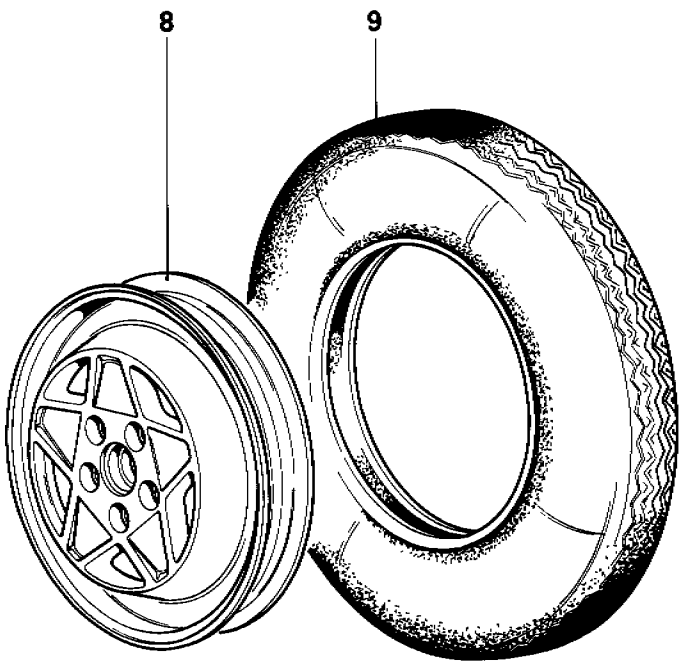

08615

328 / 328
GTB / GTS

RUOTE - Fino alla vettura N. 76625

WHELLS - Up to car No. 76625

TAV. 50

DATA: OTTOBRE 88

TAVOLA 50

Rif	Dis No Part No	Q.ty	DENOMINAZIONE	DESCRIPTION
1	**125757**	-	Ruota anteriore 7J x 16"	Front rim 7J x 16"
-	**125925**	-	Ruota posteriore 8J x 16"	Rear rim 8J x 16'
1	**130790**	-	Ruota anteriore 7J x 16" In alternativa n. **125757** No **J** e **AUSTRIA 87**	Front rim 7J x 16" In alternative no 125757 Not for **J** and **AUSTRIA 87**
-	**130791**	-	Ruota posteriore 8J x 16' In alternativa n. 125925 No **J** e **AUSTRIA 87**	Rear rim 8J x 16" In alternative no. **125925** Not for **J** and **AUSTRIA 87**
2	**129866**	-	Copertura tubeless anteriore Good Year 205/55 VR16 EAGLE No per **C7 - AUS** e **SA**	Front tyre Good Year 205/55 VR16 EAGLE Not for **C7 - AUS** and **SA**
2	**133224**	-	Copertura anteriore 205/55 VR16" MICHELIN MXW In alternativa al n **129866** No per **USA**	Front tyre 205/55 VR16" MICHELIN MXW In alternative no. **129866** Not for **US**
-	**124344**	-	Copertura tubeless posteriore Good Year 225/50 VR16 EAGLE No per **C7 - AUS** e **SA**	Rear tyre Good Year 225/50 VR16 EAGLE Not for **C7 - AUS** and **SA**
2	**132647**	-	Copertura posteriore 225/50 VR16" MICHELIN MXW In alternativa al n **124344** No per **USA**	Rear tyre 225/50 VR16' MICHELIN MXW In alternative no. **124344** Not for **US**
2	**112471**	-	Copertura tubeless anteriore PIRELLI P7 205/55 VR16 (a richiesta fino ad esaurimento) No per **USA**	Front tyre PIRELLI P7 205/55 VR16 (optional until exhaustion) Not for **US**
2	**112472**	-	Copertura tubeless posteriore PIRELLI P7 225/50 VR16 (a richiesta fino ad esaurimento) No per **USA**	Rear tyre PIRELLI P7 225/50 VR16 (optional until exhaustion) Not for **US**
2	**136029**	-	Copertura tubeless anteriore PIRELLI P700 - 205/55 VR16 (a richiesta dopo esaurimento n. **112471**) No per **USA**	Front tyre PIRELLI P700 - 205/55 VR16 (optional after exhaustion no **112471**) Not for **US**

Rif.	Dis. No Part No	Q.ty	DENOMINAZIONE	DESCRIPTION
2	**136030**	-	Copertura tubeless posteriore PIRELLI P700 - 225/50 VR16 (a richiesta dopo ad esaurimento n. **112472**) No per **USA**	Rear tyre PIRELLI P700 - 225/50 VR16 (optional after exhaustion no. **112472**) Not for **US**
3	**105069**	5	Valvola per copertura tubless	Valve for tubless tyre
4	**108947**	4	Coppa per ruota	Wheel cover
5	**108843**	20	Colonnetta per ruota	Wheel stud
6	**108851**	-	Contrappeso gr. 10	Counter weight 10 gr.
7	**120065**	4	Anello di tenuta	Sealing ring
8	**127378**	1	Ruota di scorta 3 1/4 B x 18" No per **GD - SA - AUS** Vale dal	Spare rim 3 1/4 B x 18" Not for **RHD - SA - AUS** Until to
9	**133737**	1	Ruota di scorta 3 1/4 B x 18" (Nera) Vale dal	Spare rim ' 1/4 B x 18" (Black) Starting from
9	**123253**	1	Copertura per ruota di scorta Good Year T 105/80 R 18 Dopo esaurimento e fino al vale n. **130273**	Spare tyre Good Year T 105/80 R 18 After exhaustion and until to use no. **130273**
9	**133817**	1	Copertura per ruota di scorta Good Year T 105/80 R 18 vale dal	Spare tyre Good Year T 105/80 R 18 Until to
9	**134123**	1	Copertura per ruota di scorta MICHELIN 115/85 R 18 In alternativa n. **133817**	Spare tyre MICHELIN 115/85 R 18 In alternative no. **133817**
9	**130273**	1	Copertura per ruota di scorta Good Year T 105/80 R 18 Per - **J - AUSTRIA 87**	Spare tyre Good Year T 105/80 R 18 For - **J - AUSTRIA 87**
9	**123859**	1	Copertura per ruota di scorta MICHELIN 115/85 R 18 In alternative n 130273 No per **USA**	Spare tyre MICHELIN 115/85 R 18 In alternative no **130273** Not for **US**

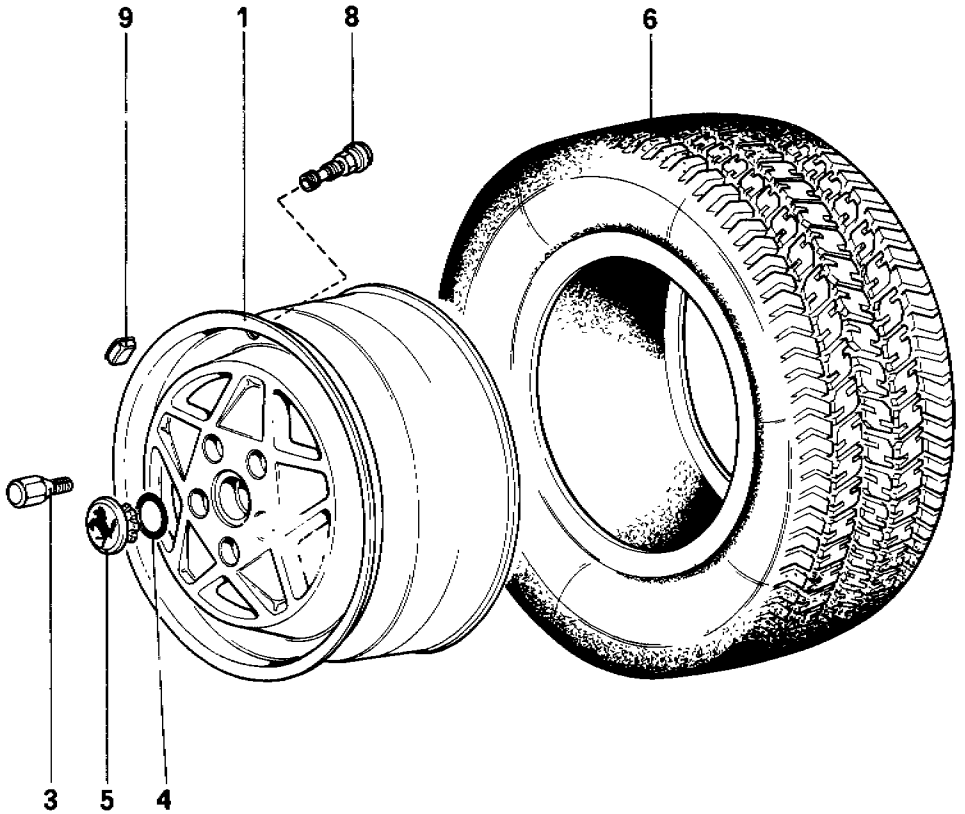

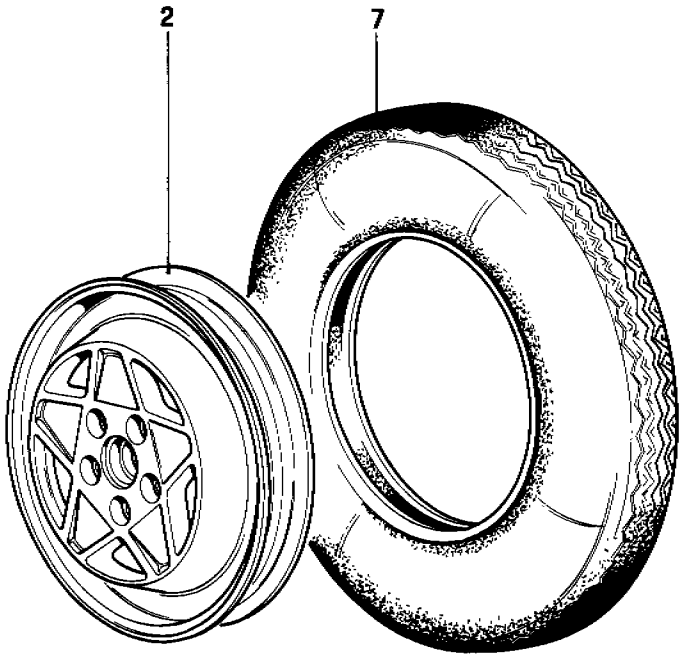

08619

TAVOLA 51

Rif.	Dis. No. Part No.	Q.ty	DENOMINAZIONE	DESCRIPTION
1	**137079**	-	Ruota anteriore - 7J x 16"	Front rim - 7J x 16"
-	**130905**	-	Ruota posteriore - 8J x 16"	Rear rim - 8J x 16"
2	**136861**	-	Ruota di scorta 3 1/4B x 18" No per **CH-GD-SA**	Spare rim 3 1/4B x 18" Not for **CH-RHD-SA**
3	**136226**	10	Colonnetta per ruota anteriore	Front wheel stud
-	**120503**	10	Colonnetta per ruota posteriore	Rear wheel stud
4	**120065**	4	Anello di tenuta	Sealing ring
5	**108947**	4	Coppetta per ruota	Wheel cover
6	**129866**	-	Copertura anteriore - Goodyear EAGLE 205/55 VR16 - No per **CH**	Front tyre - Goodyear EAGLE 205/55 VR16 - Not for **CH**
-	**124344**	-	Copertura posteriore - Goodyear EAGLE 225/55 VR16 - No per **CH**	Rear tyre - Goodyear EAGLE 225/55 VR16 - Not for **CH**
6	**137140**	-	Copertura anteriore - MICHELIN MXX 205/55 VR16 - In alternativa al n **129866** - No per **GD-CH-SA-USA-J**	Front tyre - MICHELIN MXX 205/55 VR16 - In alternative No. **129866** Not for **RHD-CH-SA-US-J**

Rif.	Dis. No. Part No	Q ty	DENOMINAZIONE	DESCRIPTION
-	**136195**	-	Copertura posteriore MICHELIN MXX 225 VR16 - In alternativa al n.**124344** -No per **GD-CH-SA-USA-J**	Rear tyre- MICHELIN MXX 225/50 VR16 In alternative no. **124344** - Not for **RHD-CH-SA-US-J**
6	**136029**	-	Copertura anteriore Pirelli P700 (A richiesta) - No per **USA-AUS-J**	Front tyre- Pirelli P700 (Optional) Not for **US-AUS-J**
-	**136030**	-	Copertura posteriore Pirelli P700 (A richiesta) - No per **USA-AUS-J**	Rear tyre- Pirelli P700 (Optional) Not for **US-AUS-J**
7	**133817**	1	Copertura per ruota di scorta Goodyear T 105/80 R18 - No per **USA-GD-CH**	Spare wheel tyre Goodyear T 105/80 R18 - Not for **US-RHD-CH**
-	**134123**	-	Copertura per ruota di scorta Michelin 115 R18 - No per **USA-GD-CH**	Spare wheel tyre Michelin 115/85 R18 Not for **US-RHD-CH**
8	**105069**	5	Valvola	Valve
9	**108851**	-	Contrappeso gr. 10	Counter weight gr. 10

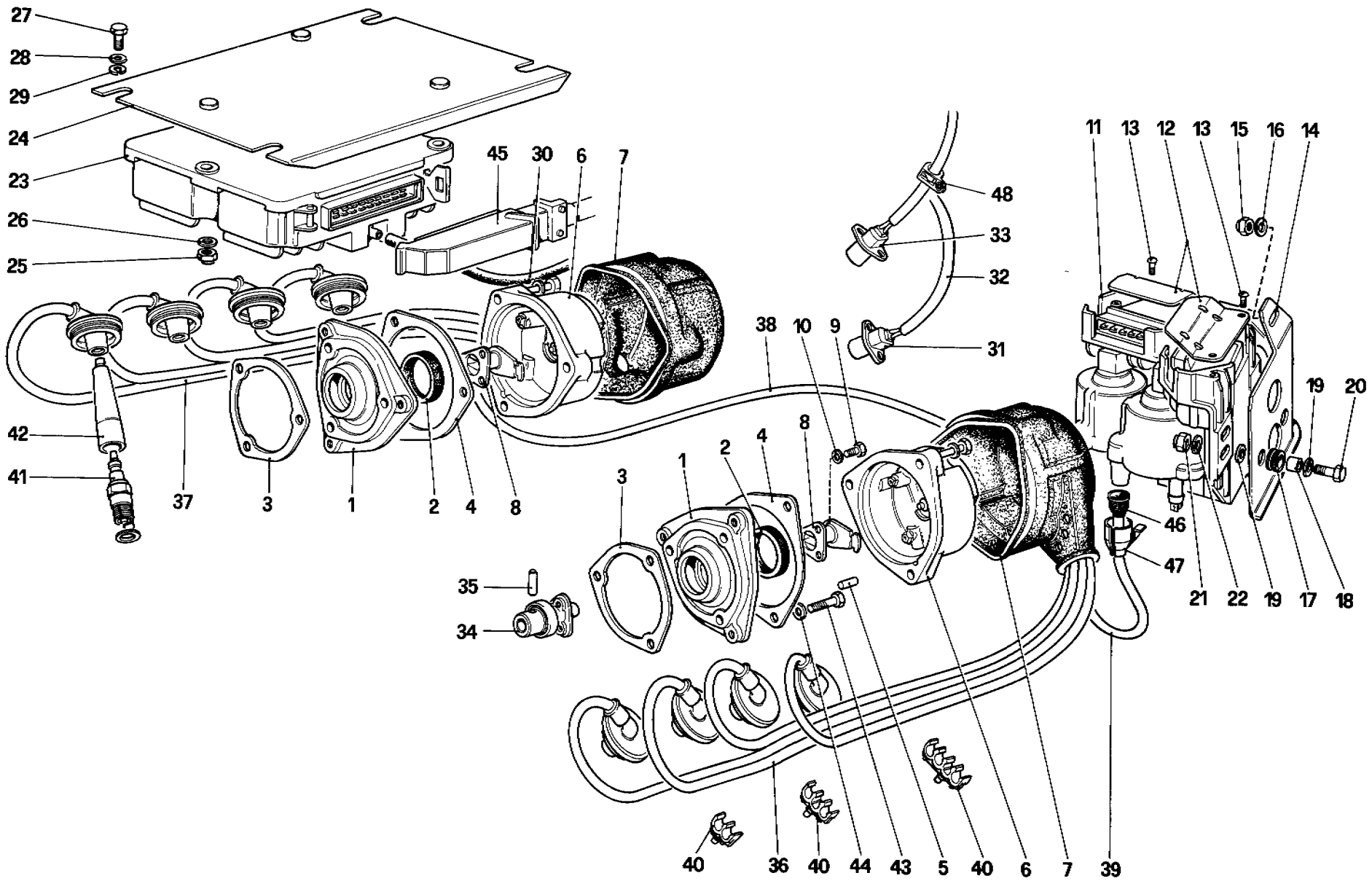

08732

328 / 328 GTB / GTS

ACCENSIONE MOTORE

ENGINE IGNITION

TAV. 52

DATA: OTTOBRE 88

TAVOLA 52

Rif	Dis. No. Part No.	Q.ty	DENOMINAZIONE	DESCRIPTION
1	133100	2	Supporto calotta distributore	Cap distributor support
2	132453	2	Anello di tenuta	Sealing ring
3	117261	2	Guarnizione - No per **C8**	Gasket - Not for **C8**
3	134956	2	Guarnizione - Per **C8**	Gasket - For **C8**
4	119409	2	Guarnizione	Gasket
5	10331111	2	Grano	Dowel
6	115518	2	Calotta distributrice	Distributor cap
7	118889	2	Cuffia protezione calotta	Distributor boot
8	126139	2	Spazzola rotante	Rotor arm
9	10444521	6	Vite	Screw
10	12544071	6	Rondella	Washer
11	127134	2	Modulo di potenza completo di bobina	Power module with coil
			Dopo esaurimento vale n. **124273**	After exhaustion use no. **124273**
12	128169	2	Protezione	Protection
13	15921807	4	Vite	Screw
14	127136	1	Supporto bobine - Vale fino a	Coil support
14	136940	1	Supporto bobine - Vale fino a	Coil support
15	12574211	2	Dado	Nut
16	14496401	2	Rondella	Washer
17	103549	4	Boccola antivibrante	Bush vibration damping
18	103550	4	Distanziale	Spacer
19	12643701	8	Rondella	Washer
20	10902821	3	Vite	Screw
-	10903021	1	Vite	Screw
21	12574211	4	Dado	Nut
22	14496401	4	Rondella	Washer
23	127422	1	Centralina elettronica di accensione	Electronic ignition module
24	127138	1	Piastra fissaggio centralina - No per **USA** e **C8**	Plate - Not for **US** and **C8**
24	127918	1	Piastra fissaggio centralina - Solo per **USA** e **C8**	Plate - For **US** and **C8**
25	12574211	3	Dado	Nut
26	14496401	3	Rondella	Washer

Rif	Dis. No Part No	Q.ty	DENOMINAZIONE	DESCRIPTION
27	10902021	4	Vite	Screw
28	12643701	4	Rondella	Washer
29	106850	4	Rondella	Washer
30	129969	1	Tubo	Pipe
31	128364	1	Sensore punto morto superiore	TDC sensor
32	128365	1	Tubo color nero	Black pipe
33	119052	1	Sensore velocità angolare	Angular speed sensor
34	126166	2	Innesto	Coupling
			Dopo esaurimento vale n. **133063**	After exhaustion use no. **133063**
35	132355	2	Spina	Pin
36	118826	1	Assieme cavi candele Sx.	Cables, left spark plugs
37	118827	1	Assieme cavi candele Dx.	Cables, right spark plugs
38	119356	1	Cavo bobina distributore Dx.	Cable coil right distributor
39	128166	1	Cavo bobina distributore Sx.	Cable coil left distributor
40	121788	4	Molletta supporto cavi (4 cavi)	Small clip for cable support
-	121789	2	Molletta supporto cavi (3 cavi)	Small clip for cable support
-	121790	2	Molletta supporto cavi (2 cavi)	Small clip for cable support
41	124274	8	Candela di accensione (CHAMPION)	Spark plug (CHAMPION)
			Dopo esaurimento vale n. **131922**	After exhausiton use no. **131922**
41	131121	8	Candela di accensione (CHAMPION)	Spark plug (CHAMPION)
			In alternativa	In alternative
41	130965	8	Candela di accensione (BOSCH)	Spark plug (BOSCH)
			In alternativa	In alternative
42	126699	8	Prolunga	Extension
42	138261	8	Prolunga	Extension
			Per **USA** e **CH**	For **US** and **CH**
43	10902321	2	Vite	Screw
44	11197771	2	Rondella	Washer
45	61916900	1	Connettore a 25 vie	25 way connector
46	122970	2	Cappuccio	Cover
47	129620	2	Protezione	Cover protection
48	129544	1	Fascetta	Clamp
			Dalla vettura n. **63027**	From car no. **63027**

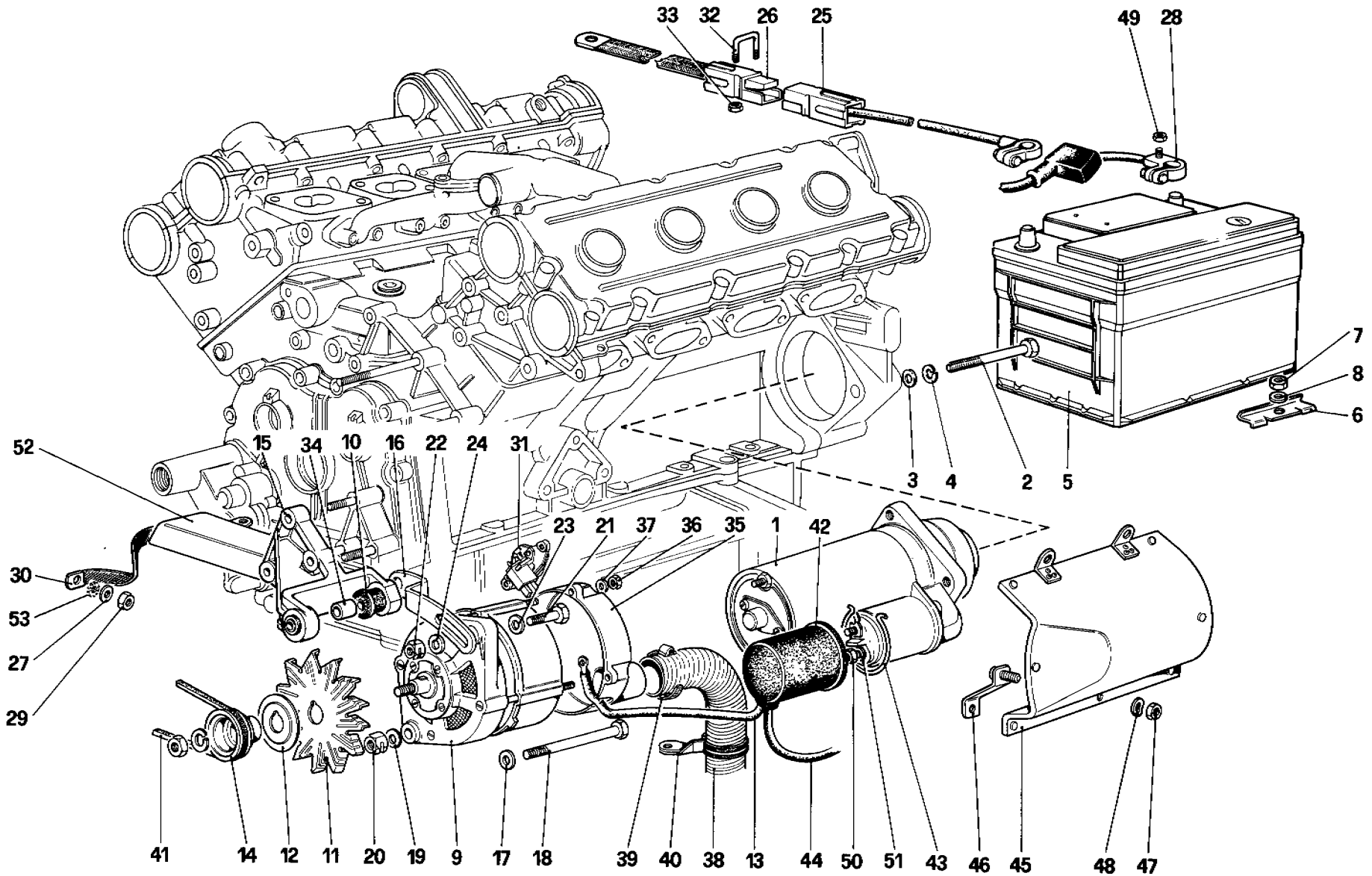

080927

328 / 328 GTB / GTS

GENERAZIONE DI CORRENTE

ELECTRIC GENERATING SYSTEM

TAV. 53

DATA: OTTOBRE 88

TAVOLA 53

Rif.	Dis. No. Part No.	Q.ty	DENOMINAZIONE	DESCRIPTION
1	**120967**	1	Motorino avviamento (BOSCH)	Starter motor (BOSCH)
2	**16045121**	3	Bullone fissaggio motorino	Fixing bolt
3	**11198071**	3	Rondella	Washer
4	**10519621**	3	Rondella	Washer
5	**118060**	1	Batteria 12V 66AH 300A In alternativa vale n. **61933900**	Battery 12V 66AH 300A In alternative use no. **61933900**
6	**106525**	1	Staffa	Bracket
7	**16100811**	1	Dado	Nut
8	**106852**	1	Rondella	Washer
9	**121761**	1	Alternatore BOSCH 85A	Alternator BOSCH 85A
10	**117969**	2	Boccola elastica	Elastic bush
11	**118802**	1	Ventola	Fan
12	**114305**	1	Rondella distanziale	Washer
13	**121188**	1	Cavi collegamento generatore	Generator connecting cables
14	**123708**	1	Puleggia	Pulley
15	**124655**	1	Supporto alternatore	Support for alternator
16	**117937**	1	Staffa di regolazione	Plate for regulation
17	**13550421**	1	Rondella	Washer
18	**15972921**	1	Bullone	Bolt
19	**12601471**	1	Rondella	Washer
20	**117702**	1	Dado	Nut
21	**11343821**	1	Vite	Screw
22	**117702**	1	Dado	Nut
23	**13550421**	1	Rondella	Washer
24	**105391**	1	Rondella	Washer
25	**115660**	1	Cavo della batteria al blocchetto stacca batteria	Cable from battery to battery switch
26	**115667**	1	Treccia in rame stacca batteria massa telaio	Copper braid from battery terminal to earth chassis
27	**10615671**		Rondella	Washer
28	**61804100**	1	Cavo batteria motorino	Cable from battery to starter motor

Rif.	Dis. No. Part No	Q.ty	DENOMINAZIONE	DESCRIPTION
29	**16100821**	1	Dado	Nut
30	**115668**	1	Cavo di massa motore	Earth cable for engine
31	**121840**	1	Regolatore di tensione	Voltage regulator
32	**116591**	1	Cavallotto fissaggio cavo motorino	Fixing plate of cable for motor
33	**12574011**	2	Dado	Nut
34	**124678**	1	Boccola	Nut
35	**121837**	1	Convogliatore aria	Air conveyor
36	**15896421**	4	Dado	Nut
37	**12601171**	4	Rondella	Washer
38	**121190**	1	Tubo	Pipe
39	**12180090**	1	Fascetta	Clamp
40	**121839**	1	Fascetta	Clamp
41	**123709**	1	Cinghia comando alternatore Dopo esaur. vale n. **130493**	Alternator control belt After exhaustion use no. **130493**
42	**113990**	1	Cappuccio di protezione	Cover protection
43	**14560287**	1	Anello di fermo	Ring
44	**61912600**	1	Cavo dal motorino al connettore sul motore	Cable to starter motor from engine connector
45	**107038**	1	Paratia per motorino No per **USA - CH** e **SA**	Shield panel Not for **US - CH** and **SA**
46	**107039**	1	Staffa No per **USA - CH** e **SA**	Bracket Not for **US - CH** and **SA**
47	**15896211**	1	Dado No per **USA - CH** e **SA**	Nut Not for **US - CH** and **SA**
48	**12543701**	1	Rondella No per **USA - CH** e **SA**	Washer Not for **US - CH** and **SA**
49	**16104411**	1	Dado	Nut
50	**16100811**	1	Dado	Nut
51	**10516670**	1	Rondella	Washer
52	**108304**	1	Paratia - Solo per **USA - CH** e **SA**	Shield panel - For **US - CH** and **SA**
53	**10615479**	2	Rondella	Washer

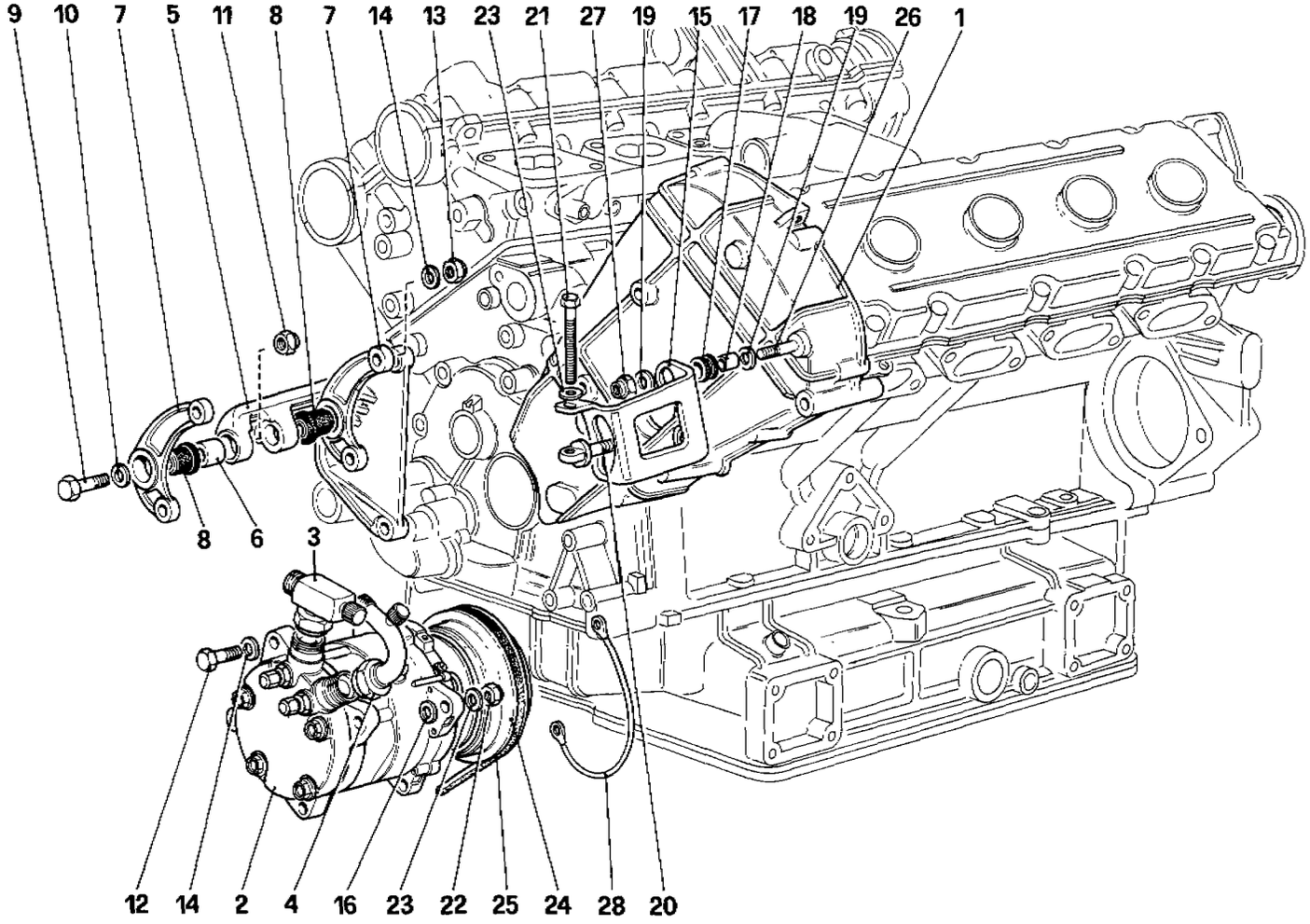

09509

328 / 328
GTB / GTS

COMPRESSORE ARIA CONDIZIONATA E COMANDI (Non vale per Versione USA e SA)

AIR CONDITIONING COMPRESSOR AND CONTROLS (Not for US and SA Version)

TAV. 54

DATA: OTTOBRE 88

TAVOLA 54

Rif	Dis No. Part No.	Q.ty	DENOMINAZIONE	DESCRIPTION
1	**124681**	1	**Cater Sx. completo**	**Left, cover complete**
2	**121966**	1	Compressore (Sankyo SD 507)	Compressor (Sankyo SD 507)
3	**124333**	1	Roccordo di aspirazione	Inlet union
4	**124335**	1	Raccordo di scarico	Exhaust union
5	**123698**	1	Supporto compressore	Support
6	**123707**	1	Distanziale	Spacer
7	**123699**	2	Staffa intermedia	Bracket
8	**117969**	2	Boccola elastica	Elastic bush
9	**11343821**	2	Vite	Screw
10	**14496621**	2	Rondella	Washer
11	**12575611**	2	Dado	Nut
12	**11307021**	4	Vite	Screw
13	**12574511**	4	Dado	Nut
14	**14496621**	8	Rondella	Washer

Rif.	Dis. No. Part No	Q ty	DENOMINAZIONE	DESCRIPTION
15	**123704**	1	Staffa regolazione cinghia	Bracket
16	**14496621**	1	Rondella	Washer
17	**123701**	2	Isolante	Insulation
18	**123702**	2	Boccola	Bush
19	**108283**	4	Rondella	Washer
20	**123188**	1	Perno filettato	Pin
21	**125668**	1	Vite	Screw
22	**16104111**	1	Dado	Nut
23	**14496521**	2	Rondella	Washer
24	**122422**	1	Giunto elettromagnetico	Electro - magnetic clutch
25	**124108**	1	Cinghia comando compressore	Control belt for compressor
26	**13449521**	1	Prigioniero	Stud
27	**12574511**	2	Dado	Nut
28	**108043**	1	Cavetto di massa	Earth cable

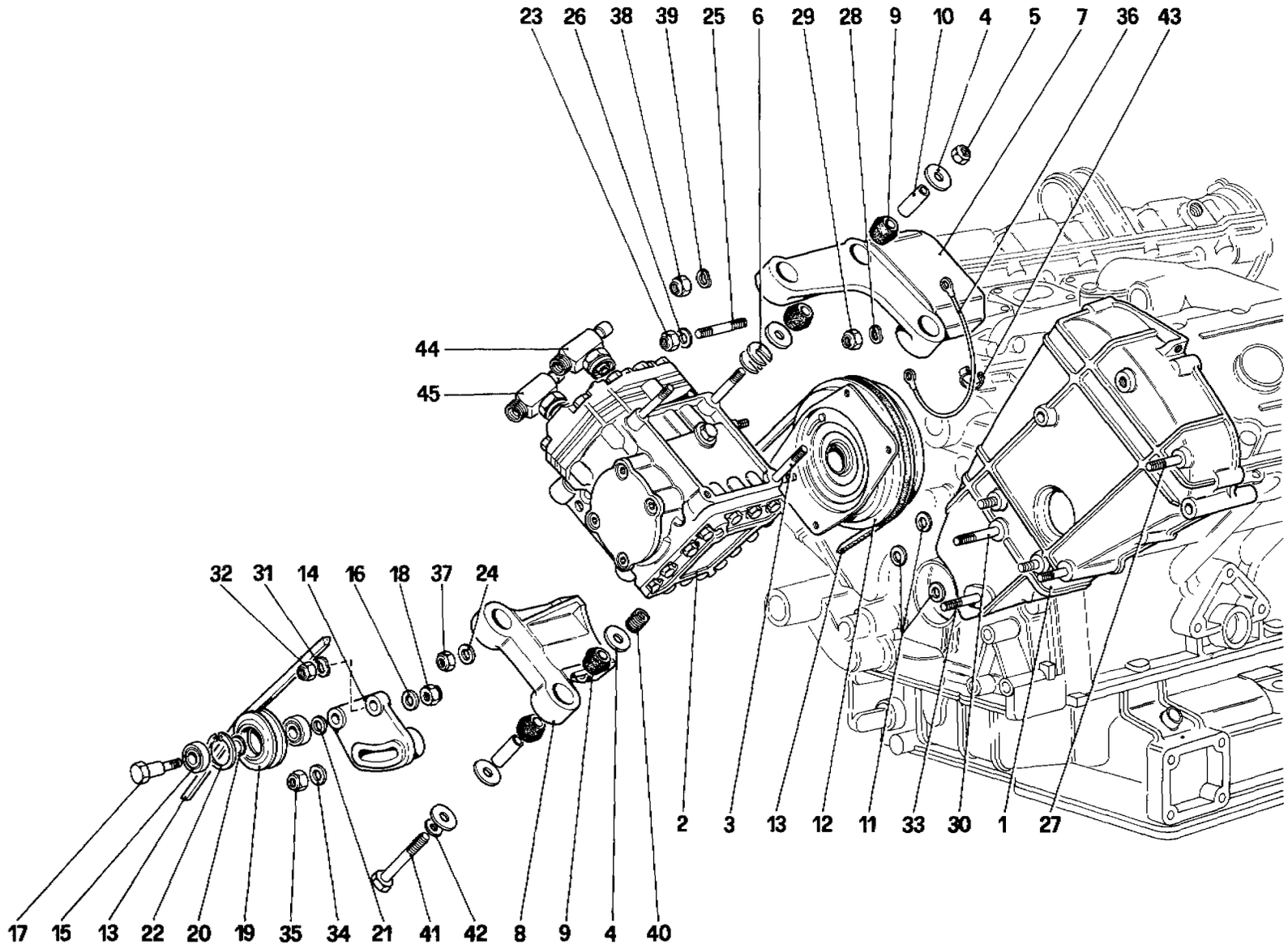

09510

328/328 GTB/GTS

COMPRESSORE ARIA CONDIZIONATA E COMANDI (Per Versione USA e SA)

AIR CONDITIONING COMPRESSOR AND CONTROLS (For US and SA Version)

TAV. 55

DATA: OTTOBRE 88

TAVOLA 55

Rif	Dis. No. Part No	Q.ty	DENOMINAZIONE	DESCRIPTION
1	117438	1	**Carter Sx. completo**	**Left, cover complete**
2	115776	1	Compressore (York 206)	Compressor (York 206)
3	105044	2	Prigioniero	Stud
4	108051	10	Rondella tranciata	Sheared washer
5	12574511	3	Dado autobloccante	Selflocking nut
6	105039	6	Rondella (di eventuale montaggio)	Washer (possible fitting)
7	108050	1	Supporto superiore	Upper support
8	108056	1	Supporto inferiore	Lower support
9	107335	10	Supporto in gomma	Rubber support
10	108052	5	Tubetto distanziale	Spacer tube
11	107835	3	Rondella distanziale fra carter e supporto inferiore	Washer between cover and lower support
12	105148	1	Giunto con rotazione antiorario	Joint, anticlockwise rotation
13	105046	1	Cinghia comando compressore	Control belt for compressor
14	105051	1	Supporto galoppino tendicinghia	Support
15	105038	2	Cuscinetto	Bearing
16	103025	1	Rondella	Washer
17	105048	1	Perno per supporto	Pin for support
18	16105121	1	Dado autobloccante	Selflocking nut
19	121405	1	Puleggia per tendicinghia	Pulley for belt stretcher
20	107841	1	Distanziale interno	Inner spacer
21	107842	1	Distanziale	Spacer
22	11059075	1	Anello seeger	Seeger ring
23	12574511	1	Dado autobloccante	Selflocking nut

Rif.	Dis. No. Part No	Q.ty	DENOMINAZIONE	DESCRIPTION
24	107993	1	Rondella	Washer
25	13546621	1	Prigioniero fissaggio supporto superiore al carter	Stud fixing upper support to cover
26	12601471	1	Rondella	Washer
27	13517221	1	Prigioniero per supporto superiore	Stud for upper support
28	12601371	1	Rondella	Washer
29	16104111	1	Dado autobloccante	Selflocking nut
30	13449921	1	Prigioniero	Stud
31	12601471	1	Rondella	Washer
32	12574511	1	Dado autobloccante	Selflocking nut
33	13517421	1	Prigioniero fissaggio tendicinghia	Stud for belt stretcher
34	13550321	1	Rondella	Washer
35	16104111	1	Dado autobloccccante	Selflocking nut
36	108043	1	Cavetto di massa	Earth cable
37	12575621	1	Dado autobloccccante	Selflocking nut
38	12575621	1	Dado autobloccccante	Selflocking nut
39	107993	1	Rondella	Washer
40	13526070	2	Heli - coil	Heli - coil
41	123514	2	Bullone	Bolt
42	106853	2	Rondella	Washer
43	110381	3	Fascetta	Clam
44	123722	1	Raccordo di scarico	Exhaust union
45	123721	1	Raccordo di aspirazione	Inlet union

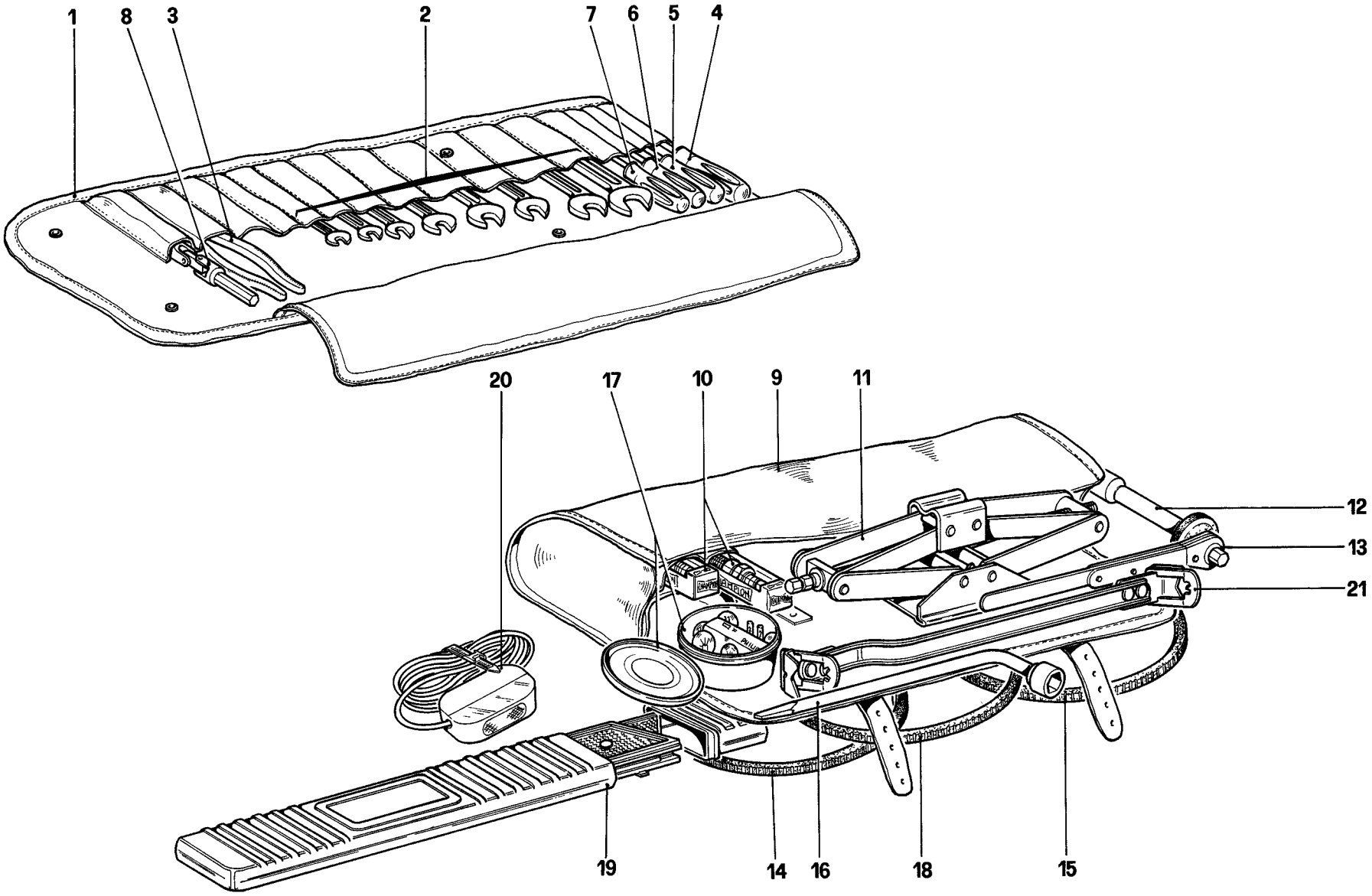

09723

328 / 328
GTB / GTS

DOTAZIONE ATTREZZI

TOOL - KIT

TAV. 56

DATA: OTTOBRE 88

TAVOLA 56

Rif.	Dis. No. Part No.	Q ty	DENOMINAZIONE	DESCRIPTION
1	**127589**	1	Valigetta per attrezzi contenente	Box , containing:
2	**114440**		Serie chiavi fisse	Set of spanners
3	**101515**	1	Pinza universale da 180 mm.	Pliers, 180 mm.
4	**101516**	1	Cacciavite per viti ad intaglio da 150 mm.	Screwdriver, 150 mm.
5	**101517**	1	Cacciavite per viti ad intaglio da 120 mm.	Screwdriver, 120 mm.
6	**101518**	1	Cacciavite tipo Philips per viti fino a ø 4 mm.	Philips screwdriver up to ø 4 mm.
7	**101519**	1	Cacciavite tipo Philips per viti da ø 5 a 9 mm.	Philips screwdriver from ø 5 to 9 mm.
8	**127590**	1	Chiave estrazione candele	Spanner for spark plug
9	**129183**	1	Trousse in finta pelle nera contenente attrezzi d'emergenza composto di. No per **F** e **USA**	Bag, black imitation leather containing first aid tools Not for **F** and **US**
9	**129248**	1	Trousse in finta pelle nera contenente attrezzi d'emergenza composto di Per **F**	Bag black imitation leather containing first aid tools For **F**
9	**129191**	1	Trousse in finta pelle nera contenente attrezzi d'emergenza composto di Per **USA**	Bag, black imitation leather containing first aid tools. For **US**
10	**131922**	2	Candele d'accensione (CHAMPION A - 6G)	Sparking plugs (CHAMPION A - 6G)
10	**130965**	2	Candele d'accensione - In alternativa (BOSCH X 4 CS)	Sparking plugs - In alternative (BOSCH X 4 CS)
			I particolari n. **2 - 3 - 4 - 5 - 6 - 7** non sono forniti a ricambio ma con il complessivo **127589**	Items nos. **2 - 3 - 4 - 5 - 6 - 7** are not supplied as spare sparts but only with unit **127589**

Rif.	Dis No Part No	Q.ty	DENOMINAZIONE	DESCRIPTION
11	**106530**	1	Martinetto sollevamento vettura tipo 232 F	Jack, type 232 F
12	**106531**	1	Chiave a bussola per avviamento a mano martinetto	Socket spanner for jack
13	**106532**	1	Chiave a cricchetto zinco cromata	Ratchet spanner, zinc plated
14	**124108**	1	Cinghia comando compressore No per **USA**	Compressor belt Not for **US**
14	**105046**	1	Cinghia comando compressore Solo per **USA**	Compressor belt For for **US**
15	**123709**	1	Cinghia comando alternatore Dopo esaurimento vale n. **130493**	Alternator belt After exhaustion use no. **130493**
16	**106877**	1	Chiave per ruote	Spanner for wheels
17	**127424**	1	Contenitore lampade e fusibili completo Non vale per **F** e **USA**	Bulb and fuses box. complete Not for **F** and **US**
17	**129194**	1	Contenitore lampade e fusibili completo Per **F**	Bulb and fuses box, complete For **F**
17	**127823**	1	Contenitore lampade e fusibili completo Per **USA**	Bulb and fuses box, complete For **US**
18	**121655**	1	Cinghia comando pompa acqua	Water pump belt
19	**106879**	1	Triangolo di segnalazione No per **USA**	Warning device Not for **US**
20	**40179202**	1	Lampada di soccorso (nel cassetto porta oggetti)	Emergency lamp (in the glove box)
21	**116832**	1	Arpione sollevamento battteria	Hook for battery

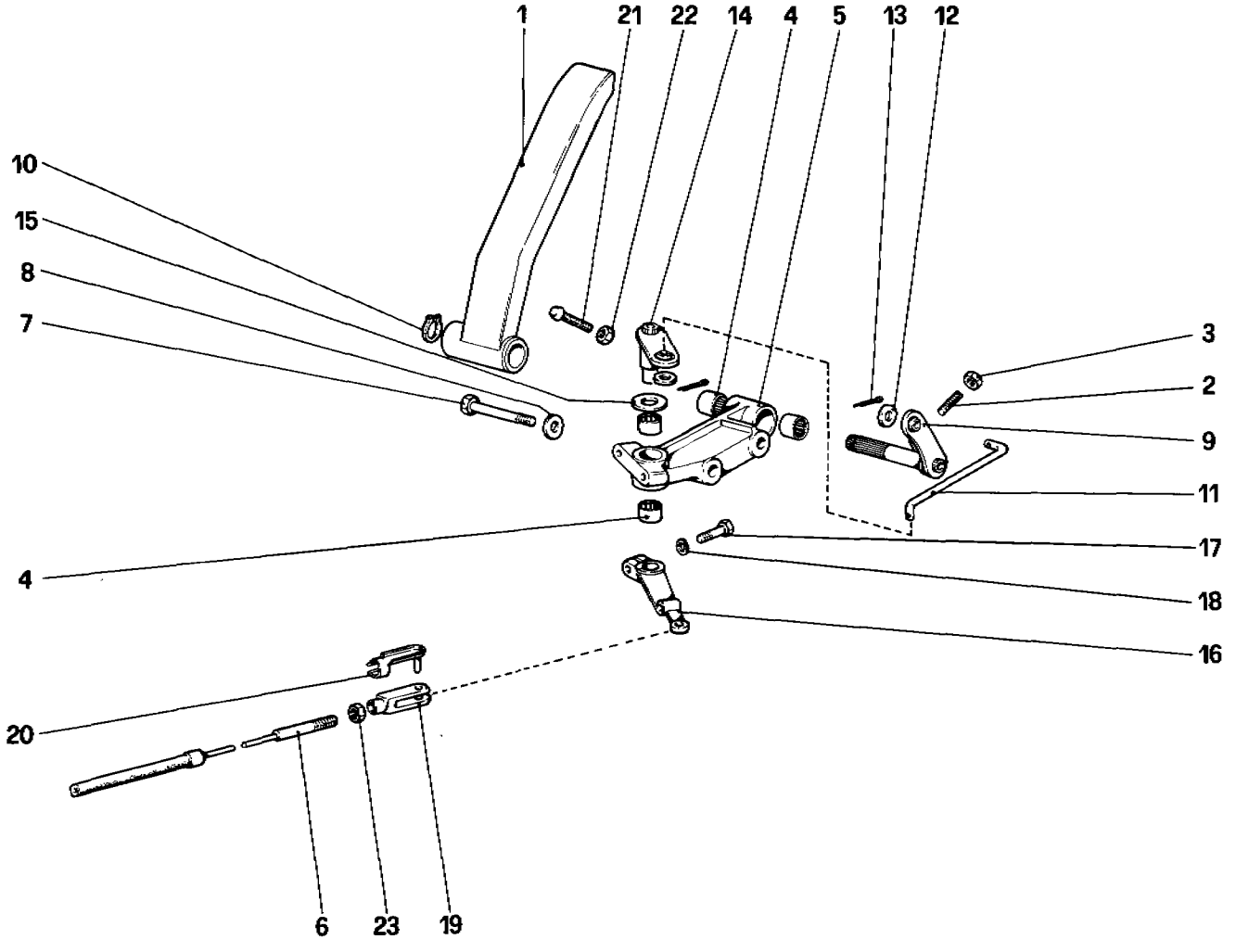

90860

328 / 328 GTB / GTS

COMANDO ACCELERATORE

THROTTLE CONTROL

TAV. 57

DATA: OTTOBRE 88

TAVOLA 57

Rif.	Dis. No. Part No.	Q.ty	DENOMINAZIONE	DESCRIPTION
1	138438	1	Pedale acceleratore	Accelerator pedal
2	13708910	1	Vite di registro	Adjust screw
3	15896411	1	Controdado per registro	Locknut
4	101677	4	Astuccio a rullini	Roller cage
5	110933	1	Supporto pedale	Support for accelerator pedal
6	120498	1	Cavo comando acceleratore	Control cable for accelerator
7	16136321	2	Vite fissaggio supporto	Screw
8	12601371	2	Rondella	Washer
9	138441	1	Perno a leva rinvio	Pin
10	11066076	1	Anello seeger	Seeger ring
11	106297	1	Tirante di rinvio	Tie rod
12	12643701	2	Rondella	Washer

Rif.	Dis. No. Part No	Q ty	DENOMINAZIONE	DESCRIPTION
13	10734201	2	Copiglia	Split pin
14	107158	1	Perno e leva rinvio superiore	Pin
15	107826	1	Rondela di rasamento	Shim
16	110934	1	Leva inferiore	Lower lever
17	16043421	1	Vite	Screw
18	106852	1	Rondella elastica	Washer
19	100655	1	Forcella per flessibile	Fork
20	100656	1	Perno con molletta	Pin with strap
21	100640	1	Vite registro pedale	Adjust screw
22	16102311	1	Controdado	Locknut
24	10752911	1	Contradado per flessibile	Locknut

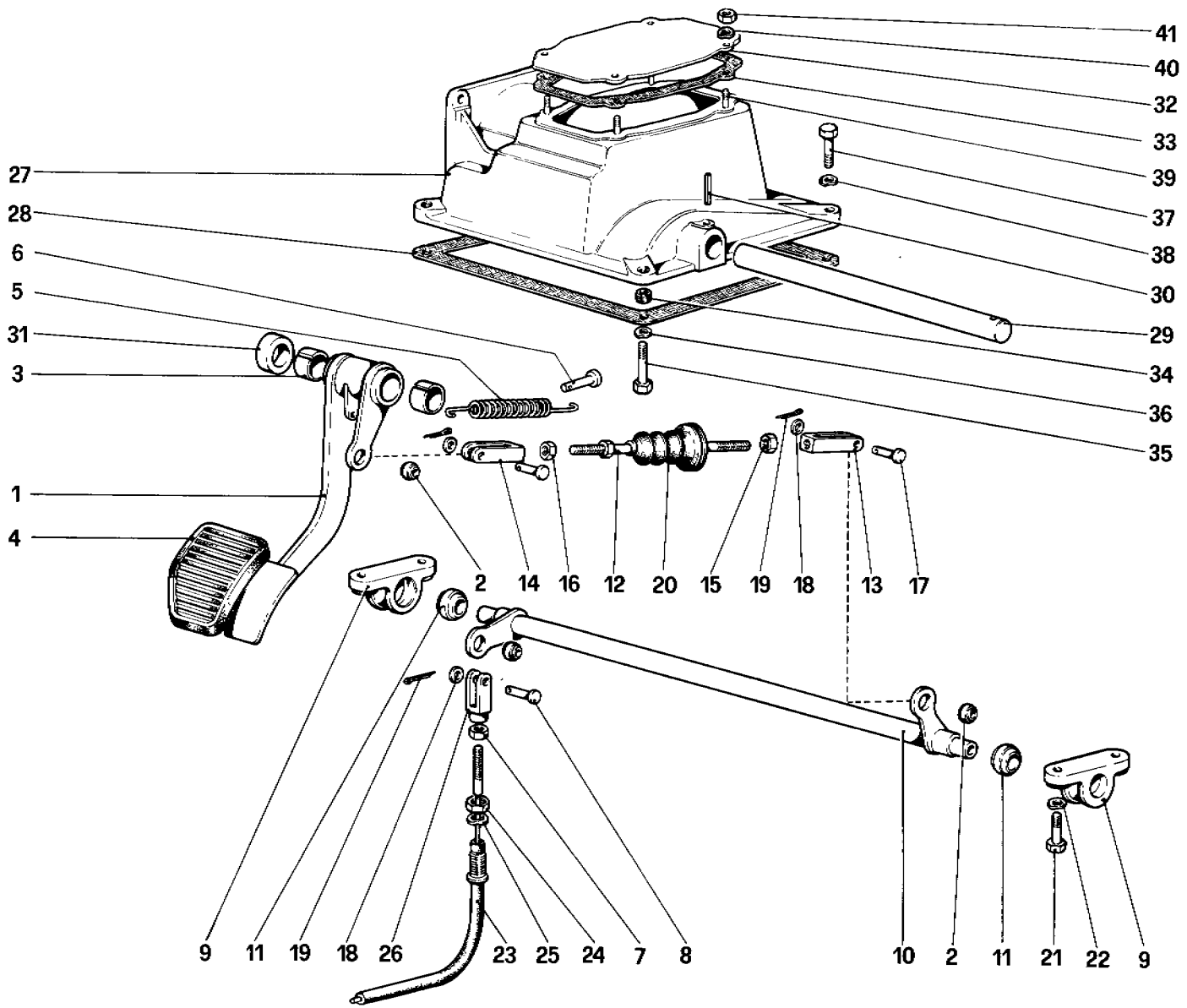

090605

328 / 328 GTB / GTS

PEDALIERA COMANDO FRIZIONE - Vetture senza Antiskid

PEDAL BOARD - CLUTCH CONTROL - For car without Antiskid system

TAV. 58

DATA: OTTOBRE 88

TAVOLA 58

Rif.	Dis. No. Part No.	Q ty	DENOMINAZIONE	DESCRIPTION
1	116513	1	Pedale frizione - Per **AUS** vale n. **136835**	Clutch pedal - For **AUS** use no. **136835**
2	100423	3	Snodo sferico	Ball joint
3	103163	2	Boccola	Bush
4	106949	1	Gommino protezione pedale	Pedal cover
4	132818	1	Gommino protezione pedale Per **AUS**	Pedal cover For **AUS**
5	117374	1	Molla richiamo pedale	Return spring
6	104896	1	Perno ritegno molla	Pin
7	100861	1	Controdado	Locknut
8	103218	1	Perno	Pin
9	106070	2	Supporto albero rinvio	Support
10	106751	1	Albero di rinvio	Return camshaft
11	106102	2	Snodo sferico	Ball joint
12	108343	1	Tirante	Tie rod
13	106901	1	Forcellino (filetto Sx)	Fork. left thread
14	106594	1	Forcellino (filetto Dx.)	Fork. right thread
15	16102911	1	Dado (filetto Sx.)	Nut. left thread
126	16102311	1	Dado (filetto Dx.)	Nut right thread
17	10004910	2	Perno	Pin
18	12639701	3	Rondella	Washer
19	10734201	3	Copiglia	Split pin
20	106120	1	Soffietto	Bellows
21	16135921	4	Bullone	Bolt
22	12601371	4	Rondella	Washer

Rif.	Dis No. Part No	Q ty	DENOMINAZIONE	DESCRIPTION
23	108342	1	Cavo comando frizione	Clutch control cable
24	16103611	1	Dado	Nut
25	12601571	1	Rondella	Washer
26	108575	1	Forcellino	Fork
-	107878	1	***Supporto pedaliera completo***	***Pedal support, complete***
27	106069	1	Supporto pedaliera Col complessivo n. **107878**	Pedal support With assembly no. **107878**
28	106109	1	Guarnizione (Dopo esaurimento vale n **133848**)	Gasket (After exhaustion use no. **133848**)
29	104900	1	Perno supporto pedali	Pin
30	104901	1	Spina	Plug
31	106110	1	Distanziale	Spacer
32	104904	1	Coperchio supporto pedaliera	Cover
33	104905	1	Guarnizione	Gasket
34	105510	2	Heli - coil	Heli - coil
35	16043621	2	Bullone	Bolt
36	106852	2	Rondella	Washer
37	16139021	2	Bullone	Bolt
38	12601471	2	Rondella	Washer
39	11500021	4	Prigioniero	Stud
40	106850	4	Rondella	Washer
41	15896211	4	Dado	Nut

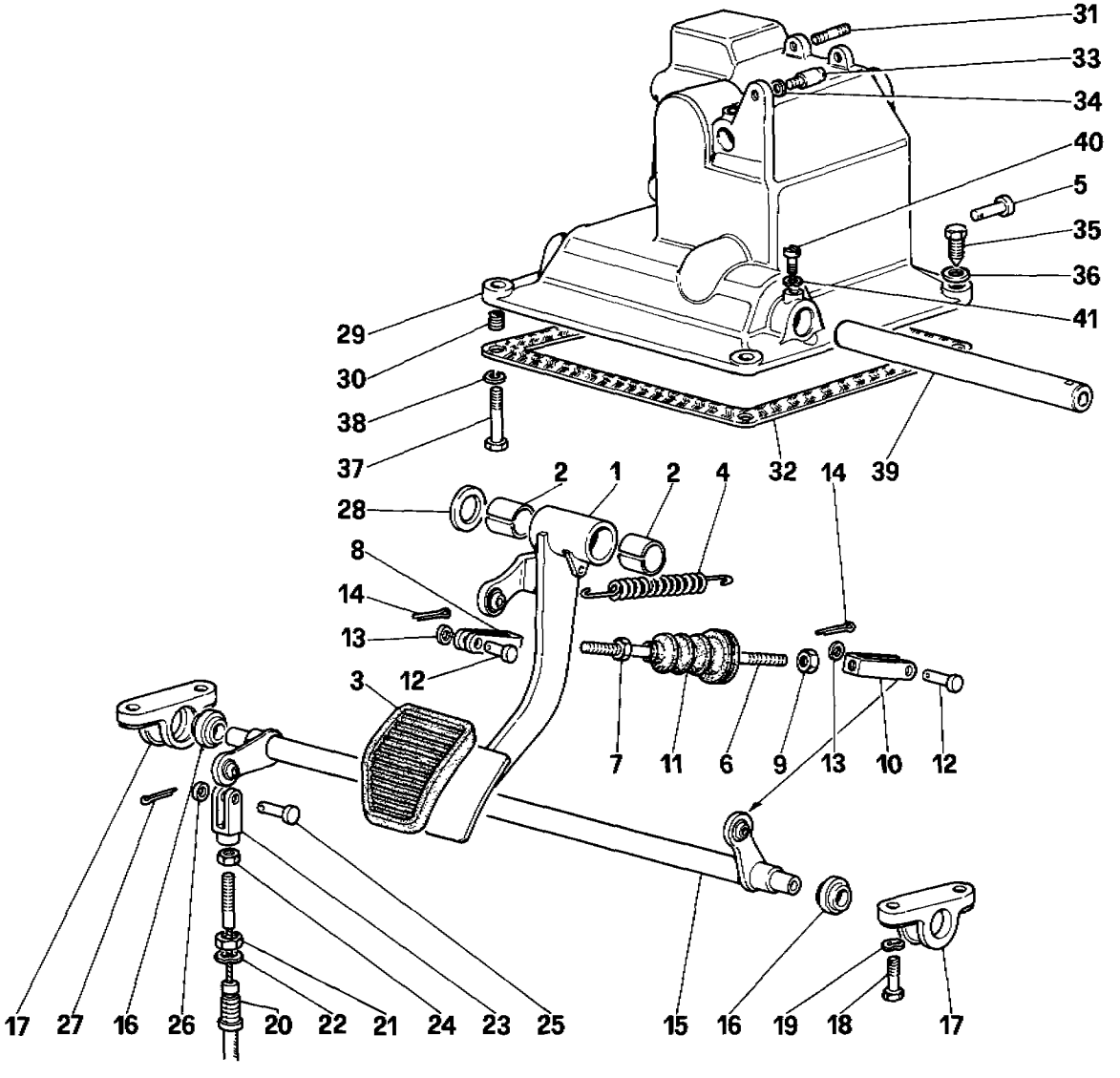

09913

328 / 328 GTB / GTS

PEDALIERA COMANDO FRIZIONE - Vetture con Antiskid

PEDAL BOARD - CLUTCH CONTROL - For car with Antiskid system

TAV. 59

DATA: OTTOBRE 88

TAVOLA 59

Rif.	Dis. No. Part No.	Q.ty	DENOMINAZIONE	DESCRIPTION
1	136786	1	Pedale frizione	Clutch pedal
2	103163	2	Boccola	Bush
3	132818	1	Gommino protezione pedale	Pedal cover
4	117374	1	Molla richiamo pedale	Return spring
5	129612	1	Perno	Pin
6	108343	1	Tirante	Tie rod
	16102311	1	Dado (filetto Dx.)	Nut (right thread)
7	106594	1	Forcellino (filetto Dx.)	Fork (right thread)
8	16102311	1	Dado	Nut
9	106901	1	Forcellino	Fork
10	106120	1	Soffietto	Bellows
11	10004910	2	Perno	Pin
12	12639701	2	Rondella	Washer
13	10734201	2	Copiglia	Split pin
14	136788	1	Albero di rinvio	Return camshaft
15	106102	2	Snodo sferico	Ball joint
16	136791	2	Supporto	Support
17	16043621	4	Vite	Screw
18	12601371	4	Rondella	Washer
19	136794	1	Cavo comando frizione	Clutch control cable
20				

Rif.	Dis. No. Part No	Q.ty	DENOMINAZIONE	DESCRIPTION
21	16103611	1	Dado	Nut
22	12601571	1	Rondella	Washer
23	108575	1	Forcellino	Fork
24	100861	1	Dado	Nut
25	103218	1	Perno	Pin
26	12639701	1	Rondella	Washer
27	10734201	1	Copiglia	Split pin
28	106083	1	Rondella di rasamento	Shim
29	136878	1	Supporto pedaliera	Pedal support
30	13525770	2	Heli - coil	Heli - coil
31	11500121	1	Prigioniero	Stud
32	133848	1	Guarnizione	Gasket
33	137144	1	Perno	Pin
34	106744	1	Rondella	Washer
35	16139021	2	Vite	Screw
36	12601479	2	Rondella	Washer
37	16043421	2	Vite	Screw
38	127496	2	Rondella	Washer
39	129954	1	Perno	Pin
40	13276121	1	Vite	Screw
41	12601279	1	Rondella	Washer

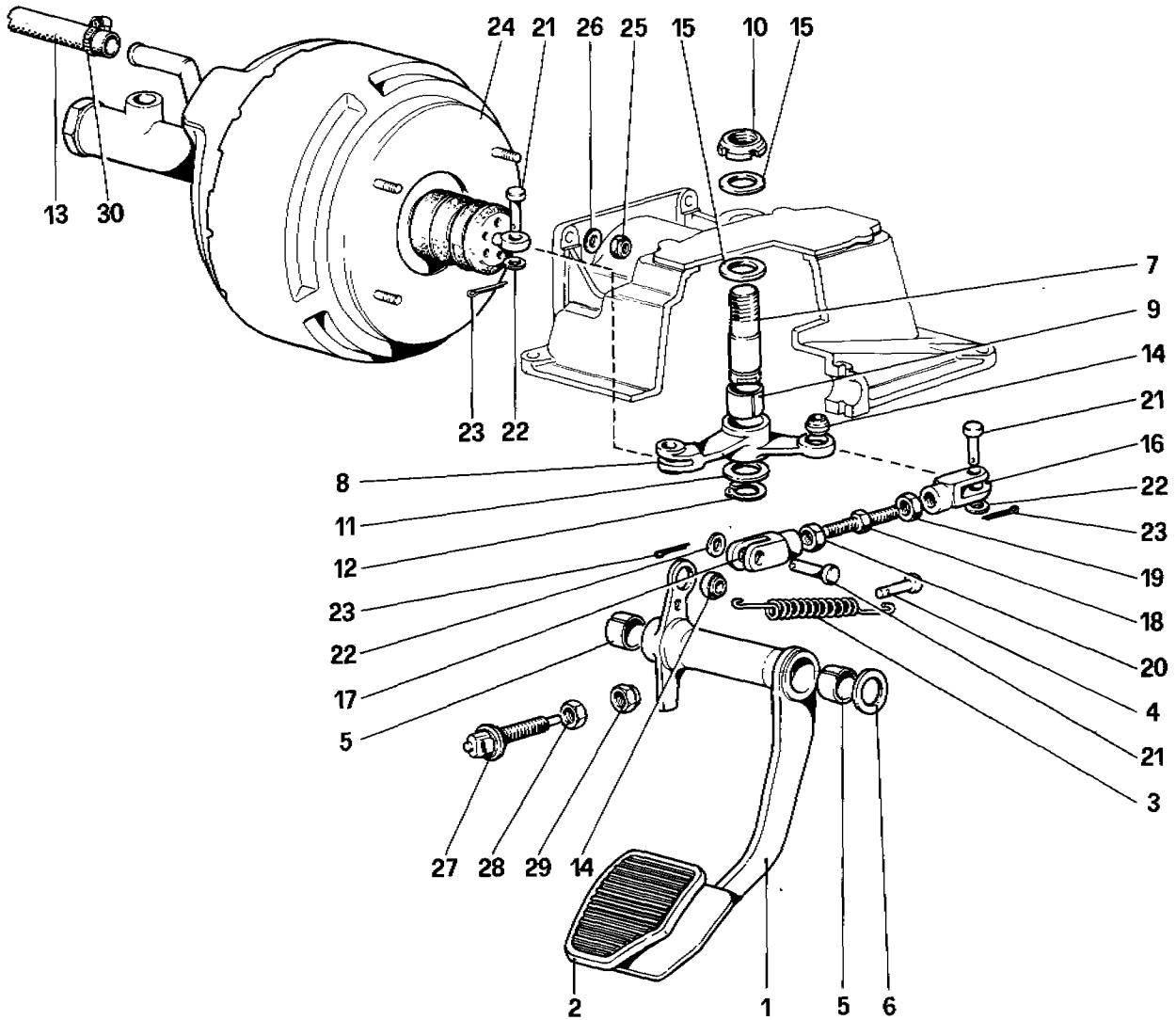

10004

328 / 328 GTB / GTS	*COMANDO IDRAULICO FRENI - Vetture senza Antiskid* *BRAKE HYDRAULIC SYSTEM - For car without Antiskid system*	**TAV. 60** DATA: OTTOBRE 88

TAVOLA 60

Rif	Dis. No. Part No.	Q ty	DENOMINAZIONE	DESCRIPTION
1	**108526**	1	Pedale freno - Per **AUS** vale n. **136834**	Brake pedal - For **AUS** use no. **136834**
2	**106950**	1	Gommino protezione pedale	Pedal cover
2	**132814**	1	Gommino protezione pedale Per **AUS**	Pedal cover For **AUS**
3	**104895**	1	Molla richiamo	Return spring
4	**104896**	1	Perno ritegno molla	Pin
5	**103163**	2	Boccola	Bush
6	**106083**	1	Rondella di rasamento	Shim
7	**106081**	1	Perno	Pin
8	**108313**	1	Leva rinvio	Lever
9	**100787**	1	Boccola	Bush
10	**106082**	1	Ghiera	Ring nut
11	**108382**	1	Distanziale	Spacer
12	**11066875**	1	Anello elastico	Seeger ring
13	**129230**	1	Tubo dal servofreno alla valvola non ritorno	Pipe vacuum servo to check valve
14	**100424**	2	Snodo sferico	Ball joint

Rif	Dis No Part No	Q ty	DENOMINAZIONE	DESCRIPTION
15	**106084**	2	Rondella	Washer
16	**104910**	1	Forcella (filetto Sx.)	Fork, left thread
17	**104911**	1	Forcella (filetto Dx.)	Fork, right thread
18	**104912**	1	Registro	Adjust
19	**11690911**	1	Dado filettatto Sx.	Nut, left thread
20	**10788711**	1	Dado filettato Dx	Nut, right thread
21	**10033411**	3	Perno	Pin
22	**103167**	3	Rondella	Washer
23	**10796301**	3	Copiglia	Split pin
24	**124515**	1	Servofreno Dopo esaur. vale n. **131009**	Brake booster After exhaustion use no **131009**
25	**16104411**	4	Dado	Nut
26	**12601371**	4	Rondella	Washer
27	**101663**	1	Interruttore per luci arresto	Stop light switch
28	**10791211**	1	Dado registro	Nut
29	**101662**	1	Dado paracolpi	Nut
30	**100507**	1	Fascetta	Clamp

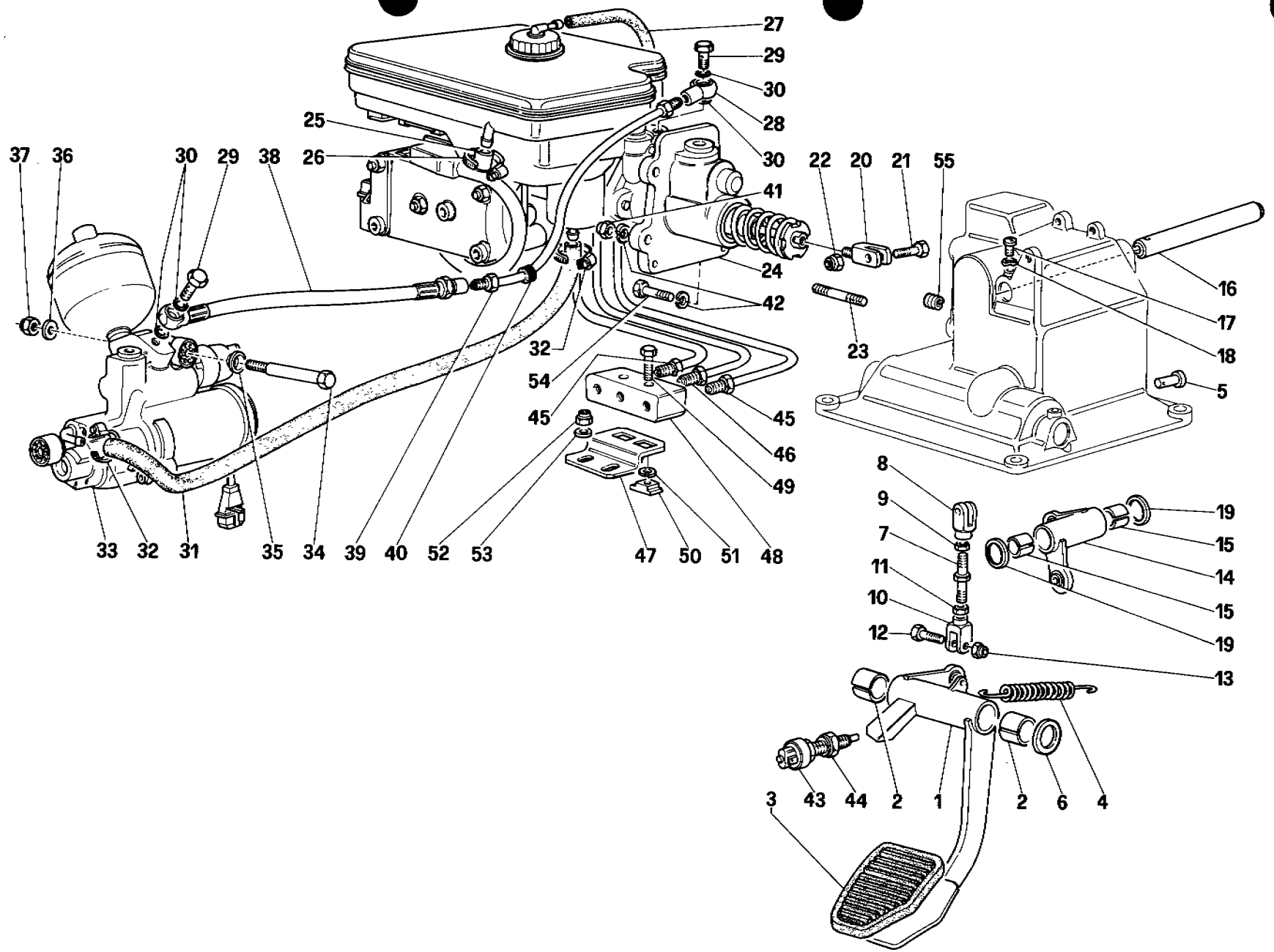

10009

328 / 328 GTB / GTS

COMANDO IDRAULICO FRENI - Vetture con Antiskid

BRAKE HYDRAULIC SYSTEM - For car with Antiskid system

TAV. 61

DATA: OTTOBRE 88

TAVOLA 61

Rif	Dis. No Part No	Q.ty	DENOMINAZIONE	DESCRIPTION
1	136764	1	Pedale freno	Brake pedal
2	117812	2	Boccola	Bush
3	132819	1	Gommino copripedale	Pedal cover
4	104895	1	Molla richiamo pedale	Return spring
5	129612	1	Perno	Pin
6	106083	1	Rondella di rasamento mm. 1	Shim, 1 mm.
			Di eventuale montaggio	Possible fitting
-	113833	1	Rondella di rasamento mm. 1.1	Shim, 1,1 mm.
			Di eventuale montaggio	Possible fitting
-	113834	1	Rondella di rasamento mm. 1,2	Shim. 1,2 mm.
			Di eventuale montaggio	Possible fitting
-	113835	1	Rondella di rasamento mm. 1.3	Shim, 1,3 mm.
			Di eventuale montaggio	Possible fitting
-	113836	1	Rondella di rasamento mm. 1,4	Shim, 1,4 mm
			Di eventuale montaggio	Possible fitting
7	129950	1	Registro	Adjusting
8	10007871	1	Forcellino	Fork
9	16102311	1	Dado	Nut
10	11991971	1	Forcellino	Fork
11	16102911	1	Dado	Nut
12	130926	2	Vite	Screw
13	16104411	2	Dado autobloccante	Selflocking nut
14	136937	1	Leva rinvio	Lever
15	106500	2	Boccola	Bush
16	129955	1	Perno	Pin
17	13276121	1	Vite	Screw
18	12601279	1	Rondella	Washer
19	112126	2	Rondella di rasamento	Shim
20	136793	1	Forcellino	Fork
21	130926	1	Vite	Screw
22	16104411	1	Dado autobloccante	Srelflocking nut
23	13543421	4	Prgioniero	Stud
24	137006	1	Centralina idraulica	Idraulic control unit

Rif	Dis. No Part No	Q.ty	DENOMINAZIONE	DESCRIPTION
25	136379	1	Tappo	Plug
26	12179190	1	Fascetta	Clamp
27	105959	1	Tubo sfiato	Breather pipe
28	136311	1	Raccordo orientabile	Union
29	131873	2	Bocchettone	Union
30	131874	4	Anello di tenuta	Sealing ring
31	139325	1	Tubo	Pipe
32	12179190	2	Fascettta	Clamp
33	131324	1	Pompa comando freni	Master cylinder
34	129636	1	Vite	Screw
35	130861	1	Rondella	Washer
36	121558	1	Rondella	Washer
37	12174211	1	Dado autobloccante	Selflocking nut
38	136315	1	Tubo flessibile	Hose
39	104469	1	Tubo	Pipe
40	103549	1	Passafilo	Fair lead
41	16104111	4	Dado autobloccante	Selflocking nut
42	12601379	4	Rondella	Washer
43	101663	1	Interruttore per luci stop	Switch for stop light
44	10791211	1	Dado registro	Nut
45	106671	2	Tubo (circuito ant.)	Pipe (front circuite)
46	137427	1	Tubo (circuito post.)	Pipe (rear circuite)
47	138901	1	Supporto	Support
48	136960	1	Piastra raccordo	
49	10902821	2	Vite	Screw
50	60659100	2	Dado	Nut
51	12601279	2	Rondella	Washer
52	12575411	2	Dado autobloccante	Selflocking nut
53	12646601	2	Rondella	Washer
54	16043621	1	Vite	Screw
55	13525770	1	Heli - coil	Heli - coil

COACHWORK

CARROSSERIE

CARROZZERIA

ELENCO DELLE TAVOLE

Tavola 101 - Scocca elementi esterni
Tavola 102 - Paraurti anteriore
Tavola 103 - Paraurti posteriore
Tavola 104 - Scocca elementi interni
Tavola 105 - Scocca elementi interni
(No per **AUS - USA - SA - J - CH87 - CH88**)
Tavola 106 - Scocca elementi interni
(Per **AUS** e **CH87 - CH88**)
Tavola 107 - Scocca elementi interni
(Per **USA - SA - J**)
Tavola 108 - Isolamento abitacolo e baule
(Fino vett. n. **66965**)
(No per **USA - AUS - CH87 - SA - J**)
Tavola 109 - Isolamento abitacolo e baule
(Dalla vett. **66967**)
(No per **USA - AUS - CH87 - SA - J - CH88**)
Tavola 110 - Isolamento abitacolo e baule
(Per **USA - J - SA - AUS**)
Tavola 111 - Isolamento abitacolo e baule
(Per **CH87 - CH88**)
Tavola 112 - Cofano anteriore
Tavola 113 - Cofano posteriore e tappezzeria baule
Tavola 114 - Porte (Fino vett. **71595**)
Tavola 115 - Porte (Dalla vett. **71597**)
Tavola 116 - Porte (Dalla vett. **71597**)
Tavola 117 - Porte (Dalla vett. **75929**)
Tavola 118 - Cristalli
Tavola 119 - Accessori, rivestimenti interni e sedili
Tavola 120 - Sedile
Tavola 121 - Tunnel centrale e padiglione
Tavola 122 - Plancia (Fino vett. **71595**)
Tavola 123 - Plancia (Dalla vett. **71597**)
Tavola 124 - Strumentazione e accessori abitacolo
Tavola 125 - Impianto elettrico - Cavi
Tavola 126 - Centraline elettriche
Tavola 127 - Luci esterne e modanature
Tavola 128 - Dispositivo alzafari e proiettori
Tavola 129 - Tergicristallo - lava cristallo e trombe
Tavola 130 - Gruppo riscaldatore
Tavola 131 - Impianto aria condizionata

LISTE DES TABLES

Coque, éléments extérieurs
Pare chocs anterieur
Pare chocs posterireur
Coque, éléments intérieurs
Coque, éléments intérieurs
(No pour version **AUS - US - SA - J -CH87 - CH88**)
Coque, éléments intérieurs
(Pour **AUS** et **CH87 - CH88**)
Coque, éléments intérieurs
(Pour **US - SA - J**)
Isolation habitacle et coffre a bagages
(Jusqu'à voiture N. **66965**)
(No pour version **US - AUS - CH87 - SA - J**)
isolation habitacle et coffre a bagages
(A partir de la voiture n. **66967**)
(No pour versions **US - AUS - CH87 - SA - J - CH88**)
Isolation habitacle et coffre a bagages
(Pour **US - J - SA - AUS**)
Isolation habitacle et coffre a bagages
(Pour **CH87 - CH88**)
Coffre avant
Coffre arrière et tapis coffre a bagages
Portes (Jusqu'à voiture **71595**)
Portes (A partir de la voiture **71597**)
Portes (A partir de la voiture **71597**)
Portes (A partir de la voiture **75929**)
Pare - brise
Accessoires, garnitures intérieurs et siéges
Siege
Tunnel et pavillon
Tableau de bord (Jusqu'à voiture **71595**)
Tableau de bord (A partir de la voiture **71597**)
Instruments et accessoires
Installation électrique - Câbles
Tableau équipement électrique
Feux estérieurs et moulures
Dispositif leve - phares et projecteurs
Essuie - lave - glace et avvertisseur sonores
Appareil de chauffage
Système de l'air conditionné

LIST OF TABLES

Body shell - Outer elements
Front bumpers
Rear bumpers
Body shell - Inner elements
Body shell - Inner elements
(Not for **AUS - US - SA - J - CH87 - CH88**)
Body shell - Inner elements
(For **AUS** and **CH87 - CH88**)
Body shell - Inner elements
(For **US - SA - J**)
Luggage and passenger compart. insulation
(Until car no. **66965**)
(Not for **US - AUS - CH87 - SA - J**)
Luggage and passenger compart. insulation
(From car no. **66967**)
(Not for **US - AUS - CH87 - SA - J - CH88**)
Luggage and passenger compart. insulation
(For **US - J - SA - AUS**)
Luggage and passenger compart. insulation
(For **CH87 - CH88**)
Front compartment lid
Rear bonnet and luggage compartment covering
Doors (Until car **71595**)
Doors (From car **71597**)
Doors (From car **71597**)
Doors (From car **75929**)
Glasses
Interior trim, accessories and seats
Seat
Tunnel and roof
Instruments panel (Until car **71595**)
Instruments panel (From car **71597**)
Instruments and accessories
Electrical system - Cables
Electrical boards
External lights and moulding
Lights lifting device and headlights
Windshield wiper, washer and horns
Heating system
Air conditioning system

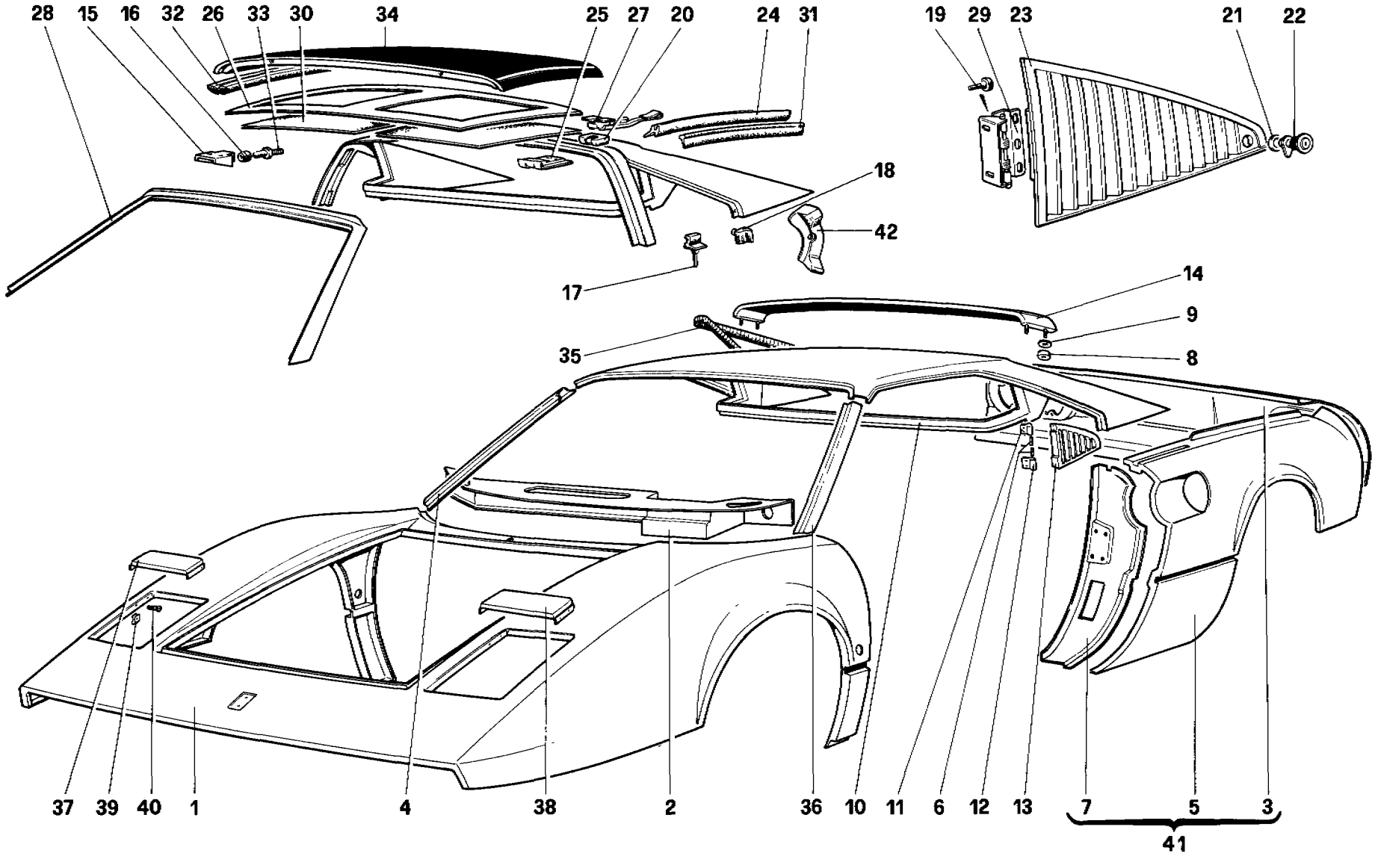

50529

328 / 328 GTB / GTS	*SCOCCA ELEMENTI ESTERNI* *BODY SHELL - OUTER ELEMENTS*	**TAV. 101** DATA: OTTOBRE 88

TAVOLA 101

Rif.	Dis. No. Part No.	Q.ty	DENOMINAZIONE	DESCRIPTION
1	61751200	1	Rivestimento ant. No pe **USA - J - SA**	Front panel. Not for **US - J - SA**
-	61778000	1	Rivestimento ant. **USA - J - SA**	Front panel. **US - J - SA**
2	61797700	1	**(V)** Sottoplancia **GS**	**(V)** Panel **LHD**
-	62489600	1	**(N)** Sottoplancia **GS**	**(N)** Panel **LHD**
-	61851100	1	**(V)** Sottoplancia **GD**	**(V)** Panel **RHD**
-	62534800	1	**(N)** Sottoplancia **GD**	**(N)** Panel **RHD**
3	61109600	1	Rivestimento post. - No per **USA - J - SA**	Rear panel - Not for **US - J - SA**
-	61874600	1	Rivestimento post. - **USA - J - SA**	Rear panel - **US - J - SA**
4	61141100	1	Rivestimento piantone Dx - **GTB**	Panel for R.H post - **GTB**
5	60359106	1	Parafango post. Dx - **GTB** No per **AUS - USA - C7 - J - SA** Fino vett. n. **69367**	R.H. rear fender - **GTB** Not for **AUS - US - C7 - J - SA** Until car no **69367**
-	62352000	1	Parafando post. Dx - **GTB** No per **AUS - USA - C7 - J - SA** Dalla vett. n. **69369**	R.H. rear fender - **GTB** Not for **AUS - US - C7 - J - SA** From car no. **69369**
-	60585700	1	Parafango post. Dx. - **GTB - USA - AUS** **J - SA** - Fino vett n. **69367**	R H. rear fender - **GTB - US - AUS** **J - SA** - Until car no. **69367**
-	62354300	1	Parafango post Dx. - **GTB** **USA - AUS - C7 - J - SA** Dalla vett. n. **69369**	R.H. rear fender - **GTB** **US - AUS - C7 - J - SA** From car no. **69369**
-	60359205	1	Parafango post. Sx. - **GTB** No per **USA - AUS - C7 - J - SA** Fino vett. n **69367**	L.H. rear fender - **GTB** Nor for **US - AUS - C7 - J - SA** Until car no **69367**
-	62352100	1	Parafango post. Sx. - **GTB** No per **USA - AUS - C7 - J - SA** Dalla vett n. **69369**	L.H rear fender - **GTB** Not for **US - AUS - C7 - J - SA** From car no **69369**
-	60585800	1	Parafango post. Sx. - **GTB** **USA - AUS - J - SA - C8** Fino alla vett. n. **69367**	L.H. rear fender - **GTB** **US - AUS - J - SA - C8** Until car no. **69367**
-	62354400	1	Parafango post. Sx. - **GTB** **USA - AUS - C7 - J - SA - C8** Dalla vett. n. **69369**	L.H rear fender - **GTB** **US - AUS - C7 - J - SA - C8** From car no **69369**
-	60358900	1	Parafango post. Dx. - **GTS** No per **USA - AUS - C7 - C8**	R.H. rear fender - **GTS** Not for **US - AUS - C7 - C8**
-	60585900	1	Parafango post. Dx. - **GTS** **AUS - USA - C7 - C8**	R.H. rear fender - **GTS** **AUS - US - C7 - C8**
-	60359007	1	Parafango post. Sx. - **GTS** No per **USA - AUS - C7 - C8**	L H rear fender -**GTS** Not for **US - AUS - C7 - C8**
-	60586000	1	Parafango post. Sx. - **GTS** **AUS - USA - C7 - C8**	L.H. rear fender - **GTS** **AUS - US - C7 - C8**
6	60042108	2	Perno cerniere - **GTB**	Pin - **GTB**
7	60216801	1	Lesena Dx - **GS**	R.H. pilar for fender - **LHD**
-	60216900	1	Lesena Sx. - **GS**	L H. pilar for fender - **LHD**
-	60891000	1	Lesena Dx - **GD**	R.H pilar for fender - **RHD**
-	60891100	1	Lesena Sx. - **GD**	L.H. pilar for fender - **RHD**
8	12574211	4	Dado	Nut
9	12643701	4	Rondella	Washer
10	60214806	1	Rivestimento padiglione - **GTB**	Roof panel - **GTB**
11	60040805	1	Cerniera superiore - **GTB**	Upple hinge - **GTB**
12	60040706	1	Cerniera inferiore - **GTB**	Lower hinge - **GTB**
13	60370004	1	Griglia Dx. - **GTB**	R.H. grill - **GTB**
-	60337409	1	Griglia Sx. - **GTB**	L H. grill - GTB

Rif.	Dis. No. Part No	Q ty	DENOMINAZIONE	DESCRIPTION
14	61024700	1	Alettone liscio	Sleek spoyler
-	61290200	1	Alettone ruvido	Rough spoyler
15	60336807	2	Staffa ant. fiss. tetto - **GTS**	Front bracket - **GTS**
16	60433604	2	Protezione perno - **GTS**	Protection for pin - **GTS**
17	60551400	2	Paracolpi centrale - **GTS**	Central grommet - **GTS**
18	61989600	2	Paracolpi post. - **GTS** Fino vett. **76681** solo sul lato Dx.	Rear grommet - **GTS** Until car **76681** only on R.H side
19	60892600	4	Gommino cernire - **GTS**	Grommet - **GTS**
20	60395506	2	Riparo maniglia - **GTS**	Handle protection - **GTS**
21	61819400	2	Ghiera griglia - **GTS**	Ring nut for grill - **GTS**
22	61819300	2	Serratura griglia - **GTS**	Block for grill - **GTS**
23	61818600	1	Griglia Dx - **GTS**	R.H. grill - **GTS**
-	61818700	1	Griglia Sx. - **GTS**	L.H grill - **GTS**
24	60608300	1	Canalino Dx. - **GTS**	R.H gutter - **GTS**
-	60608400	1	Canalino Sx. - **GTS**	L.H gutter - **GTS**
25	60500500	2	Staffa post. fiss. tetto - **GTS**	Rear bracket - **GTS**
26	61203000	1	Rivestimento interno - **GTS**	Covering - **GTS**
27	60421500	2	Maniglia - **GTS**	Handle - **GTS**
28	60872700	1	Ossatura parabrezza - **GTS**	Framework for windshield - **GTS**
29	60325305	2	Cerniera griglia - **GTS**	Grill hinge - **GTS**
30	61202800	1	Rivestimento interno Dx. - **GTS**	R.H. covering - **GTS**
-	61202900	1	Rivestimento interno Sx - **GTS**	L.H. covering - **GTS**
31	60608500	2	Guarnizione - **GTS**	Gasket - **GTS**
32	60398104	2	Guranizione - **GTS** Fino esaurim. (vett **68345**)	Gasket - **GTS** To exhaustion (car **68345**)
-	62341700	1	Guarnizione Dx. - **GTS** Dopo esaurim **60398104**	R.H. gasket - **GTS** After exhaustion **60398104**
-	62341800	1	Guarnizione Sx. - **GTS** Dopo esaurim **60398104**	L.H gasket - **GTS** After exhaustion **60398104**
33	60189008	2	Perno fiss ant tetto - **GTS**	Front pin - **GTS**
34	61128700	1	Tetto apribile - **GTS**	Hard top - **GTS**
35	60528300	2	Guarnizione pinne	Gasket
36	61141200	1	Rivestimento piantone Sx. - **GTB**	Panel for L.H post - **GTB**
37	61810800	1	Riporto Dx	R.H. cover
38	61810900	1	Riporto Sx	L.H cover
39	20273603	8	Molletta	Clip
40	15903878	8	Vite	Screw
41	61901500	1	**Rivestimento post. completo - GTB** No per **USA - J - SA** - Fino vett. n. **69367**	**Rear panel complete - GTB** Not for **US - J - SA** - Until car no **69367**
	62346200	1	**Rivestimento post. completo - GTB** No per **USA - J - SA** - Dalla vett. n. **69369**	**Rear panel complete - GTB** Not for **US - J - SA** - From car no. **69369**
	61874500	1	**Rivestimento post. completo - GTB** **USA - J - SA** - Fino vett. n. **69367**	**Rear panel complete - GTB** **US - J - SA** - Until car no. **69367**
	62348500	1	**Rivestimento post. completo - GTB** **USA - J - SA** - Dalla vett. **69369**	**Rear panel complete - GTB** **US - J - SA** - From car no. **69369**
	61901700	1	**Rivestimento post. completo - GTS** No per **USA - J - SA**	**Rear panel complete - GTS** Not for **US - J - SA**
	61874800	1	**Rivestimento post. completo - GTS** **US - J - SA**	**Rear panel complete - GTS** **US - J - SA**
42	62460200	1	Paracolpi post. Sx. - **GTS** Dalla vett n. **76681**	L.H Rear grommet - **GTS** From car no. **76681**

USA. SA. J. CDN. A87

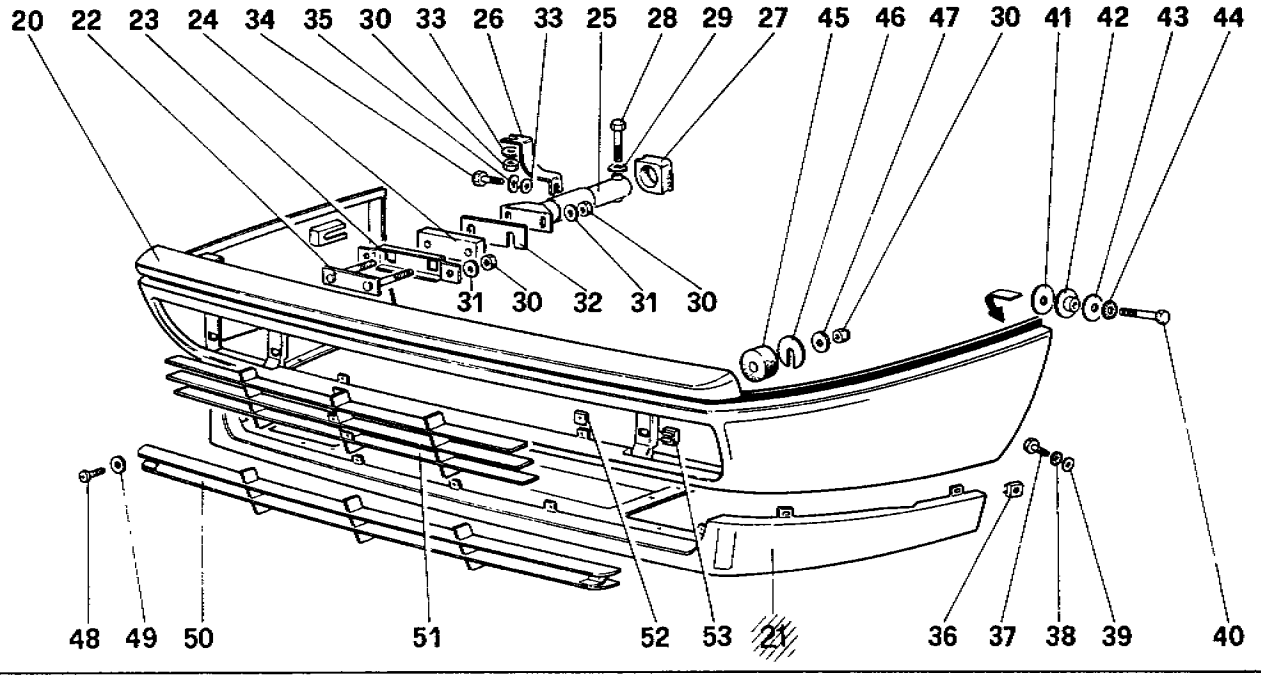

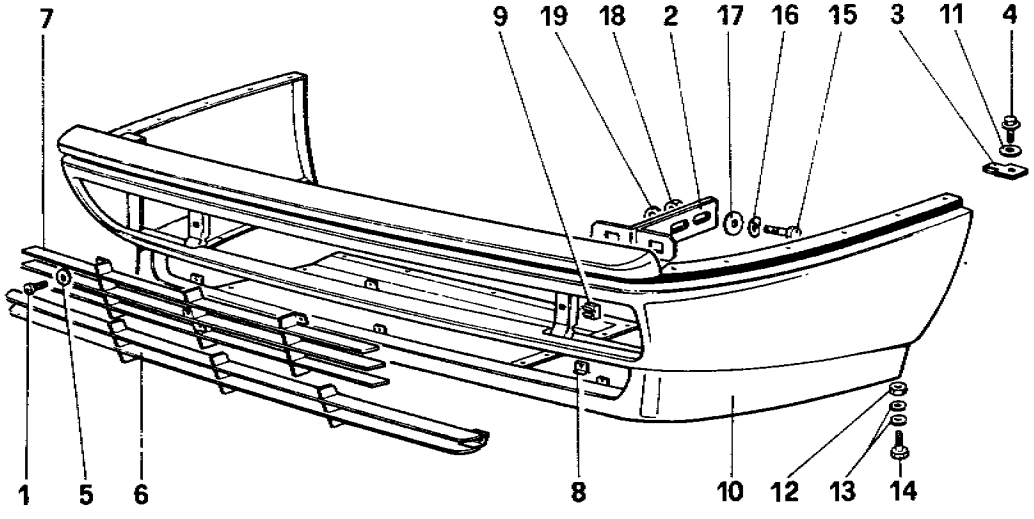

non vale
not for
USA.SA.J.CDN.A87

328 / 328 GTB / GTS

PARAURTI ANTERIORI
FRONT BUMPERS

REVISED
DATE: JAN. 1989

TAV.102
DATA: OTTOBRE 88

TAVOLA 102

Rif.	Dis. No. Part No.	Q ty	DENOMINAZIONE	DESCRIPTION
1	15788178	8	Vite	Screw
2	61741500	2	Staffa	Bracket
3	61848800	12	Molletta	Clip
4	15926101	12	Vite	Screw
5	10519306	8	Rondella	Washer
6	61797300	1	Griglia inferiore Fino vett. n. **64761**	Lower grill Until car no. **64761**
-	61938100	1	Griglia inferiore Dalla vett. **64763**	Lower grill From car no. **64763**
7	61736800	1	Griglia	Grill
8	60696300	8	Molletta	Clip
9	60659100	4	Dado in gabbia	Nut
10	61741700	1	Sottoscocca Fino vett. **64761**	Lower panel Until car no. **64761**
-	61947100	1	Sottoscocca Dalla vett. n. **64763** a **68461**	Lower panel From car n. **64763** to **68461**
-	61976600	1	Sottoscocca Dalla vett. **68463**	Lower panel From car no. **68463**
11	12640608	12	Rondella	Washer
12	15896211	10	Dado	Nut
13	12643701	20	Rondella	Washer
14	10902221	10	Vite	Screw
15	16043421	4	Vite	Screw
16	106852	4	Rondella elastica	Washer
17	12642001	4	Rondella	Washer
18	16104111	4	Dado	Nut
19	12646201	4	Rondella	Washer
20	61747400	1	Sottoscocca Fino vett. n. **64761** - No per **CDN**	Lower panel Until car no. **64761** - Not for **CDN**
-	61946700	1	Sottoscocca Dalla vett. n. **64763** - No per **CDN**	Lower panel From car no. **64763** - Not for **CDN**
-	61953300	1	Sottoscocca - **CDN**	Lower panel - **CDN**
21	61777900	1	Spoyler - Fino vett. n. **64761**	Spoyler - Until car no. **64761**
-	61946800	1	Spoyler - Dalla vett. n. **64763** a **68461**	Spoyler - From car no. **64763** - **68461**
-	61975800	1	Spoyler - Dalla vett. n. **68463**	Spoyler - From car no. **68463**
22	61736500	2	Staffa	Bracket

Rif	Dis. No. Part No	Q.ty	DENOMINAZIONE	DESCRIPTION
23	61747600	2	Staffa	Bracket
24	61919200	2	Tampone - No per **CDN**	Plug - Not for **CDN**
25	61736700	2	Staffa	Bracket
26	60801400	2	Staffa	Bracket
27	61262200	2	Tampone	Plug
28	60777400	2	Vite	Screw
29	103024	2	Rondella elastica	Washer
30	12574511	12	Dado	Nut
31	12638601	8	Rondella	Washer
32	61919300	6	Distanziale	Spacer
33	12646801	4	Rondella	Washer
34	15970521	2	Vite	Screw
35	10571871	2	Rondella	Washer
36	60758600	4	Dado in gabbia	Nut
37	10902121	6	Vite	Screw
38	10615471	6	Rondella	Washer
39	12646601	6	Rondella	Washer
40	16043821	2	Vite	Screw
41	61802800	-	Distanziale	Spacer
42	61693400	2	Boccola - Fino esaurimento	Bushing - Until exaustion
-	62428800	2	Boccola - Dopo esaurimento **61693400**	Bushing - After exhaustion **61693400**
43	12646201	2	Rondella	Washer
44	10615670	2	Rondella	Washer
45	61747800	2	Tampone	Plug
46	61747700	6	Distanziale	Spacer
47	12644301	2	Rondella	Washer
48	15688178	8	Vite	Screw
49	10519306	8	Rondella	Washer
50	61797300	1	Griglia inferiore Fino vett. n. **64761**	Lower grill Until car no. **64761**
-	61938100	1	Grigla inferiore Dalla vett. n. **64763**	Lower grill From car no. **64763**
51	61736800	1	Griglia	Grill
52	60696300	8	Molletta	Clip
53	60659100	4	Dado in gabbia	Nut

USA.CDN.AUS. SA.J.A87

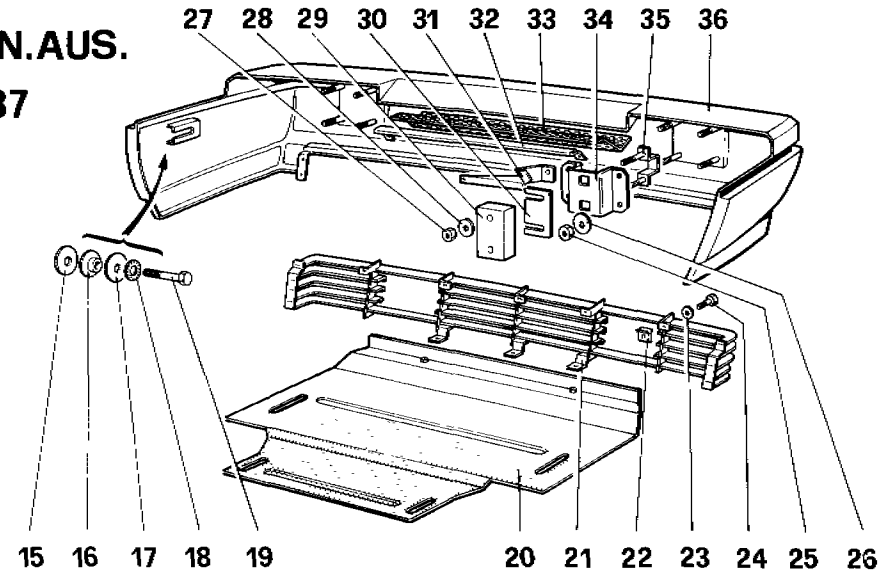

no per not for USA.CDN.SA.J.AUS.CH 87.A87

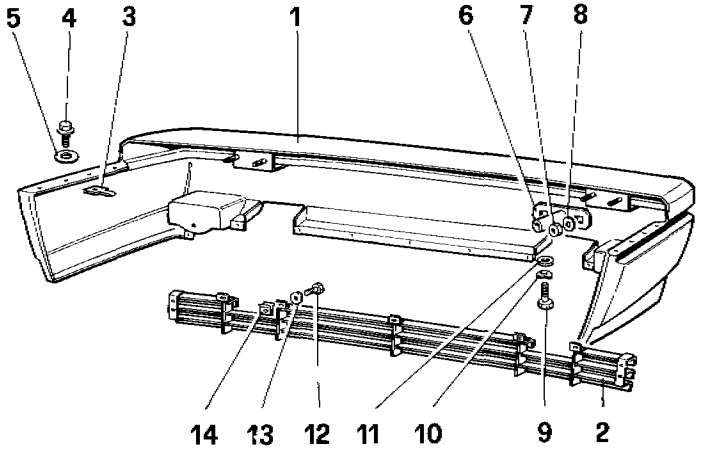

CH 87

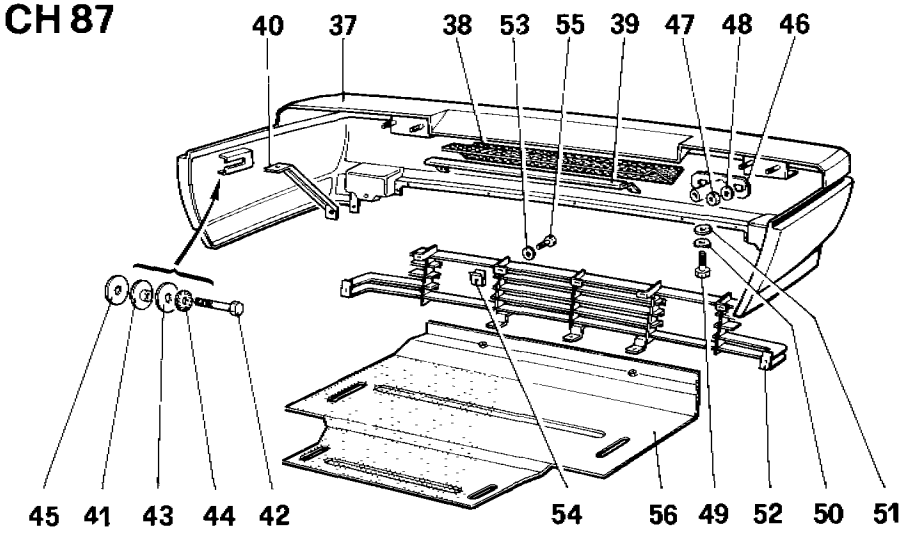

54106

TAVOLA 103

Rif	Dis No Part No.	Q ty	DENOMINAZIONE	DESCRIPTION
1	**61740400**	1	Sottoscocca	Lower panel
2	**61734400**	1	Griglia	Grill
3	**61878200**	8	Molletta	Clip
4	**15926101**	8	Vite	Screw
5	**12640608**	8	Rondella	Washer
6	**41740600**	2	Staffa	Bracket
7	**16104111**	4	Dado	Nut
8	**20291308**	4	Rondella	Washer
9	**16043411**	2	Vite	Screw
10	**106852**	2	Rondella	Washer
11	**12642001**	2	Rondella	Washer
12	**15688278**	9	Vite	Screw
13	**12637806**	9	Rondella	Washer
14	**61066500**	9	Molletta	Clip
15	**61802800**	-	Distanziale	Spacer
16	**61693400**	2	Boccola - Fino esaurimento	Bushing - Until exhaustion
-	**62428800**	2	Boccola - Dopo esaurimento **61693400**	Bushin - After exaustion **61693400**
17	**12646201**	2	Rondella	Wahser
18	**10615670**	2	Rondella	Washer
19	**16043821**	2	Vite	Screw
20	**61881000**	1	Riparo	Protection
21	**61737700**	1	Griglia	Grill
22	**61067800**	9	Molletta	Clip
23	**12637806**	9	Rondella	Washer
24	**15688278**	9	Vite	Screw
25	**16104111**	8	Dado	Nut
26	**10519601**	8	Rondella	Washer
27	**12574511**	4	Dado	Nut
28	**12638601**	4	Rondella	Washer
29	**61791900**	2	Tampone	Plug

Rif	Dis. No. Part No	Q ty	DENOMINAZIONE	DESCRIPTION
30	**61792000**	-	Distanziale	Spacer
31		-	Staffa Dx. fiss. rete (prime vetture)	R.H. bracket (first cars only)
-		-	Staffa Sx. fiss. rete (prime vetture)	L.H. bracket (first cars only)
32	**61923600**	1	Profilo fiss. rete	Angle fixing net
33	**61918300**	1	Rete	Net
34	**61736300**	2	Staffa	Bracket
35	**61791700**	2	Staffa	Bracket
36	**61735900**	1	Sottoscocca - No per **CDN**	Lower panel - Not for **CDN**
-	**61953400**	1	Sottoscocca - **CDN**	Lower panel - **CDN**
37	**61972900**	1	Sottoscocca	Lower panel
38	**61918300**	1	Rete	Net
39	**61923600**	1	Profilo fiss. rete	Angle fixing net
40	**61973000**	2	Staffa irrigidimento	Bracket
41	**61693400**	2	Boccola - Fino esaurimento	Bushing - Until exaustion
-	**62428800**	2	Boccola - Dopo esaurimento **61693400**	Bushing - After exhaustion **61693400**
42	**16043821**	2	Vite	Screw
43	**12646201**	2	Rondella	Washer
44	**10615670**	2	Rondella	Washer
45	**61802800**	-	Distanziale	Spacer
46	**61740602**	2	Staffa	Bracket
47	**16104111**	4	Dado	Nut
48	**20291308**	4	Rondella	Washer
49	**16043411**	2	Vite	Screw
50	**106852**	2	Rondella	Washer
51	**12642001**	2	Rondella	Washer
52	**61972700**	1	Griglia	Grill
53	**12637806**	9	Rondella	Washer
54	**61067800**	9	Molletta	Clip
55	**15688278**	9	Vite	Screw
56	**61881000**	1	Riparo	Protection

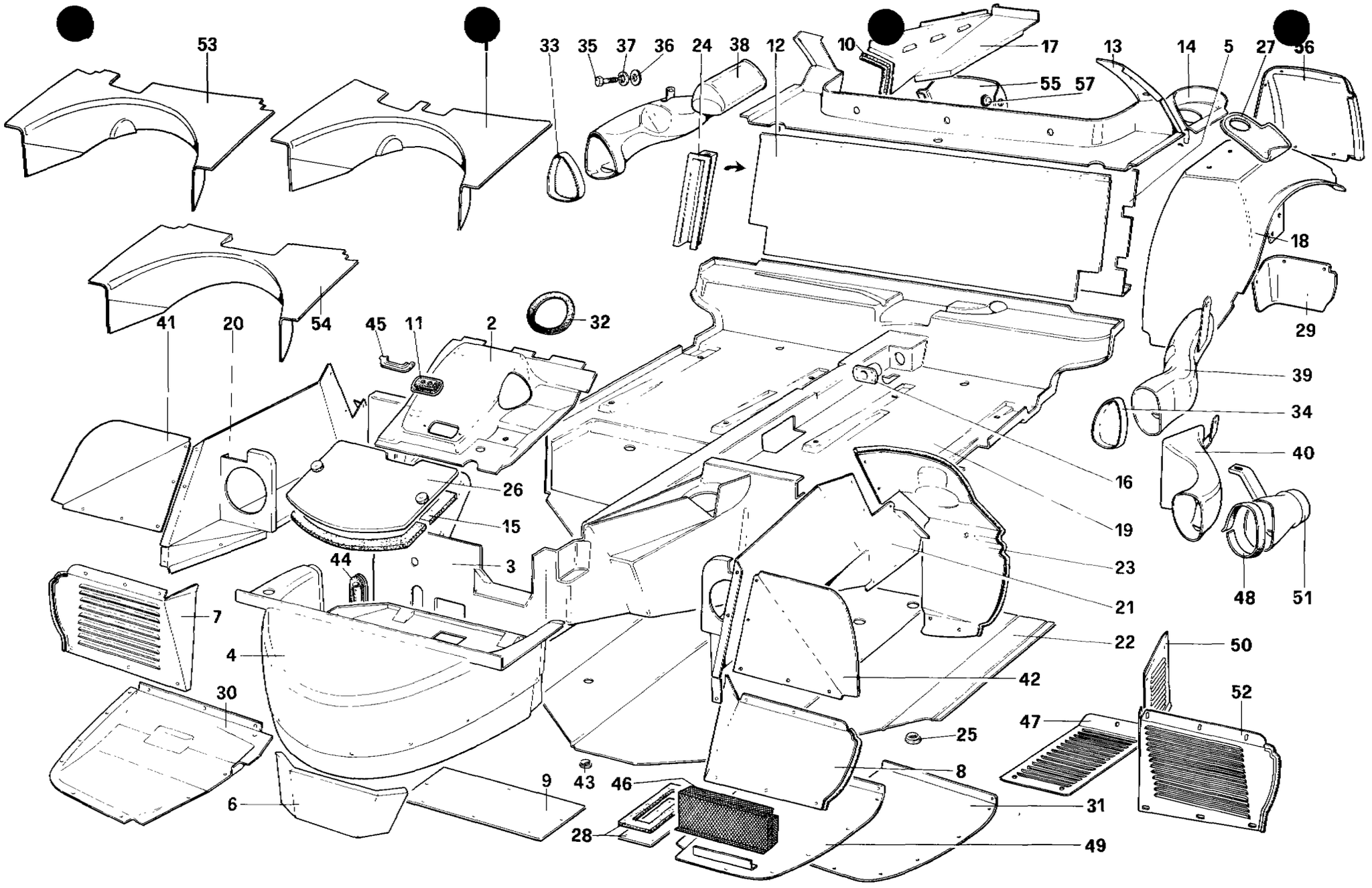

328 / 328 GTB / GTS

SCOCCA ELEMENTI INTERNI

BODY SHELL - INNER ELEMENTS

TAV. 104

DATA: OTTOBRE 88

TAVOLA 104

Rif	Dis No Part No.	Q.ty	DENOMINAZIONE	DESCRIPTION
1	60350501	1	(V) Pannello post. ruota GS. No per USA - J - SA	(V) Cover LHD Not for US - J - SA
-	60351806	1	(V) Pannello post. ruota GD	(V) Cover RHD
2	61827700	1	(V) Riporto GS - Fino vett. 64651	(V) Cover LHD - Until car 64651
-	61932100	1	(V) Riporto GS - Dalla vett. 64653	(V) Cover LHD - From car 64651
-	62485700	1	(N) Riporto GS	(N) Cover LHD
-	61851500	1	(V) Riporto GD - Fino vett. 64651	(V) Cover RHD - Until car 64651
-	61933200	1	(V) Riporto GD - Dalla vett. 64653	(V) Cover RHD - From car 64653
-	62535000	1	(N) Riporto GD	(N) Cover RHD
3	61755800	1	(V) Riporto ant GTB - GS	(V) Front panel GTB - LHD
-	62485900	1	(N) Riporto ant. GTB - GS	(N) Front panel GTB - LHD
-	61778600	1	(V) Riporto ant. GTS - GS	(V) Front panel GTS - LHD
-	62501200	1	(N) Riporto ant. GTS - GS	(N) Front panel GTS - LHD
-	61851600	1	(V) Riporto ant GTB - GD	(V) Front panel GTB - RHD
-	62535100	1	(N) Riporto ant GTB - GD	(N) Front panel GTB - RHD
-	61872800	1	(V) Riporto ant. GTS - GD	(V) Front panel GTS - RHD
-	62575200	1	(N) Riporto ant. GTS - GD	(N) Front panel GTS - RHD
4	61748800	1	(V) Contenitore ruota	(V) Housing for wheel
-	62484600	1	(N) Contenitore ruota	(N) Housing for wheel
5	61193700	1	Paratia GTB - No per USA - J - SA - AUS	Panel GTB - Not for US - J - SA - AUS
-	60706500	1	Paratia GTB - USA - J - SA	Panel GTB - US - J - SA
-	62335700	1	Paratia GTB - AUS	Panel GTB - AUS
-	61194200	1	Paratia GTS - No per USA - J - SA - GD - C8	Panel GTS - Not for US - J - SA - RHD - C8
-	62440900	1	Paratia GTS - C8	Panel GTS - C8
-	61194300	1	Paratia GTS - GD - No per AUS	Panel GTS - RHD - Not for AUS
-	60719400	1	Paratia GTS - USA - J - SA	Panel GTS - US - J - SA
-	62335300	1	Paratia GTS - AUS	Panel GTS - AUS
6	60351707	1	Riparo batteria	Battery protection
7	61750200	1	Parasassi Ant. Dx. No per USA - J - SA	R.H. front gravel guard Not for US - J - SA
-	61897200	1	(V) Parasassi ant. Dx USA - J - SA	(V) R.H. front gravel guard US - J - SA
-	61750200	1	(N) Parasassi ant Dx. USA - J - SA	(N) R.H front gravel guard US - J - SA
8	61750300	1	(V) Parasassi ant Sx - No per USA - J - SA	(V) L.H front gravel guard - Not for US - J- SA
-	61897300	1	(V) Parasassi ant Sx - USA - J - SA	(V) L H. front gravel guard- US - J - SA
9	60059706	1	Paratia ant. inferiore GS	Panel LHD
-	60208600	1	Paratia ant. inferiore GD	Panel RHD
10	60251808	2	Guarnizione	Gasket
11	60054905	1	Passafilo GS - Fino vett. 64651	Fair lead LHD - Unil car 64651
-	61932400	1	Passafilo GS - Dalla vett. 64653 (Fino esaur.)	Fair lead LHD - From car 64653 (Until exha.)
-	60197703	1	Passafilo GD - Fino vett. 64651	Fair lead RHD - Until car 64651
-	61933400	1	Passafilo GD - Dalla vett. 64653 (Fino esaur)	Fair lead RHD - From car 64653 (Until exha)
-	62616800	1	Passafilo - Dopo esaur. 61932400 - 61933400	Fair lead - After exha. 61932400 - 61933400
12	60850800	1	Paratia alluminio GTS - GS + + (GTB - USA - SA - J - C7 - C8)	Alluminum panel GTS - GS + + (GTB US - SA - J - C7 - C8)
-	61081000	1	Paratia GTS - GD + (GTB - AUS)	Panel GTS - RHD (GTB - AUS)
13	61010800	1	Piano sottolunotto GTB Fino vett. n 69367	Plane rear window GTB Until car 69367
-	62351000	1	Piano sottolunotto GTB Dalla vett 69369	Plane rear window GTB From car 69369
-	61128400	1	Piano sottolunotto GTS	Plane rear window GTS
14	60441201	1	Sede bocchettone benzina GTB	Fuel filler chambel GTB
-	60342904	1	Sede bocchettone benzina GTS	Fuel filler chambel GTS
15	60031101	1	Guarnizione	Gasket

Rif.	Dis No Part No	Q.ty	DENOMINAZIONE	DESCRIPTION
16	60084704	1	Boccola passaggio leva cambio GS	Bushing LHD
-	40169005	1	Boccola passaggio leva cambio GD	Bushing RHD
17	60956900	1	Interno pinna Dx.	Inner panel R.H.
-	60956800	1	(V) Interno pinna Sx.	(V) Inner panel L.H
-	62542400	1	(N) Interno pinna Sx. - No per USA - J - SA	(N) Inner panel L H. - Not for US - J - SA
-	60956800	1	(N) Interno pinna Sx - MY 88 - USA - J - SA	(N) Inner panel L H. - MY 88 - US - J - SA
-	62542400	1	(N) Interno pinna Sx - MY 89 - USA - J - SA	(N) Inner panel L.H. - MY 89 - US - J - SA
18	61874900	1	Passaruota post Dx - Fino vett. 66799 No per AUS - C7 - C8	R H. weelhouse - Until car 66799 Not for AUS - C7 - C8
-	61875000	1	Passaruota post. Sx - Fino vett. 66799 No per AUS - C7 - C8	L.H. wheelouse - Until car 66799 Not for AUS - C7 - C8
-	61991600	1	Passaruota post. Dx - Dalla vett. 66801 No per AUS - C7 - C8	R H. wheelhouse - From car 66801 Not for AUS - C7 - C8
-	61991700	1	Passaruota post. Sx. - Dalla vett. 66801 No per AUS - C7 - C8	L.H. wheelhouse - From car 66801 Not for AUS - C7 - C8
-	61874200	1	Passaruota post Dx - Fino vett 66799 AUS - USA - J - SA	R H. wheelhouse - Until car 66799 AUS - US - J - SA
-	61874300	1	Passaruota post. Sx. - Fino vett. 66799 AUS - USA - J - SA	L.H wheelhouse - Until car 66799 AUS - US - J - SA
-	62345200	1	Passaruota post Dx - Dalla vett. 66801 AUS - USA - J - SA - C7 - C8	R.H wheelhouse - From car 66801 AUS - US - J - SA - C7 - C8
-	62345300	1	Passaruota post. Sx. - Dalla vett 66801 AUS - USA - J - SA - C7 - C8	L.H. wheelfhous - From car 66801 AUS - SA - J - US - C7 - C8
19	61748100	1	Pianale GTB - GS	Resin flat bed GTB - LHD
-	61767200	1	Pianale GTS - GS	Resin flat bed GTS - LHD
-	61842400	1	(V) Pianale GTB - GD	(V) Resin flat bed GTB - RHD
-	61856800	1	(V) Pianale GTS - GD	(V) Resin flat bed GTS - RHD
-	62555800	1	(N) Pianale GTB - GD	(N) Resin flat bed GTB - RHD
-	62556000	1	(N) Pianale GTS - GD	(N) Resin flat bed GTS - RHD
20	61749800	1	(V) Passaruota ant. Dx	(V) Front wheelhouse (RH)
-	62484900	1	(N) Passaruota ant Dx	(N) Front wheelhouse (RH)
21	61749900	1	(V) Passaruota ant. Sx	(V) Front wheelhouse (LH)
-	62485000	1	(N) Passaruota ant Sx	(N) Front wheelhouse (LH)
22	60880900	1	Sottopianale GS	Under flat bed LHD .
-	60270006	1	Sottopianale GD	Under flat bed RHD
23	61849700	1	Parasassi Dx GTB - GS	R.H. gravel guard GTB - LHD
-	61859100	1	Parasassi Dx GTB - GD	R.H. gravel guard GTB - RHD
-	61849900	1	Parasassi Dx. GTS - GS	R.H gravel guard GTS - LHD
-	61870600	1	Parasassi Dx. GTS - GD	R.H gravel guard GTS - RHD
-	61849800	1	Parasassi Sx. GTB	L H. gravel guard GTB
	61850000	1	Parasassi Sx. GTS	L.H. gravel guard GTS
24	60093903	1	Riparo tubi GTB No per USA - J - SA - GD - C7 - C8	Protection for ripes GTB Not for US - J - SA - GD - C7 - C8
-	60241908	1	Riparo tubi GTB - GD - No per AUS	Protection for pipes GT - RHD - Not for AUS
25	40305203	2	Tappo	Plug
26	60279809	1	Coperchio batteria	Cover for battery
27	60134202	1	Guarnizione bocchettone	Gasket for filler
28	60225000	1	Coperchio GD	Cover RHD
29	61770300	1	Riporto post Dx. - Fino vett. 66799 No per USA - J - SA - AUS	R H. rear cover - Until car 66799 Not for US - J - SA - AUS
-	61883700	1	Riporto post Dx. - Fino vett 66799 USA - J - SA - AUS	R.H. rear cover - Until car 66799 US - J - SA - AUS

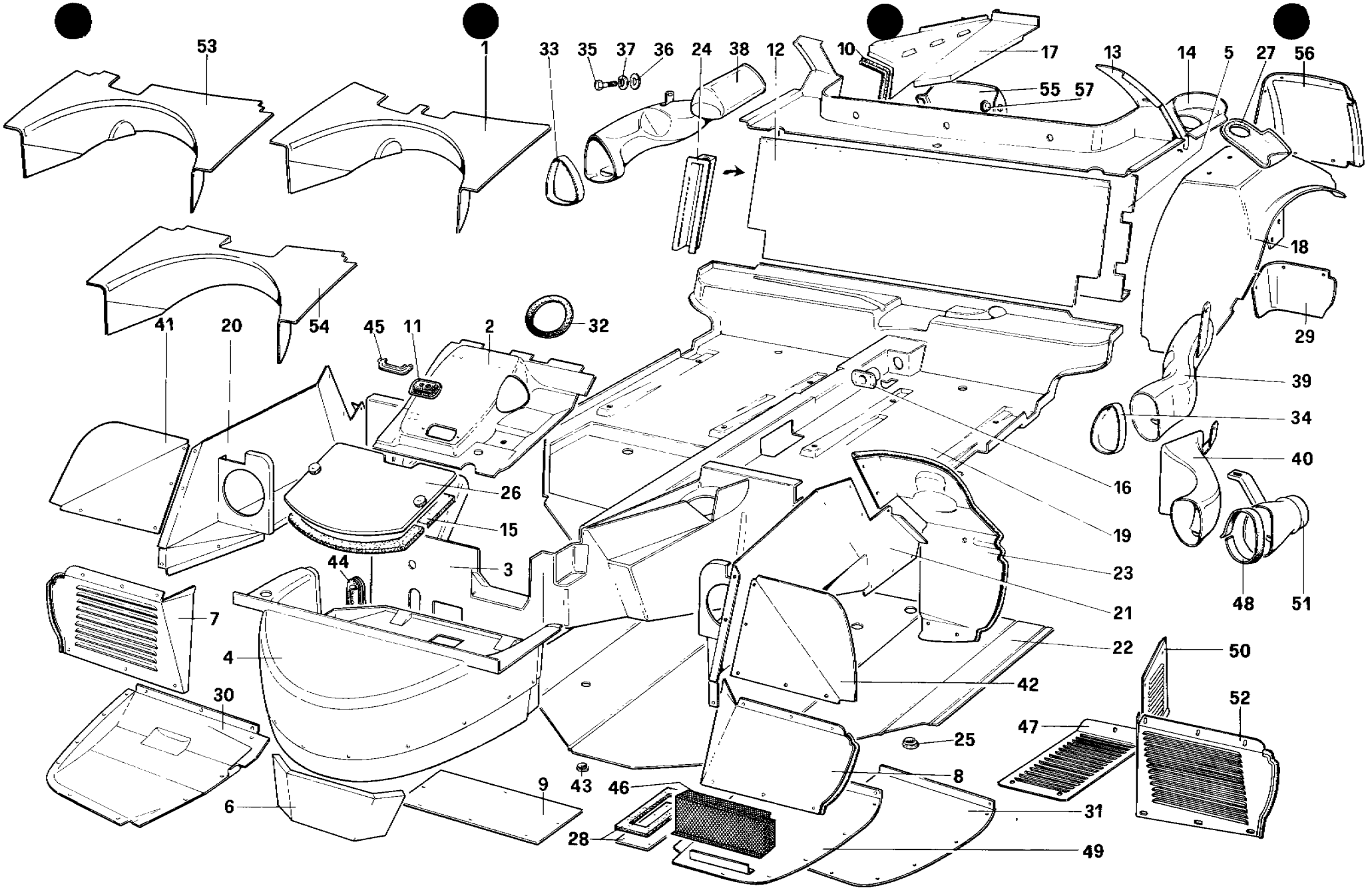

51027

328 / 328 GTB / GTS

SCOCCA ELEMENTI INTERNI

BODY SHELL - INNER ELEMENTS

TAV. 104 / A

DATA: OTTOBRE 88

TAVOLA 104/A

Rif	Dis No Part No	Q ty	DENOMINAZIONE	DESCRIPTION
-	62340400	1	(V) Riporto post. Dx dalla vett. **66801** No per **USA - J - SA - AUS - C7 - C8**	(V) R.H. rear cover - From car **66801** Not for **US - J - SA - AUS - C7 - C8**
-	61992000	1	(V) Riporto post. Dx. - Dalla vett. **66801** **USA - J - SA - AUS - C7 - C8**	(V) R.H. rear cover - From car **66801** **US - J - SA - AUS - C7 - C8**
-	62515700	1	(N) Riporto post. Dx. No per **USA - J - SA - C8**	(N) R.H rear cover Not for **US - J - SA - C8**
-	62515900	1	(N) Riporto post. Dx **USA - J - SA -C8**	(N) R.H rear cover. **US - J - SA - C8**
-	61770400	1	Riporto post Sx. - Fino vett. **66799** No per **USA - J - SA - AUS**	L.H. rear cover - Until car **66799** Not for **US - J - SA - AUS**
-	61883800	1	Riporto post. Sx. - Dalla vett. **66801** **USA - J -SA - AUS**	L.H. rear cover - From car **66801** **US - J - SA - AUS**
-	62340500	1	(V) Riporto post. Sx - Dalla vett **66801** No per **USA -J - SA - AUS - C7 - C8**	(V) L.H. rear cover - From car **66801** Not for **US - J - SA - AUS - C7 - C8**
-	61992100	1	(V) Riporto post. Sx - Dalla vett. **66801** **USA - J - SA - AUS - C7 - C8**	(V) L.H rear cover - From car **66801** **US - J - AUS - C7 - C8**
-	62515800	1	(N) Riporto post. Sx. No per **USA - J - SA - C8**	(N) L H rear cover Not for **US - J - SA - C8**
-	62516000	1	(N) Riporto post Sx. **USA - J - SA - C8**	(N) L H. rear cover **US - J - SA - C8**
30	61771800	1	Paratia Dx sottoscocca Fino vett. **66799**	R.H. Cover Until car **66799**
-	61975700	1	Paratia Dx. sottoscocca Dalla vett. **66801**	R.H. Cover From car **66801**
31	61771900	1	Paratia Sx. sottoscocca -61947300 Senza angolare	L.H cover Without bracket
32	60055001	1	Guarnizione **GS** - Fino vett. **64651**	Gasket **LHD** - Until car **64651**
-	60186103	1	Guarnizione **GD** - Fino vett. **64651**	Gasket **RHD** - Until car **64651**
-	61932600	1	Guarnizione **GS** - Dalla vett. **64653**	Gasket **LHD** - From car **64653**
-	61933500	1	Guarnizione **GD** - Dalla vett. **64653**	Gasket **RHD** - From car **64653**
33	60200300	1	Griglia Dx.solo **D**	R.H grill **D** only
34	60200409	1	Griglia Sx. solo **D**	L.H grill **D** only
35	10902121	2	Vite	Screw
36	12643721	2	Rondella	Washer
37	106850	2	Rondella	Washer
38	61299600	1	Condotto aria Dx. - Fino **31-5-88** No per **C7 - C8**	R H. air duct - Until **31-5-88** Not for **C7 - C8**
-	62365400	1	Condotto aria Dx. **C7 - C8** - Fino **31-5-88**	R.H. air duct **C7 - C8** - Until **31-5-88**
-	62500300	1	Condotto aria Dx. - Dal **1-6-88**	R.H air duct - From **1-6-88**
39	60373602	1	Condotto aria Sx. - Fino vett. **75272** No per **USA - J - SA - AUS - C7**	L.H air duct - Until car **75272** Not for **US - J - SA - AUS - C7**

Rif	Dis No Part No	Q.ty	DENOMINAZIONE	DESCRIPTION
-	62432400	1	Condotto aria Sx. - Dalla vett. **75273** No per **USA - J - SA - AUS- C7 - C8**	L.H. air duct - From car **75273** Not for **USA - J - SA - AUS - C7 - C8**
40	61823500	1	Condotto aria Sx. **USA - J - SA - AUS - C7 - C8** Vale fino **31-3-88**	L.H. air duct. **US - J - SA - AUS - C7 - C8** Until **31-3-88**
-	62468500	1	Condotto aria Sx. **USA - J - SA - AUS - C7 - C8** Dal **1-4-88**	L.H. air duct **US - J - SA - AUS - C7 - C8** From **1-4-88**
41	61755400	1	Parasassi superiore Dx.	R.H. gravel guard
42	61755500	1	Parasassi superiore Sx.	L.H. gravel guard
43	60659400	1	Tappo	Plug
44	101100	1	Passafilo	Fair lead
45	61932500	1	Copripassafilo - Dalla vett. **64653** Solo con passafilo **61932400** e **61933400**	Cover for fair lead - From car **64653** Only with fair lead **61932400** and **61933400**
46	61947700	1	Filtro elettroventilatori Fino vett. **76075** - No per **USA - J - SA**	Grill + filter for electro fan Until car **76075** - Not foro **US - J - SA**
-	61945900	1	Filtro elettroventilatori Fino vett. **76075 USA - J - SA**	Grill + filter for electro fan Until car **76075 SA - J - US**
47	62492500	1	(N) Griglia protezione gruppo frenante	(N) protection grill
48	61049000	1	Guarnizione condotto aria Sx.	Gasket
49	61947300	1	Paratia Sx. sottoscocca con angolare Solo per vetture con filtro **61947700** e **61945900**	L.H cover Only for cars with filter **61947700** **61945900**
50	62492400	1	(N) Griglia laterale protezione gruppo frenante	(N) Protection grill
51	62432400	1	Condotto aria Sx - Dalla vett. **75273** No per **USA - J - SA - AUS - C7 - C8**	L.H. air duct - From car **75273** Not for **US - J - SA - AUS - C7 - C8**
52	62485100	1	(N) Parasassi ant. Sx. No per **USA - J - SA**	(N) L.H. front gravel guard Not for **US - J - SA**
-	62576700	1	(N) Parasassi ant Sx. **USA - J - SA**	(N) L.H. front gravel guard **US - J - SA**
53	60351905	1	(N) Pannello post. ruota **GS** - No per **ABS** Per **USA - J - SA** vale da sempre fino **MY88**	(N) Cover **LHD** - Not for **ABS** For **US - J - SA** valid for all models without **ABS**
54	62486000	1	(N) Pannello post. ruota **GS** con **ABS**	(N) Cover **LHD** with **ABS**
-	62548900	1	(N) Pannello post. ruota **GD** con **ABS** No per **AUS**	(N) Cover **RHD** with **ABS** Not for **AUS**
-	62591300	1	(N) Pannello post ruota - **AUS** con **ABS**	(N) Cover - **AUS** with **ABS**
55	61991400	1	Riporto passaruota Dx	R.H. cover
56	61991500	1	Riporto passaruota Sx.	L.H cover
57	40134108	1	Tappo per riporto passaruota	Plug

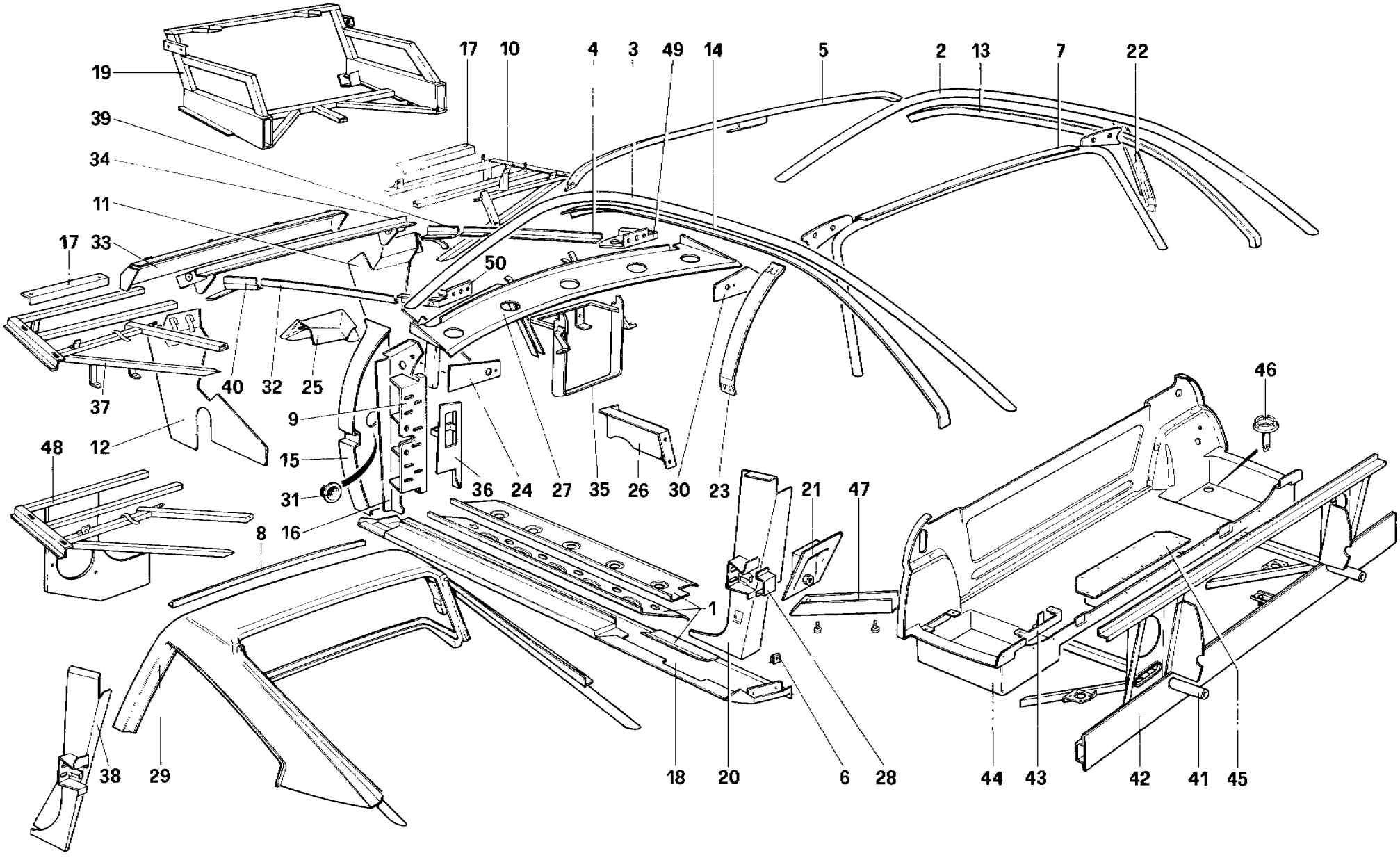

51534

328 / 328
GTB / GTS

SCOCCA ELEMENTI INTERNI (Non per AUS - USA - SA - J - CH87 - CH88)

BODY SHELL - INNER ELEMENTS (Not for AUS - US - SA - J - CH87 - CH88)

TAV. 105

DATA: OTTOBRE 88

TAVOLA 105

Rif.	Dis. No Part No.	Q.ty	DENOMINAZIONE	DESCRIPTION
1	60303203	1	Rivestimento sottoporta Dx **GTB**	Panel, R.H. door sill **GTB**
-	60303202	1	Rivestimento sottoporta Sx **GTB**	Panel, L.H. door sill **GTB**
-	60419504	1	Rivestimento sottoporta Dx. **GTS**	Panel, R.H. door sill **GTS**
-	60419603	1	Rivestimento sottoporta Sx. **GTS**	Panel, L H. door sill **GTS**
2	61010000	1	Longherina Dx. **GTB**	R.H. rail **GTB**
3	61010100	1	Longherina Sx. **GTB**	L.H. rail **GTB**
4	60350006	1	**(V)** Rinforzo Dx. vano ant. **GS**	**(V)** R.H. stiffening **LHD**
-	60350808	1	**(N)** Rinforzo Dx. vano ant.	**(N)** R.H. stiffening
-	60350204	1	**(V)** Rinforzo Dx. vano ant. **GD**	**(V)** R.H. stiffening **RHD**
5	60371309	1	Centina ant. padiglione **GTB**	Front rib roof **GTB**
6	60361805	4	Molletta fiss. passaruota	Clip
7	60296001	1	Centina post. padiglione	Rear rib for roof
8	60560400	1	Angolare	Angle
9	60285202	2	Montante fiss. cerniera	Post fixing hinge
10	61748400	1	Telaio ant. Dx.	R.H. front frame
11	61748200	1	Paratia Dx. radiatore **GS**	R.H. shield panel radiator **LHD**
-	61842600	1	Paratia Dx radiatore **GD** Fino vett. **68461**	R.H. shield panel radiator **RHD** Until car **68461**
-	62343800	1	Paratia Dx radiatore **GD** Dalla vett. **68463**	R H. shield panel radiator **RHD** From car **68463**
12	61748300	1	Paratia Sx. radiatore	L.H. shield panel radiator
13	60260106	1	Lamiera longherina Dx. **GTB** Fino vett. **69367**	Sheet R.H. rail **GTB** Until car **69367**
-	62349900	1	Longherina ant. Dx. **GTB** Dalla vett. **69369**	R.H front rail **GTB** From car **69369**
-	62350100	1	Longherina post. Dx. **GTB** Dalla vett. **69369**	R H rear rail **GTB** From car **69369**
14	60260007	1	Lamiera longherina Sx. **GTB** Fino vett. **69367**	Sheet L.H. rail **GTB** Until car **69367**
-	62350000	1	Longherina ant. Sx. **GTB** Dalla vett **69369**	L.H. front rail **GTB** From car **69369**
-	62350200	1	Longherina post. Sx. **GTB** Dalla vett **69369**	L.H rear rail **GTB** Until car **69369**
15	60252400	1	Montante cerniera porta Dx.	Hinge post R.H door
-	60252509	1	Montante cerniera porta Sx.	Hinge post L.H. door
16	61009800	1	**(V)** Riporto montante Dx.	**(V)** Sheet for R.H. pillar
-	61009900	1	**(V)** Riporto montante Sx.	**(V)** Sheet for L.H pillar
-	60397106	1	**(N)** Riporto montante Dx.	**(N)** Sheet for R.H. pillar
-	60397205	1	**(N)** Riporto montante Sx.	**(N)** Sheet for L.H Pillar
17	60652200	4	Staffa fiss supporto fari	Bracket for headlamps
18	60003803	1	Rivestimento sottoporta esterno Dx.	Outer panel R.H. door sill
-	60003902	1	Rivestimento sottoporta esterno Sx.	Outer panel L.H. door sill
19	129903	1	Tralliccio anteriore - Fino vett. **68461**	Front frame - Until car **68461**
-	130112	1	Tralliccio ant - Dalla vett. **68463**	Front frame - From car **68463**
20	60302403	1	Rianchetto Dx. **GTB**	R.H. panel **GTB**
-	60302304	1	Fianchetto Sx. **GTB**	L.H. panel **GTB**
21	60347705	2	Supporto arrotolatore	Support
22	60260403	1	Montante Dx. completo **GTB** Fino vett. **69367**	R.H. post. complete **GTB** Until car **69367**
-	62350300	1	Montante Dx. completo **GTB** Dalla vett.**69369**	R.H. post complete **GTB** From car **69369**
23	60260502	1	Montante Sx. completo **GTB** Fino vett. **69367**	L.H. post complete **GTB** Until car **69367**

Rif.	Dis. No. Part No	Q ty	DENOMINAZIONE	DESCRIPTION
-	62350400	1	Montante Sx. completo **GTB** - Dalla vett. **69369**	L.H post complete **GTB** - From car **69369**
24	60259306	1	Riporto Sx. sottoparabrezza **GS**	L.H plate under windshield **LHD**
-	61883300	1	Riporto Sx. sottoparabrezza **GD**	R.H. plate under windhsield **RHD**
25	61851800	1	Supporto tergi **GS**	Bracket for windshield wiper motor **LHD**
-	61902300	1	Supporto tergi **GD**	Bracket for windshield wiper motor **RHD**
26	60106903	1	**(V)** Sostegno appoggiapiedi **GS**	**(V)** Support **LHD**
-	62491900	1	**(N)** Sostegno appoggiapiedi **GS**	**(N)** Support **LHD**
-	60193109	1	**(V)** Sostegno appoggiapiedi **GD**	**(V)** Support **RHD**
-	62555500	1	**(N)** Sostegno appoggiapiedi **GD**	**(N)** Support **RHD**
27	61862100	1	**(V)** Rinforzo sottoparabrezza **GS**	**(V)** Stiffening under windshield **LHD**
-	62495600 *	1	**(N)** Rinforzo sottoparabrezza **GS**	**(N)** Stiffening under windshield **LHD**
-	61862600	1	**(V)** Rinforzo sottoparabrezza **GD**	**(V)** Stiffening under windshield **RHD**
-	62534400 *	1	**(N)** Rinforzo sottoparabrezza **GD** No per **AUS**	**(N)** Stiffening under windshield **RHD** Not for **AUS**
-	62608100 *	1	**(N)** Rinforzo sottoparabrezza - **AUS**	**(N)** Stiffening under windshield - **AUS**
28	62514300	1	Rinforzo post. scontrino Dx.	R.H. bracket
-	62514400	1	Rinforzo post. scontrino Sx	L.H. bracket
29	61128800	1	Padiglione completo **GTS**	Roof assembly **GTS**
30	61850300	1	Riporto Dx. sottoparabrezza **GS**	R.H. plate under windshield **LHD**
-	61851400	1	Riporto Dx. sottoparabrezza **GD**	R H. plate under windshield **RHD**
31	60284304	2	Tappo	Plug
32	60397908	1	**(V)** Rinforzo Sx. vano ant. **GS**	**(V)** L.H. stiffening **LHD**
-	60350907	1	**(N)** Rinforzo Sx. vano ant	**(N)** L H. stiffening
-	60350402	1	**(V)** Rinforzo Sx. vano ant. **GD**	**(V)** L.H. stiffening **RHD**
33	61772600	1	Paratia superiore radiatore	Shieldpanel radiator
34	61772400	2	Supporto cerniere cofano ant.	Support
35	61793300	1	Supporto **GS**	Support **LHD**
-	61846900	1	Supporto **GD**	Support **RHD**
36	60640200	1	Supporto maniglia **GTS - GS**	Support **GTS - LHD**
-	60640100	1	Supporto maniglia **GTS - GD**	Support **GTS - RHD**
37	61748500	1	Telaio ant. Sx. - Fino vett. **76080**	L.H. front frame - Until car **76080**
38	60421203	1	Fianchetto Dx **GTS**	R.H panel **GTS**
-	60421302	1	Fianchetto Sx. **GTS**	L.H. panel **GTS**
39	61854600	1	Angolare Dx	R.H. stiffening
40	61854700	1	Angolare Sx.	L.H. stiffening
41	61825400	2	Tubo fiss. sottoscocca	Support
42	61754700	1	Telaio post **GS**	Rear frame **LHD**
-	61847100	1	Telaio post **GD**	Rear frame **RHD**
43	61861200	1	Supporto piastra centralina	Support
44	61862800	1	Resina baule - Fino vett. **66799**	Panel - Until car **66799**
-	61989200	1	Resina baule - Dalla vett. **66801**	Panel - From car **66801**
45	60810000	1	Coperchio	
46	60731300	2	Tappo	Plug
47	61842500	1	Protezione cavo motore avviamento **GS**	Protection **LHD**
-	61914600	1	Protezione cavo motore avviamento **GD**	Protection **RHD**
48	62439000	1	**(V)** Telaio ant Sx. - Dalla vett **76081**	**(V)** L.H. front frame - From car **76081**
-	62518000	1	**(N)** Telaio ant. Sx.	**(N)** L.H. front frame
49	61097700	1	**(N)** Staffa per serratura Dx.	**(N)** R.H. bracket
50	61097800	1	**(N)** Staffa per serratura Sx.	**(N)** L.H Bracket
	61010500	1	**Assieme intelatiatura padiglione GTB** Fino vett. **69367**	**Roof frame assembly GTB** Until car **69367**
	62350700	1	**Assieme intelaiatura padiglione GTB** Dalla vett **69369**	**Roof frame assembly GTB** From car **69369**
			* Completo di particolari 49 -50	* With parts 49 - 50

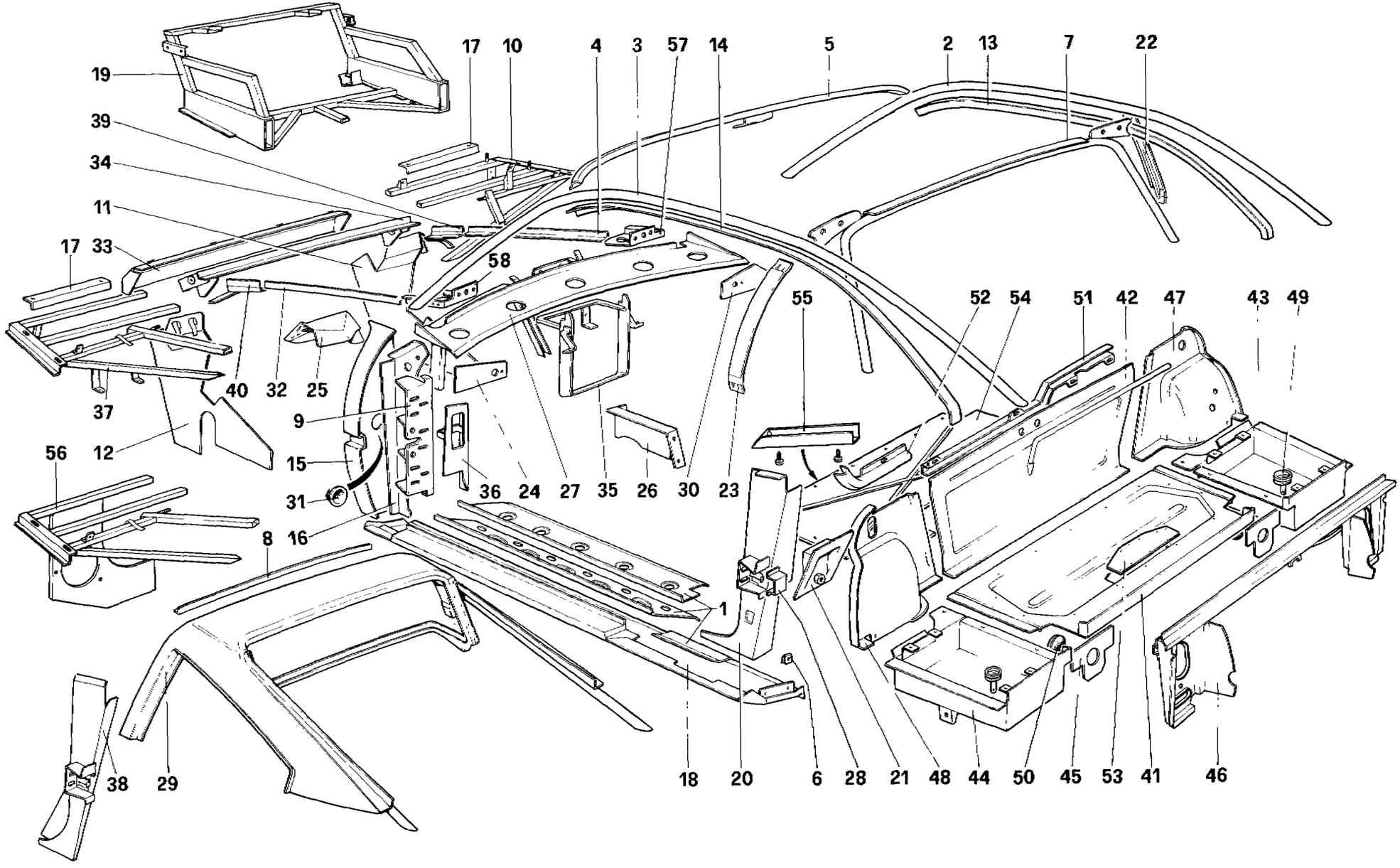

51535

328 / 328 GTB / GTS

SCOCCA ELEMENTI INTERNI (Per AUS e CH87 - CH88)

BODY SHELL - INNER ELEMENTS (For AUS and CH87 - CH88)

TAV. 106

DATA: OTTOBRE 88

TAVOLA 106

Rif.	Dis No Part No	Q ty	DENOMINAZIONE	DESCRIPTION
1	60303203	1	Rivestimento sottoporta Dx. **GTB**	Panel, R.H door sill **GTB**
-	60303302	1	Rivestimento sottoporta Sx. **GTB**	Panel, L H door sill **GTB**
-	60419504	1	Rivestimento sottoporta Dx. **GTS**	Panel, R.H. door sill **GTS**
-	60419603	1	Rivestimento sottoporta Sx. **GTS**	Panel, L H. door sill **GTS**
2	61010000	1	Longherina Dx **GTB**	R H. rail **GTB**
3	61010100	1	Longherina Sx **GTB**	L H. rail **GTB**
4	60350006	1	**(V)** Rinforzo Dx. vano ant **CH**	**(V)** R H. stiffening **CH**
-	60350808	1	**(N)** Rinforzo Dx vano ant. **CH - AUS**	**(N)** R.H stiffening **CH - AUS**
-	60350204	1	**(V)** Rinforzo Dx. vano ant. **AUS**	**(V)** R H. stiffening **AUS**
5	60371309	1	Centina ant padiglione **GTB**	Front rib roof **GTB**
6	60361805	4	Molletta fiss. passaruota	Clip
7	60296001	1	Centina post. padiglione	Rear rib for roof
8	60560400	1	Angolare	Angle
9	60285202	2	Montante fiss cerniera	Post fixing hinge
10	61748400	1	Telaio ant. Dx	R.H front frame
11	61748200	1	Paratia Dx. radiatore **CH**	R.H. shield panel radiator **CH**
-	61842600	1	Paratia Dx radiatore **AUS** Fino vett. **68461**	R.H. shield panel radiator **AUS** Until car **68461**
-	62343800	1	Paratia Dx. radiatore **AUS** Dalla vett. **68463**	R.H. sheld panel radiator **AUS** From car **68463**
12	61748300	1	Paratia Sx. radiatore	L H. shield panel radiator
13	60260106	1	Lamiera longherina Dx. **GTB** - Fino vett. **69367**	Sheet R.H rail **GTB** - Until car **69367**
-	62349900	1	Longherina ant. Dx. **GTB** Dalla vett **69369**	R.H. front rail **GTB** From car **69369**
-	62350100	1	Longherina post. Dx **GTB** Dalla vett **69369**	R.H. rear rail **GTB** From car **69369**
14	60260007	1	Lamiera longherina Sx. **GTB** Fino vett. **69367**	Sheet L H. rail **GTB** Until car **69367**
-	62350000	1	Longherina ant. Sx **GTB** Dalla vett. **69369**	L H front rail **GTB** From car **69369**
-	62350200	1	Longherina post Sx. **GTB** Dalla vett. **69369**	L H. rear rail **GTB** From car **69369**
15	60252400	1	Montante cerniera porta Dx.	Hinge post. R H. door
-	60252509	1	Montante cerniera porta Sx.	Hinge post L.H. door
16	61009800	1	**(V)** Riporto montante Dx. **CH - AUS**	**(V)** Sheet for R.H. pillar **CH - AUS**
-	61009900	1	**(V)** Riporto montante Sx **CH - AUS**	**(V)** Sheet for L.H. pillar **CH - AUS**
-	60397106	1	**(N)** Riporto montante Dx **CH**	**(N)** Sheet for R.H pillar **CH**
-	60397205	1	**(N)** Riporto montante Sx **CH**	**(N)** Sheet for L.H. pillar **CH**
17	60652200	4	Staffa fiss. supporto fari	Bracket for headlamps
18	60003803	1	Rivestimento sottoporta esterno Dx.	Outer panel R.H door sill
-	60003902	1	Rivestimento sottoporta esterno Sx.	Outer panel L H. door sill
19	129903	1	Traliccio ant **AUS** e **C8** con **ABS** Per **CH** - Fino al **30-9-86**	Front frame **AUS** and **C8** with **ABS** For **CH** - Until **30-9-86**
-	135685	1	Traliccio ant **CH** - Dal **1-10-86**	Front frame **CH** from **1-10-86**
20	60302403	1	Fianchetto Dx. **GTB - CH**	R.H. panel **GTB - CH**
-	60302304	1	Fianchetto Sx. **GTB - CH**	L H. panel **GTB - CH**
-	60295201	1	Fianchetto Dx. **GTB - AUS**	R.H. panel **GTB - AUS**
-	60295300	1	Fianchetto Sx **GTB - AUS**	L H. panel **GTB - AUS**
21	60347705	2	Supporto arrotolatore	Support
22	60260403	1	Montante Dx. completo **GTB** Fino vett. **69367**	R H. post complete **GTB** Until car **69367**
-	62350300	1	Montante Dx. completo **GTB** Dalla vett **69369**	R H. post complete **GTB** From car **69369**

Rif	Dis. No. Part No	Q ty	DENOMINAZIONE	DESCRIPTION
23	60260502	1	Montante Sx. completo **GTB** Fino vett **69367**	L H. post complete **GTB** Until car **69367**
-	62350400	1	Montante Sx. completo **GTB** Dalla vett. **69369**	L.H. post complete **GTB** From car **69369**
24	60259306	1	Riporto Sx. sottoparabrezza **CH**	L H. plate under windhsield **CH**
-	61883300	1	Riporto Sx. sottoparabrezza **AUS**	R.H. plate under windhsield **AUS**
25	61851800	1	Supporto tergi **CH**	Bracket for windhsield wiper motor **CH**
-	61902300	1	Supporto tergi **AUS**	Bracket for windshield wiper motor **AUS**
26	60106903	1	Sostegno appoggiapiedi **CH**	Support **CH**
-	60193109	1	Sostegno appoggiapiedi **AUS**	Support **AUS**
27	61862100	1	**(V)** Rinforzo sottoparabrezza **CH**	**(V)** Stiffening under wind shield **CH**
-	61862600	1	**(V)** Rinforzo sottoparabrezza **AUS**	**(V)** Stiffening under wind shield **AUS**
-	62495600	1	**(N)** Rinforzo sottoparabrezza **GS** Completo di particolari 57 - 58	**(N)** Stiffening **LHD** With parts 57 - 58
-	62534400	1	**(N)** Rinforzo sottoparabrezza **GD** Completo di particolari 57 - 58	**(N)** Stiffening **RHD** With parts 57 - 58
28	62514300	1	Rinforzo post. scontrino Dx.	R.H bracket
-	62514400	1	Rinforzo post. scontrino Sx	L.H bracket
29	61128800	1	Padiglione completo **GTS**	Roff assembly **GTS**
30	61850300	1	Riporto Dx sottoparabrezza **CH**	R.H. plate under windshield **CH**
-	61851400	1	Riporto Dx. sottoparabrezza **AUS**	R.H plate under windshield **AUS**
31	60284304	2	Tappo	Plug
32	60397908	1	**(V)** Rinforzo Sx. vano ant. **CH**	**(V)** L.H. stiffening **CH**
-	60350907	1	**(N)** Rinforzo Sx. vano ant. **CH**	**(N)** L H. stiffening **CH**
-	60350402	1	**(V)** Rinforzo Sx vano ant **AUS**	**(V)** L.H. stiffening **AUS**
-	60350907	1	**(N)** Rinforzo Sx vano ant. **AUS**	**(N)** L H. stiffening **AUS**
33	61772600	1	Paratia superiore radiatore	Shieldpanel radiator
34	61772400	2	Supporto cerniere cofano ant.	Support
35	61793300	1	Supporto **CH**	Support **CH**
-	61846900	1	Supporto **AUS**	Support **AUS**
36	60640200	1	Supporto maniglia **GTS - CH**	Support **GTS - CH**
-	60640100	1	Supporto maniglia **GTS - AUS**	Support **GTS - AUS**
37	61748500	1	Telaio ant. Sx. - Fino vettura **76080**	L.H front frame - Until car **76080**
38	60421203	1	Fianchetto Dx. **GTS - CH**	R H. Panel **GTS - CH**
-	60421302	1	Fianchetto Sx **GTS - CH**	L.H panel **GTS - CH**
-	60432000	1	Fianchetto Dx. **GTS - AUS**	R H. panel **GTS - AUS**
-	60432100	1	Fianchetto Sx. **GTS - AUS**	L.H panel **GTS - AUS**
39	61854600	1	Angolare Dx.	R.H. stiffening
40	61854700	1	Angolare Sx.	L.H stiffening
41	61828600	1	Lamiera fondo baule	Panel
42	61805800	1	Paratia baule motore	Panel
43	61806200	1	Fondo baule Dx. **AUS**	R.H. bottom panel **AUS**
-	61972300	1	Fondo baule Dx. **C7**	R.H bottom panel **C7**
-	62431100	1	Fondo baule Dx. **C8**	R.H. bottom panel **C8**
44	61806300	1	Fondo baule Sx. **AUS**	L.H bottom panel **AUS**
-	61972400	1	Fondo baule Sx. **CH**	L.H bottom panel **CH**
45	61806900	2	Lamierino **AUS**	Sheet **AUS**
-	61973100	2	Lamierino **CH**	Sheet **CH**
46	61976000	1	Telaio post. **AUS**	Rear frame **AUS**
-	61805700	1	Telaio post. **CH**	Rear frame **CH**
47	61807000	1	Riporto passaruota Dx. **AUS** Fino vett **66799**	R.H panel **AUS** Until car **66799**

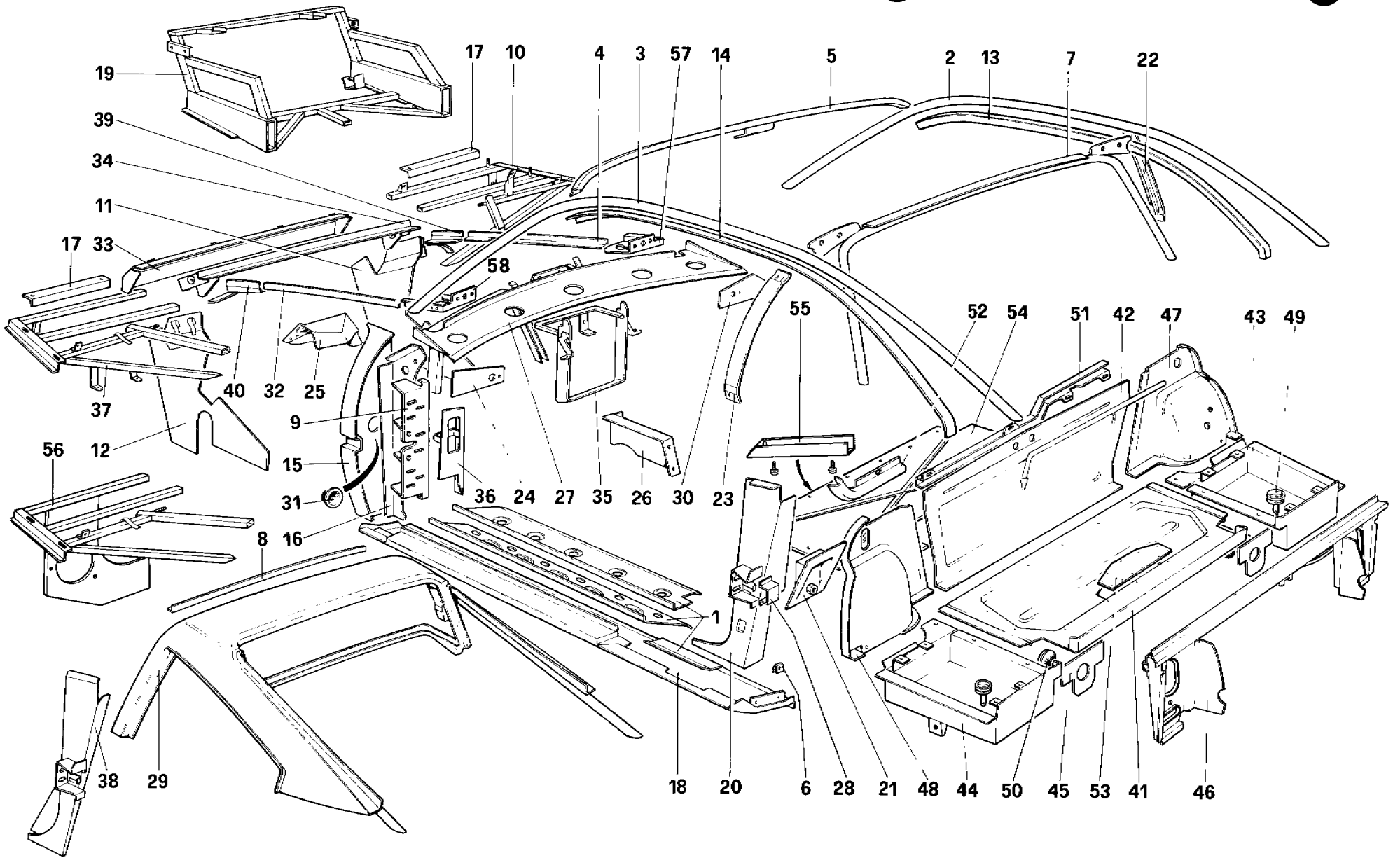

51535

328 / 328 GTB / GTS

SCOCCA ELEMENTI INTERNI (Per AUS e CH87 - CH88)

BODY SHELL - INNER ELEMENTS (For AUS and CH87 - CH88)

TAV. 106 / A

DATA: OTTOBRE 88

TAVOLA 106/A

Rif.	Dis. No Part No.	Q.ty	DENOMINAZIONE	DESCRIPTION
-	**61991800**	1	Riporto passaruota Dx. **C7** Per **AUS** dalla vett. **66801**	R.H. panel **C7** For **AUS** from car **66801**
-	**62431200**	1	Riporto passaruota Dx. **C8**	R H panel **C8**
48	**61807100**	1	Riporto passaruota Sx. **AUS** Fino vett **66799**	L.H. panel **AUS** Until car **66799**
-	**61991900**	1	Riporto passaruota Sx. **C7** Per **AUS** dalla vett. **66801**	L.H. panel **C7** For **AUS** from car **66801**
49	**60731300**	2	Tappo fondo baule	Plug
50	**14507187**	2	Tappo	Plug
51	**61950900**	1	Protezione cavi **C7-AUS**	Protection **C7 - AUS**
52	**61951000**	1	Protezione cavi **AUS**	Protection **AUS**
53	**60810000**	1	Coperchio	Cover

Rif.	Dis. No. Part No	Q ty	DENOMINAZIONE	DESCRIPTION
54	**132659**	1	Paratia fono assorbente **CH**	Insulation panel **CH**
55	**61842500**	1	Protezione cavo motore avviamento **CH**	Protection **CH**
-	**61914600**	1	Protezione cavo motore avviamento **AUS**	Protection **AUS**
56	**62439000**	1	**(V)** Telaio ant. Sx. - Dalla vett. **76081**	**(V)** L H. front frame - From car **76081**
-	**62518000**	1	**(N)** Telaio ant Sx.	**(N)** L H. front frame
57	**61097700**	1	**(N)** Staffa per serratura Dx.	**(N)** R.H. bracket
58	**61097800**	1	**(N)** Staffa per serratura Sx.	**(N)** L.H bracket
	61010500	1	**Assieme intelaiatura padiglione GTB** Fino vett **69367**	**Roof frame assembly GTB** Until car **69367**
	62350700	1	**Assieme intelaiatura padiglione GTB** Dalla vett. **69369**	**Roof frame assembly GTB** From car **69369**

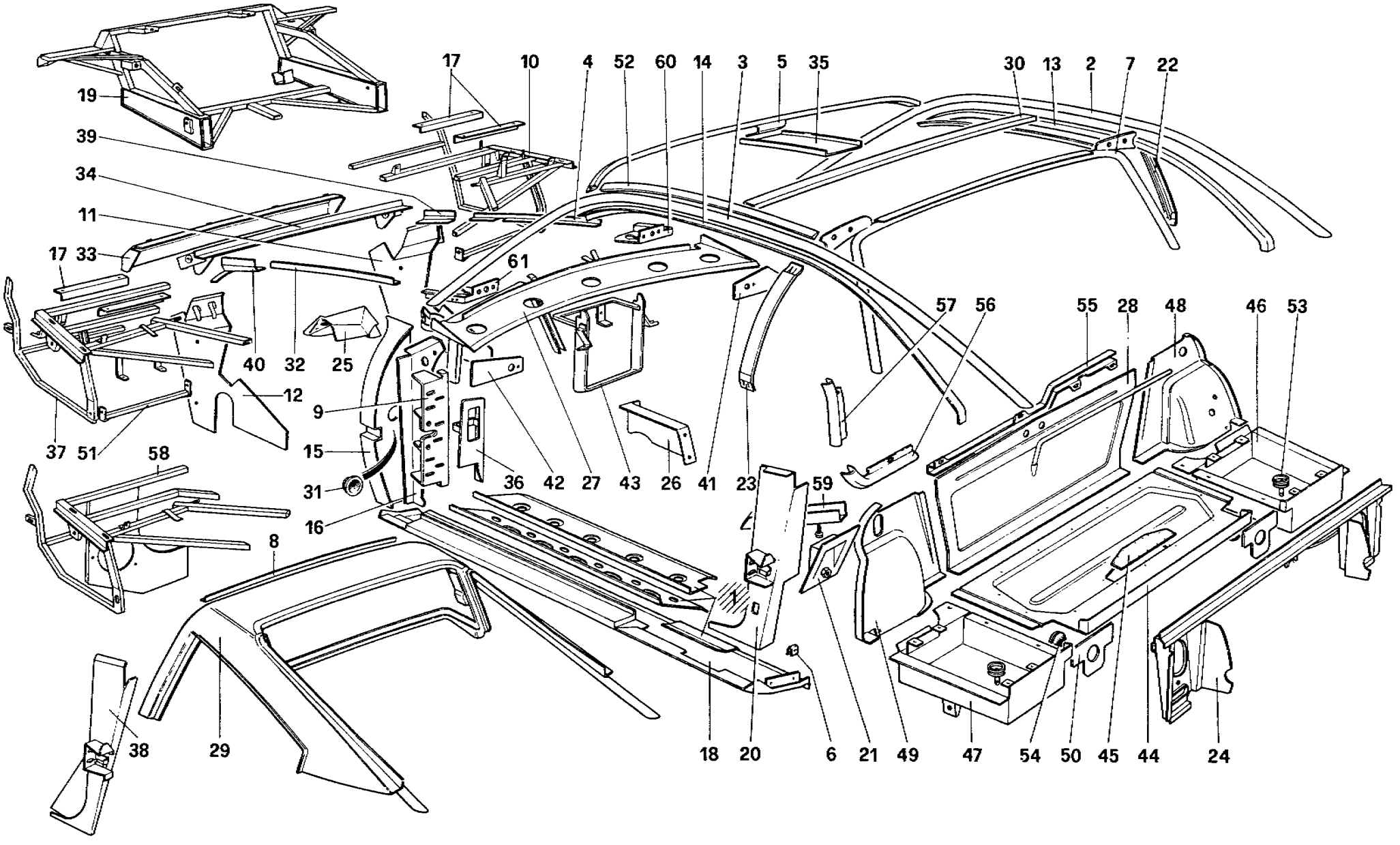

328 / 328 GTB / GTS

SCOCCA ELEMENTI INTERNI (Per USA - SA - J)

BODY SHELL - INNER ELEMENTS (For USA - SA - J)

REVISED

DATE: JAN. 1989

TAV.107

DATA OTTOBRE 88

TAVOLA 107

Rif	Dis. No Part No	Q ty	DENOMINAZIONE	DESCRIPTION
1	60303203	1	Rivestimento sottoporta Dx. **GTB**	Panel, R.H. door sill **GTB**
-	60303302	1	Rivestimento sottoporta Sx. **GTB**	Panel, L.H. door sill **GTB**
-	60419504	1	Rivestimento sottoporta Dx. **GTS**	Panel, R.H. door sill **GTS**
-	60419603	1	Rivestimento sottoporta Sx. **GTS**	Panel, L.H. door sill **GTS**
2	61010000	1	Longherina Dx. **GTB**	R.H. rail **GTB**
3	61010100	1	Longherina Sx. **GTB**	L.H. rail **GTB**
4	60350808	1	Rinforzo Dx. vano ant.	R.H. stiffening front bonnet
5	60371309	1	Centina ant. padiglione **GTB**	Front rib roof **GTB**
6	60361805	4	Molletta	Clip
7	60296001	1	Centina post. padiglione	Rear rib for roof
8	61885400	1	Angolare **GTS** - No per **SA - J**	Angle **GTS** - Not for **SA - J**
9	60285202	2	Montante fiss. cerniere	Post fixing hinge
10	61743400	1	Telaio ant. Dx.	R.H. front frame
11	61775900	1	Paratia Dx. radiatore	R.H. shiled panel radiator
12	61776000	1	Paratia Sx radiatore	L.H. shiled panle radiator
13	60260106	1	Lamiera longherina Dx **GTB**	Sheet R.H. rail **GTB**
			Fino vett. **69367**	Until car **68367**
-	62349900	1	Longherina ant. Dx. **GTB**	Front R.H. rail **GTB**
			Dalla vett. **69369**	From car **69369**
-	62350100	1	Longherina post. Dx **GTB**	Rear R.H. rail **GTB**
			Dalla vett. **69369**	From car **69369**
14	60260007	1	Lamiera longherina Sx **GTB**	Sheet L.H. rail **GTB**
			Fino vett. **69367**	Until car **69367**
-	62350000	1	Longherina ant. Sx **GTB**	Front L.H. rail **GTB**
			Dalla vett **69369**	From car **69369**
-	62350200	1	Longherina post. Sx. **GTB**	Rear L.H. rail **GTB**
			Dalla vett. **69369**	From car **69369**
15	60252400	1	Montante cerniera porta Dx.	Hinge post. R.H. door
-	60252509	1	Montante cerniera porta Sx	Hinge post L.H. door
16	61009800	1	**(V)** Riporto montante Dx.	**(V)** Sheet for R.H. pillar
-	61009900	1	**(V)** Riporto montante Sx.	**(V)** Sheet for L.H. pillar
-	60397106	1	**(N)** Riporto montante Dx.	**(N)** Sheet for R.H. pillar
-	60397205	1	**(N)** Riporto monante Sx.	**(N)** Sheet for L.H. pillar
17	60652200	4	Staffa fiss. supporto fari	Bracker for headlamps
18	60003803	1	Rivestimento sottoporta esterno Dx.	Outer panel R.H. door sill
-	60003902	1	Rivestimento sottoporta esterno Sx.	Outer panel L.H. door sill
19	129904	1	Traliccio anteriore	Front frame
20	60295201	1	Fianchetto Dx **GTB**	R.H. panel **GTB**
-	60295300	1	Fianchetto Sx. **GTB**	L.H. panel **GTB**
21	60347705	2	Supporto arrotolatore	Support
22	60260403	1	Montante Dx. completo **GTB**	R.H. post complete **GTB**
			Fino vett. **69367**	Until car **69367**
-	62350300	1	Montante Sx completo **GTB**	L.H. post complete **GTB**
			Dalla vett. **69369**	From car **69369**
23	60260502	1	Montante Sx. completo **GTB**	L.H. post complete **GTB**
			Fino vett. **69367**	Until car **69367**
-	62350400	1	Montante Sx. completo **GTB**	L.H. post complete **GTB**
			Dalla vett. **69369**	From car **69369**
24	61805700	1	Telaio post.	Rear frame
25	61851800	1	Supporto tergi	Bracket for windhshield wiper motor
26	60106903	1	**(V)** Sostegno appoggiapiedi	**(V)** Support

Rif	Dis. No. Part No	Q.ty	DENOMINAZIONE	DESCRIPTION
-	62491900	1	**(N)** Sostegno appoggiapiedi	**(N)** Support
27	61862500	1	**(V)** Rinforzo sottoparabrezza	**(V)** Stiffening under wind shield
			Completo di particolari **60 - 61**	With parts **60 -61**
-	62495600	1	**(N)** Rinforzo sottoparabrezza	**(N)** Stiffening under wind shiled
			Completo di particolari **60 - 61**	With parts **60 -61**
28	61805800	1	Paratia baule-motore	Bulkhead
29	61128800	1	Padiglione completo **GTS**	Roff assembly **GTS**
30	60371705	2	Centina centrale **GTB**	Central rib **GTB**
31	60284304	1	Tappo	Plug
32	60350907	1	Rinforzo Sx. vano ant.	L.H. stiffening front bonnet
33	61772600	2	Paratia superiore radiatore	Shield panel radiator
34	61898200	1	Supporto cerniere cofano ant.	Support
35	60371002	1	Centina longitudinale **GTB**	Stiffening for front rib **GTB**
36	60640200	1	Supporto maniglia **GTS**	Support **GTS**
37	61743500	1	Telaio ant. Sx.	L.H. front frame
38	60432002	1	Fianchetto Dx. **GTS**	R.H. panel **GTS**
-	60432101	1	Fianchetto Sx. **GTS**	L.H. panel **GTS**
39	61854600	1	Angolare Dx.	R.H. stiffening
40	61854700	1	Angolare Sx.	L.H. stiffening
41	61850300	1	Riporto Dx. sottoparabrezza	R.H. plate under windshield
42	60259306	1	Riporto Sx. sottoparabrezza	L.H. plate under windshiled
43	61793300	1	Supporto	Support
44	61828600	1	Lamiera fondo baule	Bottom panel for luggage comp.
45	60810000	1	Coperchio	Cover
46	61806200	1	Fondo baule Dx.	R.H. side bottom for luggage comp.
47	61806300	1	Fondo baule Sx.	L.H. side bottom for luggage comp.
48	61807000	1	Riporto passaruota Dx.	R.H. sheet
			Fino vett. **66799**	Until car. **66799**
-	61991800	1	Riporto passaruota Dx.	R.H. sheet
			Dalla vett. **66801**	From car **66801**
49	61807100	1	Riporto passaruota Sx.	L.H. sheet
			Fino vett. **66799**	Until car **66799**
-	61991900	1	Riporto passaruota Sx.	L.H. sheet
			Dalla vett. **66801**	From car **66801**
50	61806900	2	Lamierino	Sheet
51	61746100	2	Traversino	Tubular reinforcement
52	60371606	2	Rinforzo **GTB**	Reinforcement **GTB**
53	60731300	2	Tappo fondo baule	Plug
54	14507187	2	Tappo	Plug
55	61950900	1	Protezione per cavi - No per **SA**	Protection - Not for **SA**
56	61951000	1	Protezione per cavi - No per **SA**	Protection - Not for **SA**
57	61951100	1	Protezione per cavi - No per **SA**	Protection - Not for **SA**
58	62440600	1	**(V)** Telaio ant. Sx. - Dalla vett. **76081**	**(V)** L.H. front crame - From car **76081**
-	62507800	1	**(N)** Telaio ant. Sx.	**(N)** L.H. front frame
59	61842500	1	Protezione cavo motore avviamento	Protection
60	61097700	1	Staffa per serratura Dx.	R.H. bracket
61	61097800	1	Staffa per serratura Sx.	L.H. bracket
	60370905	1	**Assieme intelaiatura padiglione GTB**	**Roof frame assembly GTB**
			Fino vett. **66367**	Until car **69367**
	62354000	1	**Assieme intelaiatura padiglione GTB**	**Roof frame assembly GTB**
			Dalla vett. **69369**	From car **69369**

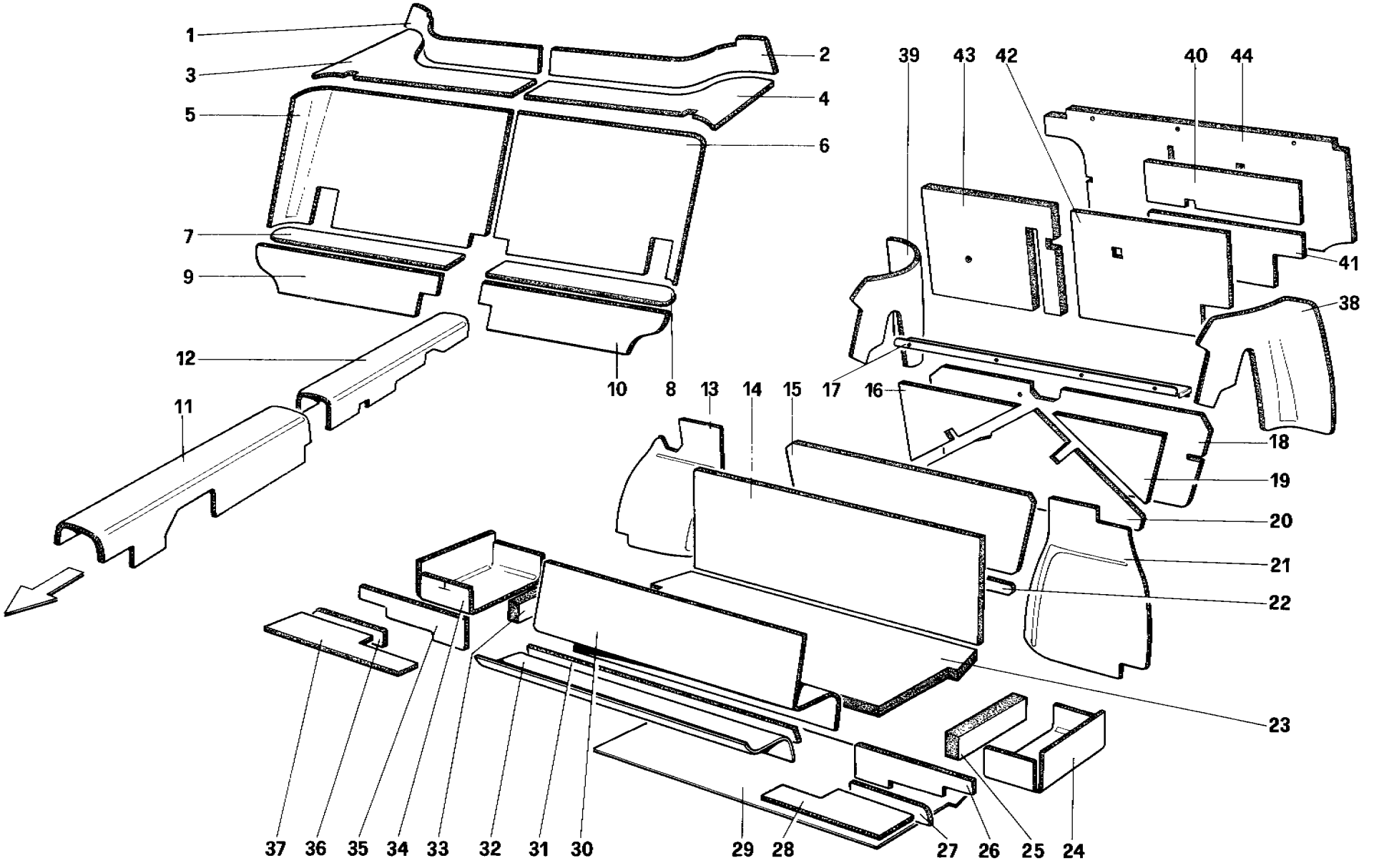

52018

328 / 328 GTB / GTS

ISOLAMENTO ABITACOLO E BAULE (Fino vett. N. 66965) (No per USA - AUS - CH87 - SA - J)
LUGGAGE AND PASSENGER COMPART. INSULATION (Until car No. 66965)
(Not for US - AUS - CH87 - SA - J)

TAV. 108

DATA: OTTOBRE 88

TAVOLA 108

Rif.	Dis. No. Part No.	Q.ty	DENOMINAZIONE	DESCRIPTION
	60412608	1	**Isolante abitacolo GTB**	**Insulation passenger compartment GTB**
	60352705	1	**Isolante abitacolo GTS**	**Insulation passenger compartment GTS**
1	**60352804**	1	Isolante	Insulation
2	**60352903**	1	Isolante	Insulation
3	**60412202**	1	Isolante **GTB**	Insulation **GTB**
-	**60353000**	1	Isolante **GTS**	Insulation **GTS**
4	**60412301**	1	Isolante **GTB**	Insulation **GTB**
-	**60353000**	1	Isolante **GTS**	Insulation **GTS**
5	**60158201**	1	Isolante **GTB**	Insulation **GTB**
-	**60353208**	1	Isolante **GTS**	Insulation **GTS**
6	**60158300**	1	Isolante **GTB**	Insulation **GTB**
-	**60353307**	1	Isolante **GTS**	Insulation **GTS**
7	**60158409**	1	Isolante **GTB**	Insulation **GTB**
8	**60158508**	1	Isolante **GTB**	Insulation **GTB**
9	**60158607**	1	Isolante **GTB**	Insulation **GTB**
-	**60353604**	1	Isolante **GTS**	Insulation **GTS**
10	**60158706**	1	Isolante **GTB**	Insulation **GTB**
-	**60353703**	1	Isolante **GTS**	Insulation **GTS**
11	**60109006**	1	Isolante **GS**	Insulation **LHD**
-	**60218807**	1	Isolante **GD**	Insulation **RHD**
12	**61860100**	1	Isolante **GS**	Insulation **LHD**
-	**61860500**	1	Isolante **GD**	Insulation **RHD**
13	**61798900**	1	Isolante	Insulation
14	**61798800**	1	Isolante	Insulation
15	**61799700**	1	Isolante	Insulation
16	**61275800**	1	Isolante	Insulation
17	**61830800**	1	Profilo fiss. isolante	Insulation fixing support

Rif.	Dis. No. Part No	Q ty	DENOMINAZIONE	DESCRIPTION
18	**61823600**	1	Isolante	Insulation
19	**61275600**	1	Isolante	Insulation
20	**61275700**	1	Isolante	Insulation
21	**61799000**	1	Isolante	Insulation
22	**61799400**	1	Isolante	Insulation
23	**61818900**	1	Isolante	Insulation
24	**61799100**	1	Isolante	Insulation
25	**61819000**	1	Isolante	Insulation
26	**61799600**	1	Isolante	Insulation
27	**61876000**	1	Isolante	Insulation
28	**61875800**	1	Isolante	Insulation
29	**61875400**	1	Isolante	Insulation
30	**61799300**	1	Isolante	Insulation
31	**61875900**	1	Isolante	Insulation
32	**61875600**	1	Isolante	Insulation
33	**61819100**	1	Isolante	Insulation
34	**61799200**	1	Isolante	Insulation
35	**61799500**	1	Isolante	Insulation
36	**61876100**	1	Isolante	Insulation
37	**61875700**	1	Isolante	Insulation
38	**61278500**	1	Isolante Dx - Per **C6**	R.H. insulation - For **C6**
39	**61278600**	1	Isolante Sx. - Per **C6**	L.H. insulation - For **C6**
40	**61275200**	1	Isolante **GTB** - Per **C6**	Insulation **GTB** - For **C6**
41	**61275300**	1	Isolante **GTB** - Per **C6**	Insulation **GTB** - For **C6**
42	**61275400**	1	Isolante **GTB** - Per **C6**	Insulation **GTB** - For **C6**
43	**61275500**	1	Isolante **GTB** - Per **C6**	Insulation **GTB** - For **C6**
44	**61276100**	1	Isolante **GTS** - Per **C6**	Insulation **GTS** - For **C6**

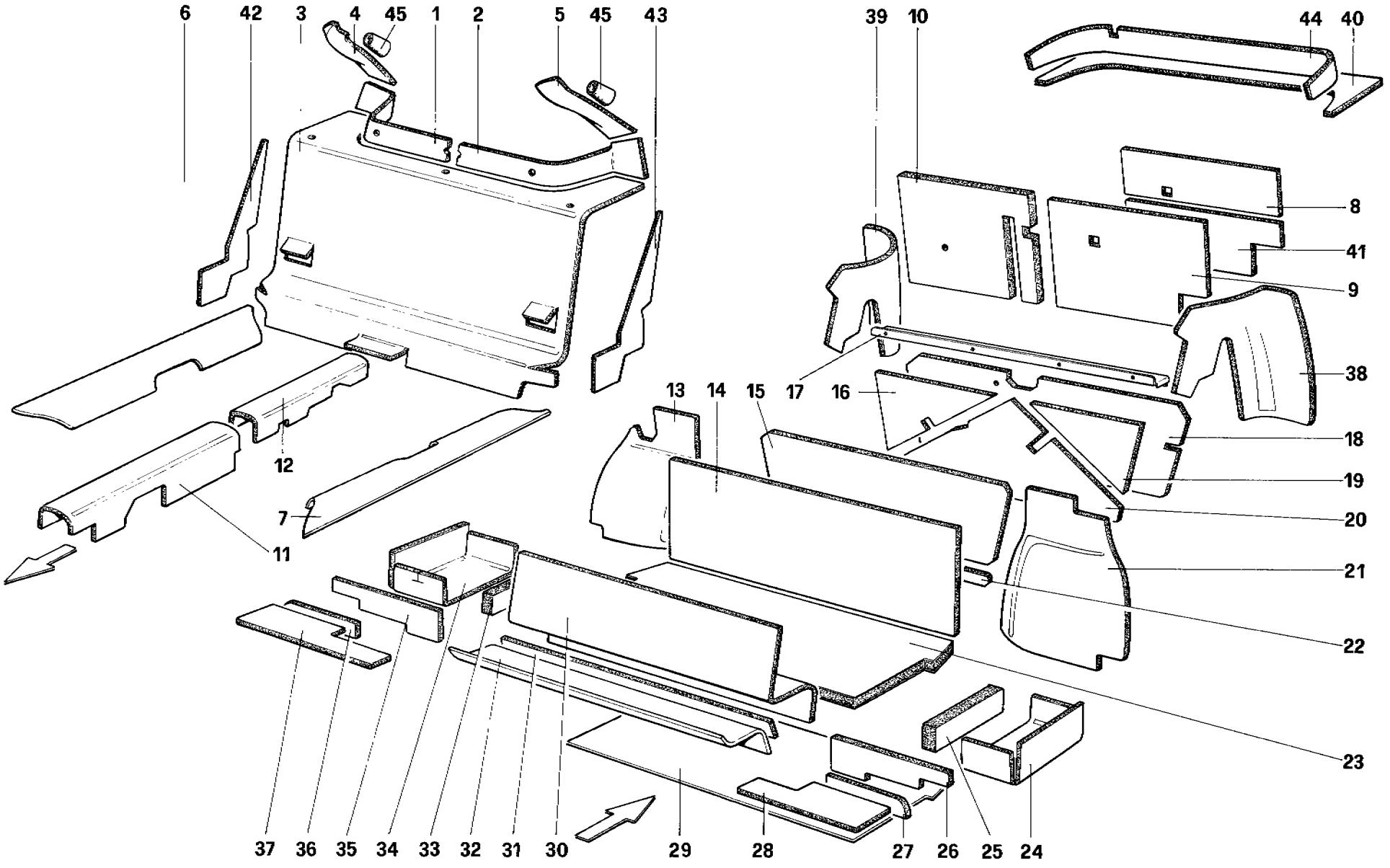

52026

328 / 328
GTB / GTS

ISOLAMENTO ABITACOLO E BAULE (Dalla vett. N. 66967) (No per USA - AUS - CH87 - SA - J - CH88)
LUGGAGE AND PASSENGER COMPART. INSULATION (From car No. 66967)
(Not for US - AUS - CH87 - SA - J - CH88)

TAV. 109

DATA: OTTOBRE 88

TAVOLA 109

Rif	Dis. No Part No.	Q.ty	DENOMINAZIONE	DESCRIPTION
1	61984000	1	Isolante	Insulation
2	61984100	1	Isolante	Insulation
3	61984200	1	Isolante **GTB**	Insulation **GTB**
-	61986800	1	Isolante **GTS** fino **1987**	Insulation **GTS** until **1987**
-	62488100	1	Isolante **GTS** dal **1988**	Insulation **GTS** from **1988**
4	61984300	1	Isolante	Insulation
5	61984400	1	Isolante	Insulation
6	61984500	1	Isolante **GTB**	Insulation **GTB**
7	61984600	1	Isolante **GTB**	Insulation **GTB**
8	61985800	1	Isolante **GTB**	Insulation **GTB**
9	61985900	1	Isolante **GTB - GS**	Insulation **GTB - LHD**
-	61990400	1	Isolante **GTB - GD**	Insulation **GTB - RHD**
-	61987300	1	Isolante **GTS - GS**	Insulation **GTS - LHD**
-	61990300	1	Isolante **GTS - GD**	Insulation **GTS - RHD**
10	61985700	1	Isolante **GTB - GS**	Insulation **GTB - LHD**
-	61990500	1	Isolante **GTB - GD**	Insulation **GTB - RHD**
11	60109006	1	Isolante **GS**	Insulation **LHD**
-	60218807	1	Isolante **GD**	Insulation **RHD**
12	61860101	1	Isolante **GS**	Insulation **LHD**
-	61860500	1	Isolante **GD**	Insulation **RHD**
13	61798900	1	Isolante	Insulation
14	61798800	1	Isolante	Insulation
15	61799700	1	Isolante	Insulation
16	61275800	1	Isolante	Insulation
17	61830800	1	Profilo fiss. isolante	Insulation fixing support
18	61823600	1	Isolante	Insulation
19	61275600	1	Isolante	Insulation

Rif.	Dis No Part No	Q ty	DENOMINAZIONE	DESCRIPTION
20	61275700	1	Isolante	Insulation
21	61799000	1	Isolante	Insulation
22	61799400	1	Isolante	Insulation
23	61818900	1	Isolante	Insulation
24	61799100	1	Isolante	Insulation
25	61819000	1	Isolante	Insulation
26	61799600	1	Isolante	Insulation
27	61876000	1	Isolante	Insulation
28	61875800	1	Isolante	Insulation
29	61875400	1	Isolante	Insulation
30	61799300	1	Isolante	Insulation
31	61875900	1	Isolante	Insulation
32	61875600	1	Isolante	Insulation
33	61819100	1	Isolante	Insulation
34	61799200	1	Isolante	Insulation
35	61799500	1	Isolante	Insulation
36	61876100	1	Isolante	Insulation
37	61875700	1	Isolante	Insulation
38	61278500	1	Isolante Dx. - **C6**	R.H. insulation - **C6**
39	61278600	1	Isolante Sx. - **C6**	L.H. insulation - **C6**
40	61985100	1	Isolante **GTB**	Insulation **GTB**
-	61987100	1	Isolante **GTS**	Insulation **GTS**
41	61984800	1	Isolante **GTB**	Insulation **GTB**
42	61987000	1	Isolante **GTS**	Insulation **GTS**
43	61986900	1	Isolante **GTS**	Insulation **GTS**
44	61985200	1	Isolante	Insulation
45	61985300	2	Isolante	Insulation

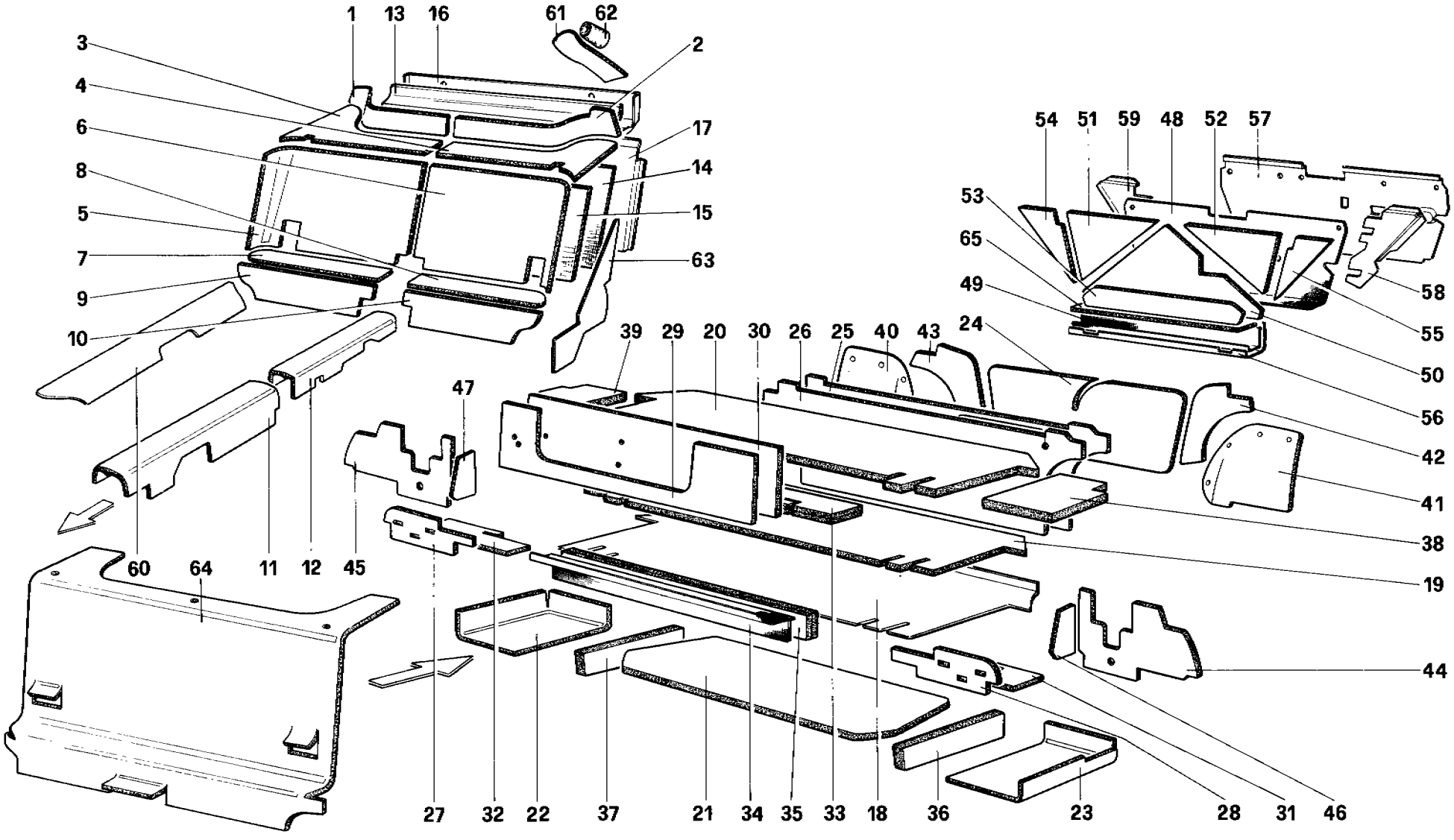

52027

328 / 328 GTB / GTS

ISOLAMENTO ABITACOLO E BAULE (Per USA - J - SA - AUS)

LUGGAGE AND PASSENGER COMPART. INSULATION (For US - J - SA - AUS)

TAV. 110

DATA: OTTOBRE 88

TAVOLA 110

Rif	Dis. No. Part No	Q ty	DENOMINAZIONE	DESCRIPTION
	60412608	1	**Isolanti abitacolo GTB** Fino vett **67159**	**Insulation passenger compartment GTB** Until car **67159**
	60352705	1	**Isolanti abitacolo GTS** Fino vett **67159**	**Insulation passenger compartment GTS** Until car **67159**
1	**60352804**	1	Isolante - Fino vett **67159**	Insulation - Until car **67159**
-	**61984000**	1	Isolante - Dalla vett. **67161**	Insulation - From car **67161**
2	**60352903**	1	Isolante - Fino vett. **67159**	Insulation - Until car **67159**
-	**61984100**	1	Isolante - Dalla vet. **67161**	Insulation - From car **67161**
3	**60412202**	1	Isolante **GTB**	Insulation **GTB**
-	**60353000**	1	Isolante **GTS**	Insulation **GTS**
4	**60412301**	1	Isolante **GTB**	Insulation **GTB**
-	**60353109**	1	Isolante **GTS**	Insulation **GTS**
5	**60158201**	1	Isolante **GTB**	Insulation **GTB**
-	**60353208**	1	Isolante **GTS**	Insulation **GTS**
6	**60158300**	1	Isolante **GTB** Fino vett.	Insulation **GTB** Until car
-	**60353307**	1	Isolante **GTS** **67159**	Insulation **GTS** **67159**
7	**60158409**	1	Isolante **GTB**	Insulation **GTB**
8	**60158508**	1	Isolante **GTS**	Insulation **GTS**
9	**60158607**	1	Isolante **GTB**	Insulation **GTB**
-	**60353604**	1	Isolante **GTS**	Insulation **GTS**
10	**60158706**	1	Isolante **GTB**	Insulation **GTB**
-	**60353703**	1	Isolante **GTS**	Insulation **GTS**
11	**60109006**	1	Parte ant isolante tunnel Per **USA - J - SA**	Front tunnel insulation For **US - J - SA**
-	**60218807**	1	Parte ant isolante tunnel Per **AUS**	Front tunnel insulation For **AUS**
12	**61860100**	1	Parte post. isolante tunnel Per **USA - J - SA**	Rear tunnel insulation For **US - J - SA**
-	**61860500**	1	Parte post. isolante tunnel Per **AUS**	Rear tunnel insulation For **AUS**
13	**60402104**	1	Isolante	Insulation
14	**60500400**	1	Isolante **GTB**	Insulation **GTB**
-	**60402203**	1	Isolante **GTS**	Insulation **GTS**
15	**60580400**	2	Isolante superiore Sx. **GTB**	L.H. upper insulation **GTB**
-	**60580500**	2	Isolante superiore centrale **GTB**	Central upper insulation **GTB**
-	**60580600**	2	Isolante superiore Dx. **GTB**	R.H upper insulation **GTB**
-	**60580700**	4	Isolante inferiore **GTB**	Under insulation **GTB**
-	**60501000**	1	Isolante **GTS**	Insulation **GTS**
16	**62475900**	1	Contenitore isolante sottolunotto	Container for rear window insulation
17	**60568600**	1	Paratia ritegno isolante **GTB** Per **USA - J - SA**	Shield panel **GTB** For **US - J - SA**
-	**60314002**	1	Paratia ritegno isolante **GTS** Per **USA - J - SA**	Shield panel **GTS** For **US - J - SA**
-	**62335900**	1	Paratia ritegno isolante **GTB** Per **AUS**	Shield panel **GTB** For **AUS**
-	**62335500**	1	Paratia ritegno isolante **GTS** Per **AUS**	Shiled panel **GTS** For **AUS**
18	**61889300**	1	Isolante	Insulation
19	**61889400**	1	Isolante	Insulation
20	**61889500**	1	Isolante	Insulation
21	**61889600**	1	Isolante	Insulation

Rif	Dis No Part No	Q ty	DENOMINAZIONE	DESCRIPTION
22	**61889700**	1	Isolante	Insulation
23	**61889800**	1	Isolante	Insulation
24	**61889900**	1	Isolante	Insulation
25	**61890000**	1	Isolante	Insulation
26	**61890100**	1	Isolante	Insulation
27	**61890200**	1	Isolante	Insulation
28	**61890300**	1	Isolante	Insulation
29	**61890400**	1	Isolante	Insulation
30	**61890600**	1	Isolante	Insulation
31	**61890700**	1	Isolante	Insulation
32	**61890800**	1	Isolante	Insulation
33	**61890900**	1	Isolante	Insulation
34	**61891000**	1	Isolante	Insulation
35	**61891100**	1	Isolante	Insulation
36	**61891200**	1	Isolante	Insulation
37	**61891300**	1	Isolante	Insulation
38	**61891400**	1	Isolante	Insulation
39	**61891500**	1	Isolante	Insulation
40	**61891600**	1	Isolante	Insulation
41	**61891700**	1	Isolante	Insulation
42	**61894600**	1	Isolante	Insulation
43	**61894700**	1	Isolante	Insulation
44	**61891800**	1	Isolante	Insulation
45	**61891900**	1	Isolante	Insulation
46	**61892000**	1	Isolante	Insulation
47	**61894900**	1	Isolante	Insulation
48	**61892100**	1	Isolante	Insulation
49	**61892200**	1	Isolante	Insulation
50	**61892300**	1	Isolante	Insulation
51	**61892400**	1	Isolante	Insulation
52	**61892500**	1	Isolante	Insulation
53	**61892600**	1	Isolante	Insulation
54	**61892700**	1	Isolante	Insulation
55	**61892800**	1	Isolante	Insulation
56	**61879300**	1	Paratia inferiore	Under shield
57	**61879400**	1	Paratia centrale	Central shield
58	**61879500**	1	Paratia Dx	R.H shiled
59	**61879600**	1	Paratia Sx.	L.H. shiled
60	**61984500**	1	Isolante Dx. **GTB**	R.H. insulation **GTB**
-	**61984600**	1	Isolante Sx. **GTB**	L.H insulation **GTB**
61	**61984300**	1	Isolante Dx	R H. insulation
-	**61984400**	1	Isolante Sx. Dalla vett.	L.H insulation From car
62	**61985300**	2	Isolante **67161**	Insulation **67161**
63	**61987000**	1	Isolante Dx. **GTS**	R H. insulation **GTS**
-	**61986900**	1	Isolante Sx. **GTS**	L.H. insulation **GTS**
64	**61984200**	1	Isolante **GTB**	Insulation **GTS**
-	**61986800**	1	Isolante **GTS** Fino al **1987**	Insulation **GTS** Until **1987**
-	**62488100**	1	Isolante **GTS** - Dal **1988**	Insulation **GTS** - From **1988**
65	**62349600**	1	Isolante	Insulation

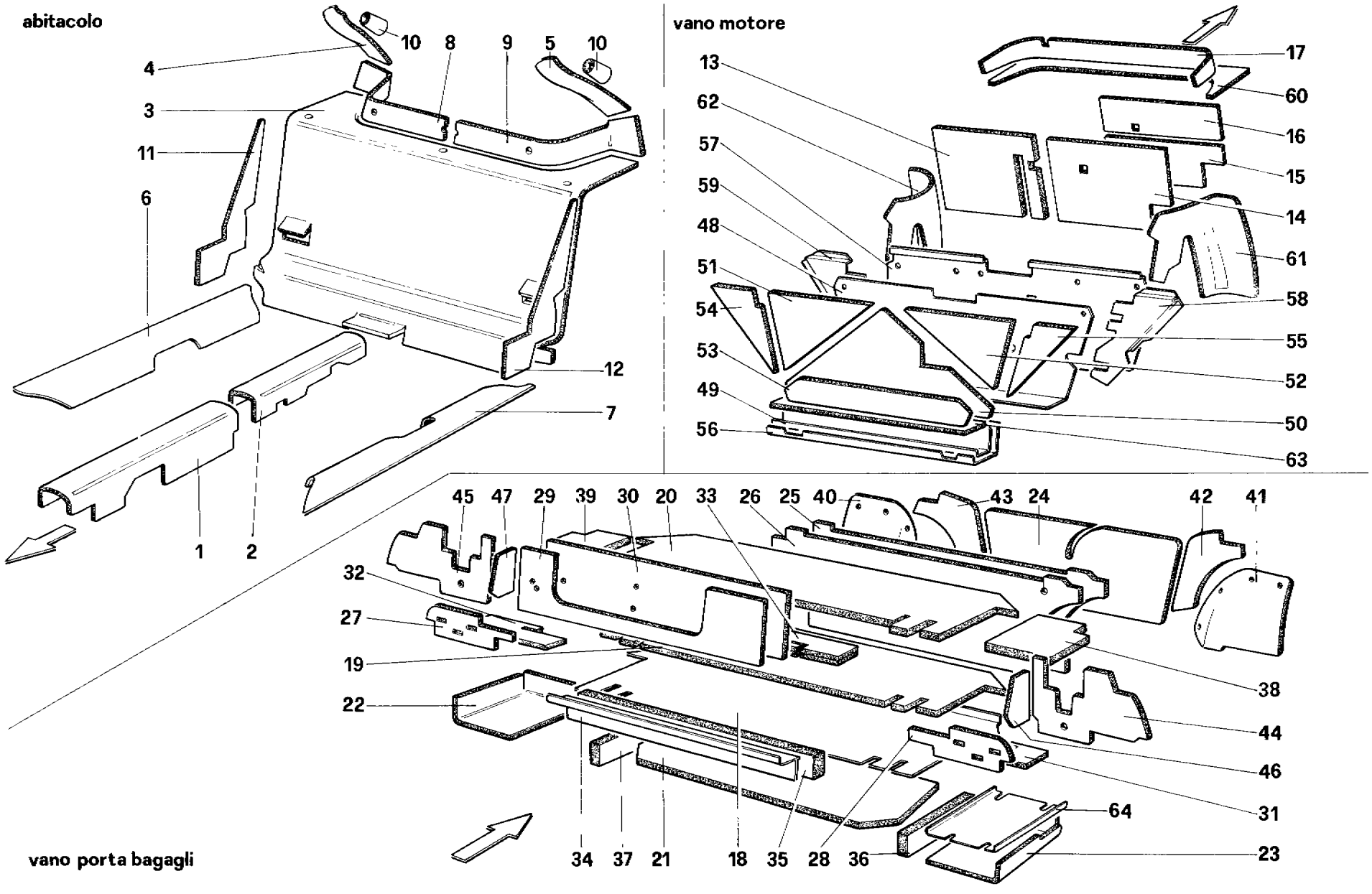

52033

328 / 328 GTB / GTS

ISOLAMENTO ABITACOLO E BAULE (Per CH87 - CH88)

LUGGAGE AND PASSENGER COMPART. INSULATION (For CH87 - CH88)

TAV. 111

DATA: OTTOBRE 88

TAVOLA 111

Rif	Dis No. Part No	Q ty	DENOMINAZIONE	DESCRIPTION
1	60109006	1	Isolante ant. tunnel	Front tunnel insulation
2	61860100	1	Isolante post. tunnel	Rear tunnel insulation
3	61984200	1	Isolante **GTB**	Insulation **GTS**
-	61986800	1	Isolante **GTS** - Fino **1987**	Insulation **GTS** - Until **1987**
-	62488100	1	Isolante **GTS** - Dal **1988**	Insulation **GTS** - From **1988**
4	61984300	1	Isolante	Insulation
5	61984400	1	Isolante	Insulation
6	61984500	1	Isolante **GTB**	Insulation **GTB**
7	61984600	1	Isolante **GTB**	Insulation **GTB**
8	61984000	1	Isolante	Insulation
9	61984100	1	Isolante	Insulation
10	61985300	2	Isolante	Insulation
11	61987000	1	Isolante **GTS**	Insulation **GTS**
12	61986900	1	Isolante **GTS**	Insulation **GTS**
13	61985700	1	Isolante	Insulation
14	61985900	1	Isolante **GTB**	Insulation **GTB**
-	61987300	1	Isolante **GTS**	Insulation **GTS**
15	61984800	1	Isolante **GTB**	Insulation **GTB**
16	61985800	1	Isolante **GTB**	Insulation **GTB**
17	61985200	1	Isolante	Insulation
18	61889300	1	Isolante	Insulation
19	61889400	1	Isolante	Insulation
20	61889500	1	Isolante	Insulation
21	61889600	1	Isolante	Insulation
22	61889700	1	Isolante	Insulation
23	61889800	1	Isolante **C7**	Insulation **C7**
-	62431300	1	Isolante **C8**	Insulation **C8**
32	61990800	1	Isolante	Insulation
33	61890900	1	Isolante	Insulation
34	61891000	1	Isolante	Insulation
35	61891100	1	Isolante	Insulation

Rif.	Dis No Part No	Q ty	DENOMINAZIONE	DESCRIPTION
36	61891200	1	Isolante	Insulation
37	61891300	1	Isolante	Insulation
38	61891400	1	Isolante	Insulation
39	61891500	1	Isolante	Insulation
40	61891600	1	Isolante	Insulation
41	61891700	1	Isolante	Insulation
42	61894600	1	Isolante	Insulation
43	61894700	1	Isolante	Insulation
44	61891800	1	Isolante	Insulation
45	61891900	1	Isolante	Insulation
46	61892000	1	Isolante	Insulation
47	61894900	1	Isolante	Insulation
48	61892100	1	Isolante	Insulation
49	61892200	1	Isolante	Insulation
50	61892300	2	Isolante	Insulation
51	61892400	1	Isolante	Insulation
52	61892500	1	Isolante	Insulation
53	61892600	1	Isolante	Insulation
54	61892700	1	Isolante	Insulation
55	61892800	1	Isolante	Insulation
56	61879300	1	Paratia inferiore	Under shield
57	61879400	1	Paratia centrale **C7**	Central shield **C7**
-	62431000	1	Paratia centrale **C8**	Central shield **C8**
58	61879500	1	Paratia Dx.	R.H shield
59	61879600	1	Paratia Sx.	L.H shield
60	61985100	1	Isolante **GTB**	Insulation **GTB**
-	61987100	1	Isolante **GTS**	Insulation **GTS**
61	61278500	1	Isolante	Insulation
62	61278600	1	Isolante	Insulation
63	62349600	1	Isolante	Insulation
64	62431400	1	Piastra sostegno isolanti **C8**	Plate **C8**

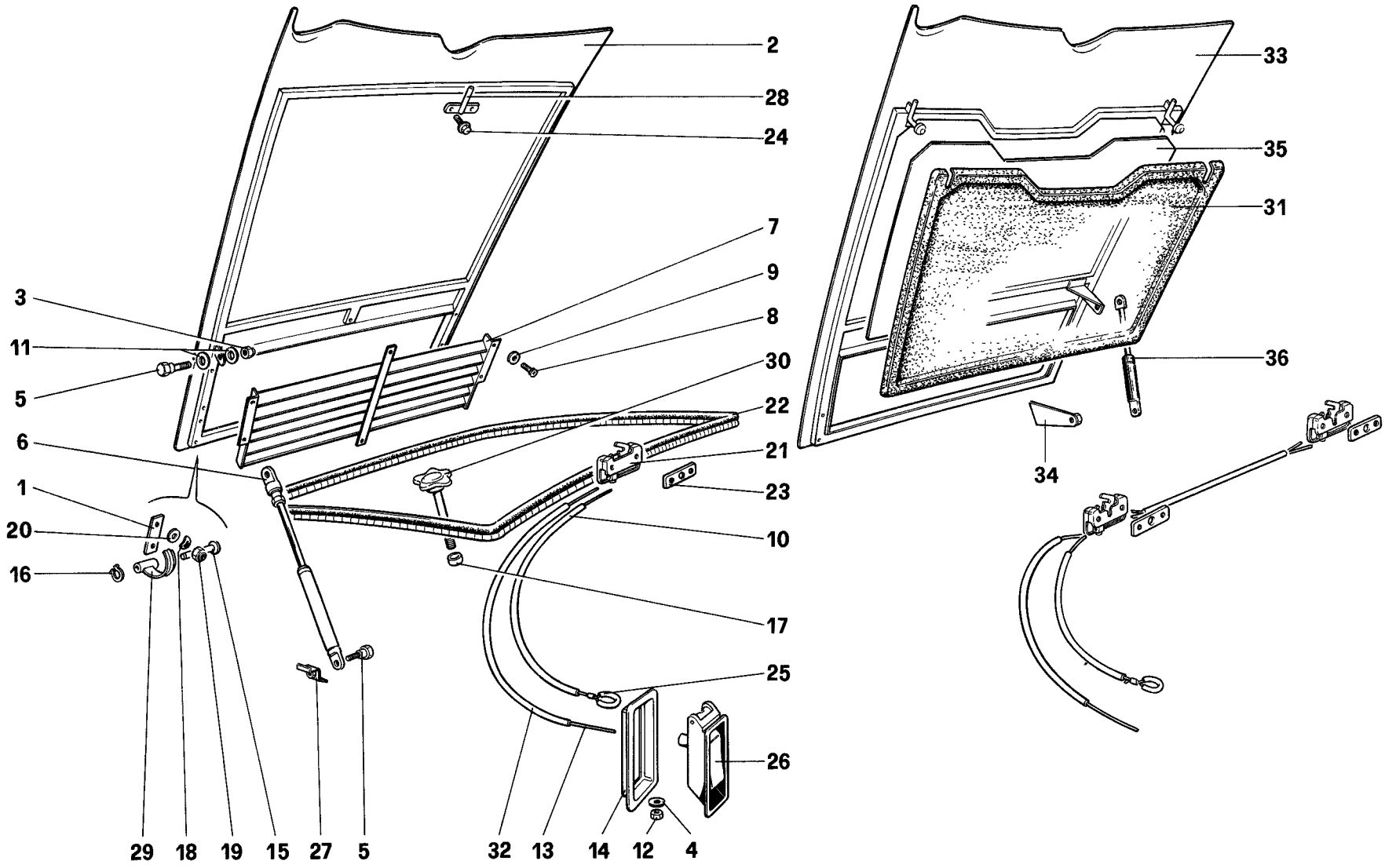

52519

328 / 328 GTB / GTS

COFANO ANTERIORE

FRONT COMPARTMENT LID

TAV. 112

DATA: OTTOBRE 88

TAVOLA 112

Rif.	Dis No. Part No	Q.ty	DENOMINAZIONE	DESCRIPTION
1	**61751900**	2	Piastra cerniere	Hinge plate
2	**61751500**	1	Cofano **GS** - No per **USA - J - SA**	Bonnet **LHD** - Not for **US - J - SA**
-	**61858100**	1	Cofano **GD**	Bonnet **RHD**
-	**61756000**	1	Cofano **USA - J - SA**	Bonnet **US - J - SA**
3	**12577811**	1	Dado	Nut
4	**10615371**	1	Rondella	Washer
5	**40161903**	2	Perno	Pin
6	**60118007**	1	Asta - Fino esaurimento	Support - Until exhaustion
7	**61752500**	1	Griglia	Grill
8	**15688308**	6	Vite	Screw
9	**61276300**	6	Rondella	Washer
10	**61992700**	1	Guaina cavo emergenza	Sheath for safety cable
11	**12638101**	2	Rondella	Washer
12	**15896411**	1	Dado	Nut
13	**60276904**	1	Cavo maniglia	Cable
14	**60765500**	1	Flangia maniglia **GTB**	Flange **GTB**
15	**60061504**	2	Perno - Fino esaurimento	Pin - Until exhaustion
-	**62402100**	2	Perno - Dopo esaurimento **60061504**	Pin - After exhaustion **60061504**
16	**60962400**	2	Seeger - Solo con perno **60061504**	Seeger - Only with pin **60061504**
-	**11087976**	2	Seeger - Solo con perno **62402100**	Seeger - Only with pin **62402100**
17	**61609500**	1	**(V)** Boccola fiss. ruota	**(V)** Spacer
-	**61426100**	1	**(N)** Boccola fiss. ruota	**(N)** Spacer
18	**106852**	4	Rondella	Washer
19	**16100811**	4	Dado	Nut
20	**12646701**	4	Rondella	Washer
21	**60277407**	2	Serratura	Lock

Rif.	Dis No Part No	Q ty	DENOMINAZIONE	DESCRIPTION
22	**61826600**	1	Guarnizione	Gasket
23	**60276508**	2	Piastrina filettata	Plate
24	**13835871**	2	**(V)** Vite - No per **USA - J - SA**	**(V)** Screw - Not for **US - J - SA**
25	**60126703**	1	Cavo emergenza - No per **USA - J - SA**	Safety cabe - Not for **J - SA - US**
-	**60277100**	1	Cavo emergenza - **USA - J - SA**	Safety cable - **US - J - SA**
26	**61756700**	1	**(V)** Maniglia con cavo - No per **USA - J - SA**	**(V)** Handle with cable - Not for **US - J - SA**
-	**60297207**	1	**(V)** Maniglia - **USA - J - SA**	**(V)** Handle - **US - J - SA**
-	**62498100**	1	**(N)** Maniglia con cavo	**(N)** Handle with cable
27	**61748600**	1	Staffa fiss. asta (lato Sx)	Bracket for support (L.H. side)
28	**61090400**	1	**(V)** Perno serratura - No per **USA - J - SA**	**(V)** Pin lock - Not for **US - J - SA**
29	**60275302**	2	Braccio cerniere	Hing arm
30	**61609400**	1	**(V)** Gallettone fiss. ruota	**(V)** Wind nut
-	**62532200**	1	**(N)** Gallettone fiss. ruota **GS** No per **SA**	**(N)** Wind nut **LHD** Not for **SA**
-	**61609400**	1	**(N)** Gallettone fiss. ruota **GD - SA**	**(N)** Wind nut. **RHD - SA**
31	**62575900**	1	**(N)** Preformato	Carpet
32	**60277209**	1	Guaina cavo	Sheath
33	**62483100**	1	**(V)** Cofano **GS**	**(V)** Bonnet **LHD**
-	**62486200**	1	**(N)** Cofano **GS**	**(N)** Bonnet **LHD**
-	**62483500**	1	**(V)** Cofano **GD**	**(V)** Bonnet **RHD**
-	**62548600**	1	**(N)** Cofano **GD**	**(V)** Bonnet **RHD**
-	**62483900**	1	**(N)** Cofano - **USA - J - SA** - Senza **ABS**	**(N)** Bonnet - **US - J - SA** - Without **ABS**
-	**62619200**	1	**(N)** Cofano - **USA - J - SA** - Con **ABS**	**(N)** Bonnet - **US - J - SA** - With **ABS**
34	**62484300**	1	Staffa fiss. asta (lato Dx)	Bracket for support (R.H. side)
35	**62576000**	1	**(N)** Biadesivo per preformato	**(N)** Adhesive
36	**62380500**	1	Asta - Dopo esaurimento **60118007**	Support - After exhaustion **60118007**

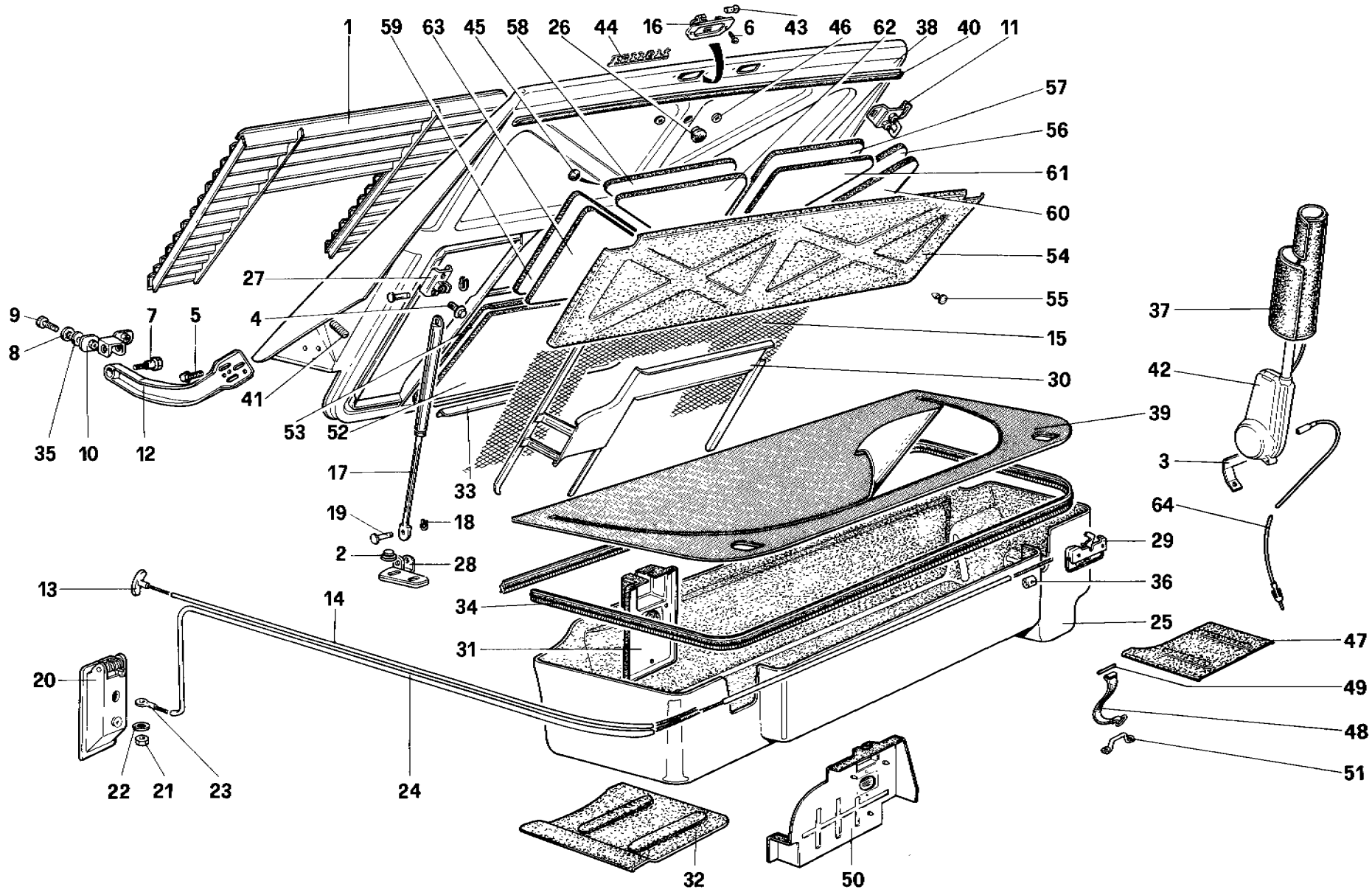

53011

328 / 328 GTB / GTS	COFANO POSTERIORE E TAPPEZZERIA BAULE REAR BONNET AND LUGGAGE COMPARTMENT COVERING	TAV. 113 DATA: OTTOBRE 88

TAVOLA 113

Rif.	Dis. No Part No	Q ty	DENOMINAZIONE	DESCRIPTION
1	61896300	1	Griglia	Grille
2	13832101	4	Dado	Nut
3	61897600	1	Staffa fiss antenna tipo **61897500**	Bracker fixing radio aerial tipe **61897500**
4	13835871	4	Vite	Screw
5	13838971	6	Vite	Screw
6	20297800	4	Vite	Screw
7	60017506	2	Perno fulcro	Pin
8	12646701	4	Rondella	Washer
9	16043321	4	Vite	Screw
10	60257706	1	Cerniera Dx. fissa	R H. fixed hinge
-	60257805	1	Cerniera Sx. fissa	L H. fixed hinge
11	60560100	2	Perno chiusura	Pin
12	60256807	1	Cerniera Dx. mobile	R H. mobile hinge
-	60256906	1	Cerniera Sx. mobile	L H. mobile hinge
13	60510500	1	Cavo emergenza	Safety cable
14	60024502	1	Tubo cavo emergenza	Sheath, safery cable
15	60434602	1	Rete sotto griglia	Net under the grille
16	109388	2	Fanale targa (= **60044906**)	Number plate light (= **60044906**)
17	60592800	2	Ammortizzatore	Support
18	11087876	4	Seeger	Seeger
19	60599500	4	Perno	Pin
20	60086105	1	Maniglia apricofano	Bonnet handle
21	15896411	1	Dado	Nut
22	10615371	1	Rondella	Washer
23	60277001	1	Cavo apricofano	Cable
24	60191509	1	Tubo cavo **GD**	Sehath bonnet cable **R.H.D.**
-	60024601	1	Tubo cavo **GS**	Sheath bonnet cable **L.H.D.**
25	61813100	1	Tappeto preformato No per **USA - J - SA - C7 - AUS - C8**	Carpet Not for **US - J - SA - C7 - AUS - C8**
-	61814800	1	Tappeto centrale - Per **USA - J - SA AUS - C7 - C8**	Central carpet - For **US - J - SA AUS - C7 - C8**
26	112934	1	Tappo	Plug
27	60597700	1	Staffa Dx su cofano	R H. bracket
-	60597800	1	Staffa Sx. su cofano	L H bracket
28	60597900	1	Staffa Dx. su telaio	R.H. bracket
-	60598000	1	Staffa Sx. su telaio	L.H bracket
29	60277407	2	Serratura	Lock
30	60735800	1	Riparo acqua	Water shield panel
31	61903700	2	Paratia completa - No per **GD - USA J - SA - C7 - C8**	Shield complete - Not for **R.H.D. - US J - SA - C7 - C8**
-	61927700	2	Paratia complete - **GD**	Shield complete - **R.H.D.**
32	61813200	1	Tappeto copri centralina No pe **USA - J - SA - AUS - C7 - C8**	L H carpet Not for **US - J - SA - AUS - C7 - C8**
-	61815000	1	Tappeto copri centralina Per **USA - J - SA - AUS - C7 - C8**	L H carpet For **US - J - SA - AUS - C7 - C8**

Rif	Dis No Part No	Q ty	DENOMINAZIONE	DESCRIPTION
33	60218906	1	Gocciolatoio	Drip
34	60286200	1	Guarnizione	Gasket
35	10615671	4	Rondella	Washer
36	60276607	2	Morsetto	Clamp
37	61903600	1	Protezione antenna	Protection
38	61900200	1	Cofano - Senza sede alettone No per **USA - J - SA** (Può sostituire il **605225400**)	Bonnet - Without spoyler seat Not for **US - J - SA** (Can replace **60525400**)
-	61900300	1	Cofano - Con sede alettone (Può sostituire il **61021100**)	Bonnet - With spoyler seat (Can replace **61021100**)
39	60114808	1	Copertura baule	Trunk covering
40	60564600	1	Guarnizione	Gasket
41	60568000	2	Tassello appoggio	Rubber piece
42	61717900	1	Antenna radio Dopo esaurimento vale **61897500**	Radio aerial After exhaustion use **61897500**
43	101524	2	Lampada - No per **USA - J**	Lamp - Not for **US - J**
-	14145990	2	Lampada - Per **USA - J**	Lamp - For **US - J**
44	610250000	1	Sigla Ferrari	Ferrari name
45	112926	1	Tappo	Plug
46	60324506	2	Molletta	Clip
47	61814900	1	Tappeto copri centralina sonda **USA - J - SA - AUS - C7 - C8**	Lambda R.H. carpet **US - J - SA - AUS - C7 - C8**
48	20171005	1	Cinghia fiss borsa - **USA - J - SA - AUS** Fino **31-5-76**	Belt - **US - J - SA - AUS** Until **31-5-87**
49	20103107	1	Perno fiss cinghia - **USA - J - SA - AUS** Fino **31-5-87**	Pin - **US - J - SA - AUS** Until **31-5-87**
50	61904000	1	Paratia Dx. completa **USA -J - SA - AUS - C7 - C8**	R H. plate **US - J - SA - AUS - C7 - C8**
-	61904100	1	Paratia Sx. completa **USA - J - SA - AUS - C7 - C8**	L.H plate **US - J - SA - AUS - C7 - C8**
51	30029904	1	Staffa - **USA - J - SA - AUS** - Fino **31-5-87**	Bracket - **US - J - SA - AUS** - Until **31-58-7**
52	61940100		Isolante **CH**	Insulation **CH**
53	61940200	1	Isolante **CH**	Insulation **CH**
54	61901300	1	Tappeto su cofano	Carpet for bonnet
55	14592787	8	Tappo	Plug
56	61900500	1	Isolante	Insulation
57	61900600	1	Isolante	Insulation
58	61900700	1	Isolante	Insulation
59	61900800	1	Isolante	Insulation
60	61900900	1	Isolante	Insulation
61	61901000	1	Isolante	Insulation
62	61901100	1	Isolante	Insulation
63	61901200	1	Isolante	Insulation
64	60895500	1	Cavo prolunga collegamento antenna	Cable for radio aerial

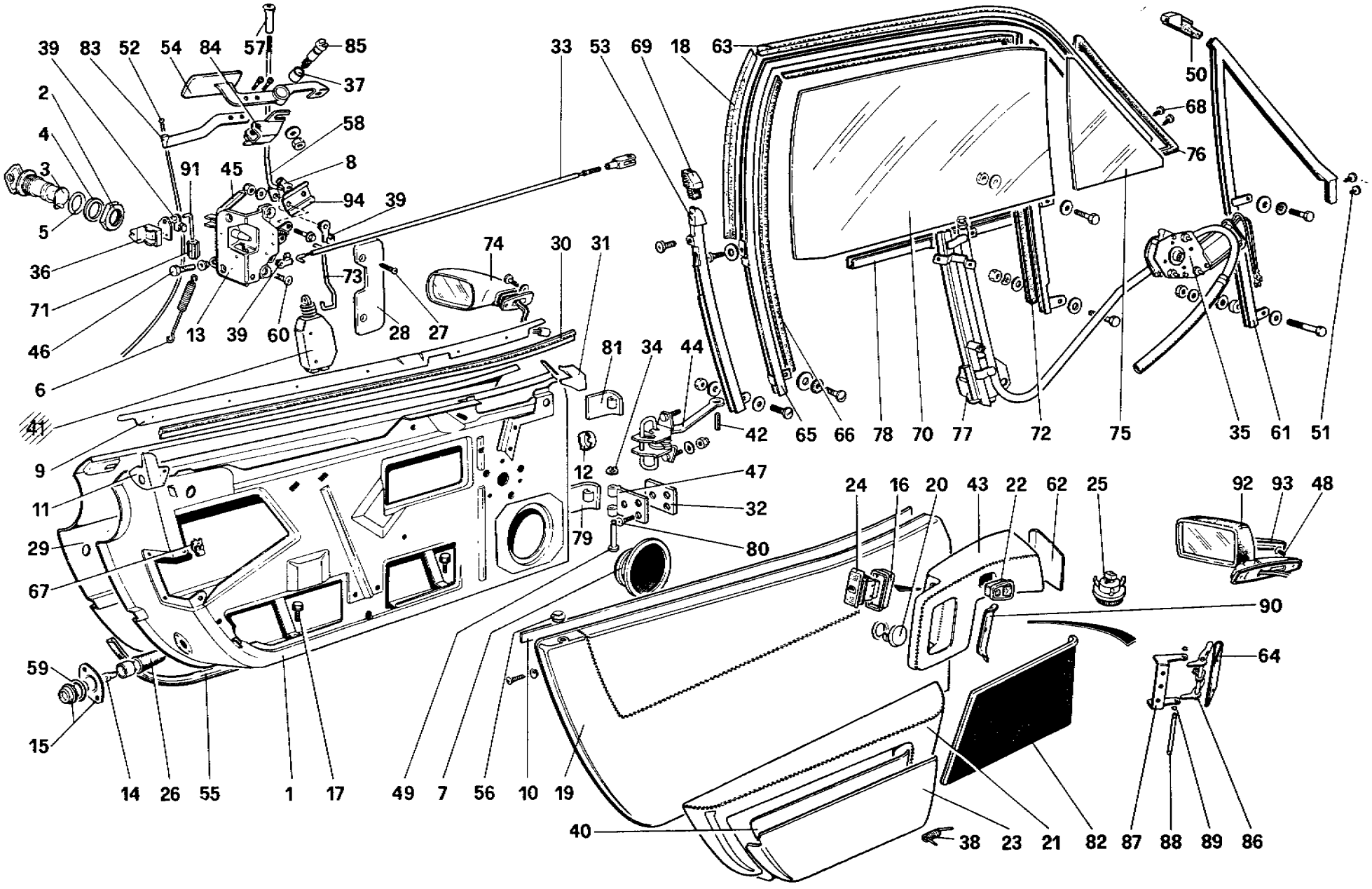

328 / 328 GTB / GTS

PORTE - Fino vett. 71595

DOORS - Until car 71595

REVISED

DATE: JAN. 1989

TAV.114

DATA OTTOBRE 88

TAVOLA 114

Rif	Dis. No. Part No	Q.ty	DENOMINAZIONE	DESCRIPTION
	62312200	1	**Dispositivo alzacristallo Dx. con motore**	**R.H. window lifting guide with motor**
	62312300	1	**Dispositivo alzacristallo Sx. con motore**	**L.H. window lifting guide with motor**
1	62303000*	1	Porta Dx. **GTB - GS**	R.H. door **GTB - L.H.D.**
-	62303100*	1	Porta Sx. **GTB - GS** No per	L.H. door **GTB - L.H.D.** Not for
-	62326500*	1	Porta Dx. **GTS - GS** **USA - SA**	R.H. door **GTS - L.H.D.** **US - SA**
-	62326600*	1	Porta Sx. **GTS - GS**	L.H. door **GTS - L.H.D.**
-	61809800*	1	Porta Dx. **GTB**	R.H. door **GTB**
-	61809900*	1	Porta Sx. **GTB** **USA -**	L.H. door **GTB** **US -**
-	61814200*	1	Porta Dx. **GTS** **SA**	R.H. door **GTS** **SA**
-	61814300*	1	Porta Sx. **GTS**	L.H. door **GTS**
-	61857100*	1	Porta Dx. **GTB**	R.H. door **GTB**
-	61857200*	1	Porta Sx. **GTB** **GD**	L.H. door **GTB** **R.H.D**
-	61873400*	1	Porta Dx. **GTS** No per **AUS**	R.H. door **GTS** Not for **AUS**
-	61873500*	1	Porta Sx. **GTS**	L.H. door **GTS**
-	61967000*	1	Porta Dx. **GTB**	R.H. door **GTB**
-	61967100*	1	Porta Sx. **GTB** **AUS**	L.H. door **GTB** **AUS**
-	61967400*	1	Porta Dx. **GTS**	R.H. door **GTS**
-	61967500*	1	Porta Sx. **GTS**	L.H. door **GTS**
2	20063202	2	Ghiera	Ring nut
3	50371608	1+1	Blocchetto serratura Dx. e Sx.	Block, R.H. and L.H. door lock
4	20035804	2	Distanziale	Spacer
5	20181103	2	Guarnizione	Gasket
6	60046000	2	Molla richiamo maniglia	Return spring handle
7	61835200	2	Altoparlante	Loud speaker
8	60813500	2	Molletta	Clip
9	61861700	1	Modanatura Dx.	R.H. moulding
-	61861800	1	Modanatura Sx.	L.H. moulding
10	61811100	2	Guarnizione interna	Inner gasket
11	60269206	1	Modanatura post. Dx. **GTB**	Rear R.H. moulding **GTB**
-	60269305	1	Modanatura post. Sx. **GTB**	Rear L.H. moulding **GTB**
-	60601900	1	Modanatura post. Dx. **GTS**	Rear R.H. moulding **GTS**
-	60602000	1	Modanatura post. Sx. **GTS**	Rear L.H. moulding **GTS**
12	40127409	3	Tappo	Plug
13	20170809	1	Serratura Dx.	R.H. lock
-	20170908	1	Serratura Sx.	L.H. lock
14	101525	2	Lampada	Lamp
15	60291200	2	Fanale porta aperta	Open-door marker light
16	61896600	3	Mostrina interruttori	Switchs frame
17	62302700	4	Tappo fine corsa	PLug
18	60278405	2	Guarnizione **GTB**	Gasker **GTB**
19	62304600	1	Pannello rivestito Dx. Fino vett. **64383**	R.H. inner panel + covering Until car **64383**
-	62308600	1	Rivestimento	R.H. covering
-	62304700	1	Pannello rivestito Sx. Fino vett. **64383**	L.H. inner panel + covering Until car **64383**
-	62308700	1	Rivestimento	L.H. covering
-	61964700	1	Pannello rivestito Dx. Dalla vett. **64385**	R.H. inner panel + covering From car **64385**
-	61964800	1	Pannello rivestito Sx. Dalla vett. **64385**	L.H. inner panel + covering From car **64385**
20	62305700	2	Tappo	Plug
21	62303800	1	Appoggiabraccia Dx. rivestito Fino vett. **64383**	R.H. armrest + covering Until car **64383**

Rif.	Dis No Part No	Q ty	DENOMINAZIONE	DESCRIPTION
-	62303900	1	Appoggiabraccia Sx. rivestito Fino vett. **64383**	L.H. armrest + covering Until car **64383**
-	61964500	1	Appoggiabraccia Dx. rivestito Dalla vett. **64385**	R.H. armrest + covering From car **64385**
-	61964600	1	Appoggiabraccia Sx. rivestito Dalla vett. **64385**	L.H. armrest + covering From car **64385**
22	61803100	1	Interruttore specchio	Outside mirror swithc
23	62304000	1	Tasca Dx. rivestita	R.H. pochet with covering
-	62310900	1	Rivestimento	Covering for R.H. pocket
-	62304100	1	Tasca Sx. rivestita	L.H. pocket with covering
-	62311000	1	Rivestimetno	Covering for L.H. pocket
24	126817	-	Interruttore alzacristallo Dx.	R.H. window control swithc
-	126818	-	Interruttore alzacristallo Sx.	L.H. window control swithc
25	61804700	2	Plafoniera	Light
26	60101200	2	Protezione fanale porta	Protection for door marker light
27	13296915	4	Vite	Screw
28	60304805	1	Modanatura serratura Dx.	Moulding for R.H. block
-	60304904	1	Modanatura serratura Sx.	Moulding for L.H. block
29	62306300	1	Rivestimento Dx.	R.H. covering
-	62306400	1	Rivestimento Sx.	L.H. covering
30	60827500	1	Guarnizione esterna Dx.	Outside gasket R.H.
-	60827600	1	Guarnizione esterna Sx.	Outside gasket L.H.
31	60269008	1	Modanatura ant Dx. **GTB**	Front R.H. moulding **GTB**
-	60602100	1	Modanatura ant. Dx. **GTS**	Front R.H. moulding **GTS**
-	60269107	1	Modanatura ant. Sx. **GTB**	Front L.H. moulding **GTB**
-	60602200	1	Modanatura ant. Sx. **GTS**	Front L.H. moulding **GTS**
32	60269404	4	Piastra fiss. cerniera fissa	Plate for fixed hinge
33	61841300	2	Cavo maniglia interna	Cable for inside door handle
34	11065775	2	Seeger	Seeger
35	62312400	1	Motorino alzacristallo Dx. (= **62302100**)	R.H. window motor (= **62302100**)
-	62312500	1	Motorino alzacristallo Sx. (= **62302200**)	L.H. window motor (=**62302200**)
36	60606500	1	Blocchetto Dx.	R.H. block
-	60606600	1	Blocchetto Sx.	L.H. block
37	61956100	2	Bussola perno rotazione maniglia	Bush
38	62311700	2	Molla ant. Dx. e post. Sx.	Spring
-	62311800	2	Molla ant. Sx. e post. Dx.	Spring
39	40063208	8	Molletta asta sicurezza inf.	Clip for lower safety rod
40	62304400	1	Interno tasca rivestito Dx.	R.H. covered interior for pocket
-	62304500	1	Interno tasca rivestito Sx.	L.H. covered interior for pocket
41	61329400	1	Dispositivo blocca porte Dx. Fino vett **67997**	R.H door locking device Until car **67997**
-	61329500	1	Dispositivo blocca porte Sx. Fino vett. **67997**	L.H. door locking device Until car **67997**
-	61811300	2	Dispositivo bloccaporte Dalla vett. **67999** - Fino esaurimento	Door locking device For car **67999** - Until exhaustion
-	62437700	2	Bloccaporte - Dopo esaurimento **61811300**	Door locking - After exhaustion **61811300**
42	60730200	2	Spina	Pin
43	62304900	1	Maniglia Dx. rivestita **GS**	R.H. handle with covering **L.H.D.**
-	62305000	1	Maniglia Sx. rivestita **GS**	L.H. handle with covering **L.H.D.**
-	61920600	1	Maniglia Dx. rivestita **GD**	R.H. handle with covering **R.H.D.**
-	61920700	1	Maniglia Sx. rivestita **GD**	L.H. handle with covering **R.H.D.**

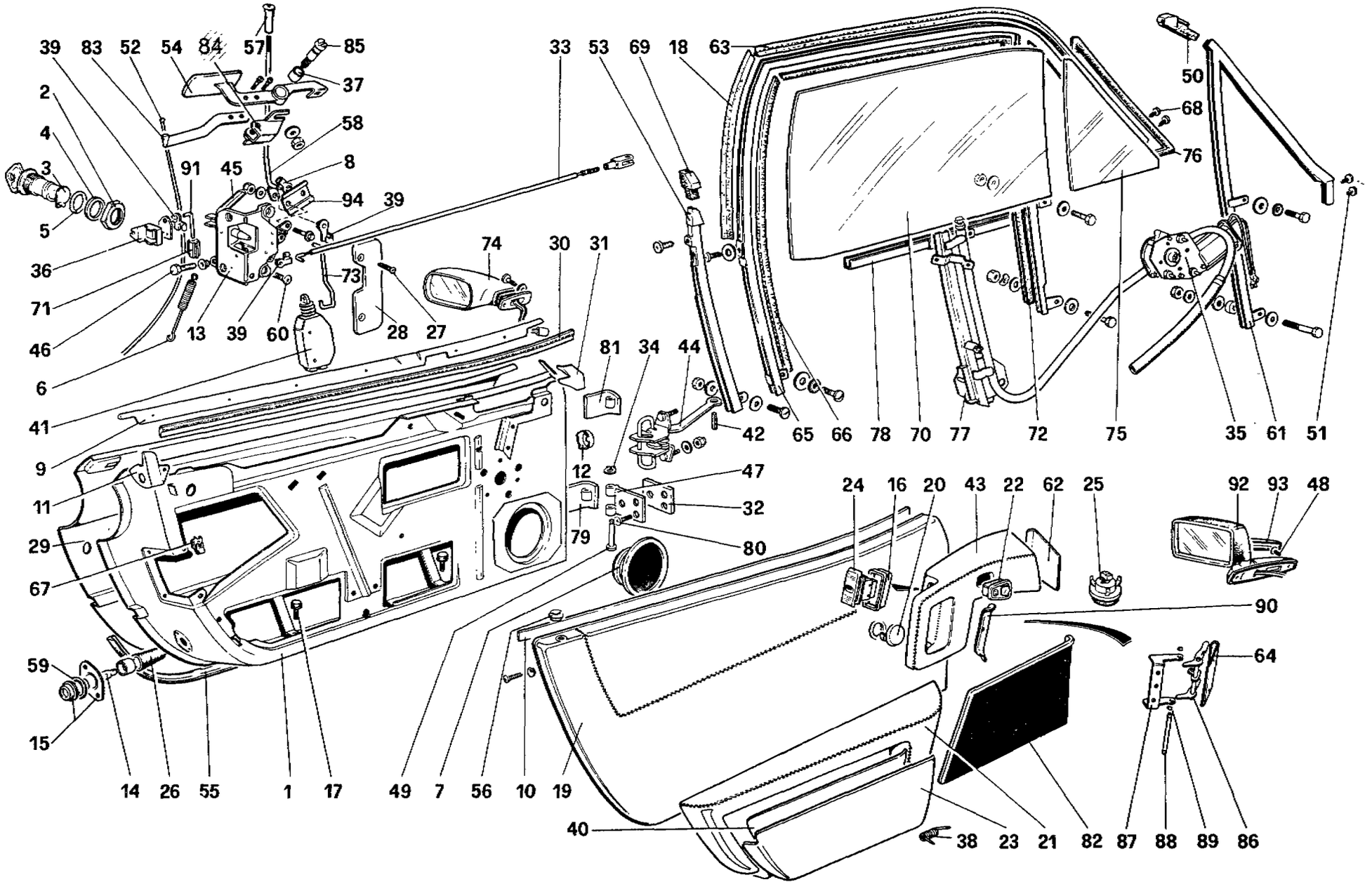

328 / 328 GTB / GTS

PORTE - Fino vett. 71595
DOORS - Until car 71595

REVISED
DATE: JAN. 1989

TAV.114 / A
DATA OTTOBRE 88

TAVOLA 114/A

Rif	Dis. No Part No	Q ty	DENOMINAZIONE	DESCRIPTION
44	61260800	2	Tirante arresto porta	Tie rod
45	60566200	2	Guarnizione serratura	Gasket
46	60088705	2	Vite fissaggio cavo	Screw
47	60251204	4	Cerniera fissa	Fixed hinge
48	13297611	6	Vite - Per **USA - J - SA**	Screw - For **US - J - SA**
49	20074100	4	Perno cerniera	Pin for hinge
50	60265808	1	Terminale superiore Dx. **GTS**	Upper R.H. terminal **GTS**
-	60265907	1	Terminale superiore Sx. **GTS**	Upper L.H. terminal **GTS**
51	60815200	4	Vite **GTS**	Screw **GTS**
52	61822400	2	Cavo maniglia apri porta	Cable for door handle
53	60292208	1	Telaino post. cristallo Dx. **GTS**	Rear glass frame, R.H. **GTS**
-	60292307	1	Telaino post. cristallo Sx. **GTS**	Rear glass frame, L.H **GTS**
54	61955800	1	Maniglia esterna Dx.	R.H. outside handle
-	61955900	1	Maniglia esterna Sx.	L.H. otuside handle
55	60159605	2	Guarnizione inferiore	Under gasket
56	40162307	2	Boccola asta di sicurezza	Bushing for safety rod
57	20170403	2	Pomello asta di sicurezza	Knob for safety rod
58	61920200	1	Asta sicurezza superiore Dx	Upper safety rod. R.H.
-	61923000	1	Asta sicurezza superiore Sx	Upper safety rod, L.H.
59	60591000	2	Guarnizione	Gasket
60	20298303	8	Vite	Screw
61	60292000	1	Telaino ant. cristallo Dx. **GTS**	Front frame for R H. glass **GTS**
-	60292109	1	Telaino ant. cristallo Sx. **GTS**	Front frame for L.H. glass **GTS**
62	62305100	1	Modanatura rivestita Dx.	R.H. covered panel
-	62305200	1	Modanatura rivestita Sx	L.H. covered panel
63	60278504	2	Guarnizione **GTB**	Gasket **GTB**
-	60343100	2	Guarnizione **GTS**	Gasket **GTS**
64	61841100	1	Maniglia apriporta interna Dx.	Inside door handle R.H.
-	61841200	1	Maniglia apriporta interna Sx.	Inside door handle L.H.
65	61443500	1	Telaino cristallo Dx. **GTB**	R.H. glass frame **GTB**
-	61443600	1	Telaino cristallo Sx. **GTB**	L.H. glass frame **GTB**
66	60302205	2	Canalina scorrivetro post. **GTB**	Rear channel for glass **GTB**
-	60343308	2	Canalina scorrivetro post **GTS**	Rear channel for glass **GTS**
67	20037008	8	Molletta	Clip
68	20286704	4	Vite **GTB**	Screw **GTB**
69	60266004	1	Terminale Dx. **GTS**	R.H. terminal **GTS**
-	60266103	1	Terminale Sx. **GTS**	L.H. terminal **GTS**
70	60263803	1	Cristallo Dx. **GTB**	R.H. mobile glass, **GTB**
-	60263902	1	Cristallo Sx. **GTB**	L.H. mobile glass, **GTB**
-	60162409	1	Cristallo Dx. **GTS**	R.H. mobile glass, **GTS**
-	60162508	1	Cristallo Sx. **GTS**	L.H. mobile glass, **GTS**
71	40133902	1	Terminale per asta	Terminal for rod
72	60302106	2	Canalina scorrivetro ant. **GTB**	Front channel for glass **GTB**
-	60302205	2	Canalina scorrivetro ant. **GTS**	Front channel for glass **GTS**
73	61328600		Asta di sicurezza inf. Dx. Fino vett. **67997**	Lower safety rod. R.H. Until car **67997**
-	61328500	1	Asta di sicurezza inf. Sx. Fino vett. **67997**	Lower safety rod, L.H. Until car **67997**
-	61973600	1	Asta di sicurezza inf. Dx Dalla vett. **67999**	Lower safety rod. R.H. From car **67999**

Rif	Dis. No. Part No	Q.ty	DENOMINAZIONE	DESCRIPTION
-	61973500	1	Asta di sicurezza inf. Sx. Dalla vett. **67999**	Lower safety rod. L.H. From car **67999**
74	61021900	1	Retrovisore Dx. - No per **USA - GD - J - SA**	R.H. rear mirror - Not for **US - RHD - J - SA**
-	61021800	1	Retrovisore Sx. - No per **USA - GD - J - SA**	L.H. rear mirror - Not for **US - RHD - J - SA**
-	61172800	1	Retrovisore Dx. **GD** - No per **AUS**	R.H. rear mirror **R.H.D.** - Not for **AUS**
-	61172700	1	Retrovisore Sx. **GD** - No per **AUS**	L.H. rear mirror **R.H.D.** - Not for **AUS**
-	61990200	1	Retrovisore Sx. - **AUS**	L.H. rear mirror - **AUS**
-	60812800	1	Retrovisore Dx. - **AUS**	R.H. rear mirror - **AUS**
75	60264405	1	Cristallo fisso Dx. **GTB**	R.H. fixed glass **GTB**
-	60264504	1	Cristallo fisso Sx. **GTB**	L.H. fixed glass **GTB**
-	62344400	1	Cristallo fisso Dx. **GTS**	R.H. fixed glass **GTS**
-	62344500	1	Cristallo fisso Sx. **GTS**	L.H. fixed glass **GTS**
76	60322500	2	Guarnizione cristallo fisso **GTB**	Weatherstrip for fixed glass **GTB**
-	60519100	2	Guarnizione cristallo fisso **GTS**	Weatherstrip for fixed glass **GTS**
77	62312600	1	Dispositivo alzacristallo Dx.	R.H. window lifting guide
-	62312700	1	Dispositivo alzacristallo Sx.	L.H. window lifting guide
78	62306100	1	Base cristallo Dx. Fino vett. **70935**	Base for R.H. glass Until car **70935**
-	62306200	1	Base cristallo Sx. Fino vett **70935**	Base for L.H. glass Until car **70935**
-	61909700	1	Base cristallo Dx. Da vett **70937**	Base for R.H. glass From car **70937**
-	61909800	1	Base cristallo Sx. Da vett **70937**	Base for L.H. glass From car **70937**
79	50031608	2	Cerniera mobile inferiore	Lower mobile hinge
80	50206408	12	Vite	Screw
81	60265402	1	Cerniera mobile superiore Dx.	Upper mobile hinge R.H.
-	60265501	1	Cerniera mobile superiore Sx.	Upper mobile hinge L.H.
82	62308800	1	Rivestimento inferiore pannello Dx.	R.H. panel, lower covering
-	62308900	1	Rivestimento inferiore pannello Sx.	L.H. panel, lower covering
83	62313400	1	Leva comando serratura Dx.	R.H. lock control lever
-	62313500	1	Leva comando serratura Sx.	L.H. lock control lever
84	62313600	1	Supporto maniglia Dx.	Support for R.H. handle
-	62316000	1	Supporto maniglia Sx.	Support for L.H. handle
85	61956000	2	Perno rotazione maniglia	Hinge pin for handle
86	62314100	1	Leveraggio maniglia Dx.	R.H. handle lever
-	62314200	1	Leveraggio maniglia Sx.	L.H. handle lever
87	62313800	2	Supporto leveraggio	Support
88	62314300	2	Perno fulcraggio maniglia	Hinge pin for interior handle
89	11087276	4	Seeger	Seeger elastic ring
90	62315200	1	Protezione sottomaniglia Dx.	R.H protection
-	62315300	1	Protezione sottomaniglia Sx.	L.H. protection
91	60709000	2	Tirante per serratura	Tie rod
92	61095600	1	Retrovisore Dx. - Per **USA - J - SA**	R.H. rear mirror - For **US - J - SA**
-	60812600	1	Retrovisore Sx. - Per **USA - J - SA**	L.H. rear mirror - For **US - J - SA**
93	60991600	2	Coperchio sede viti - Per **USA - J - SA**	Cover - For **US - J - SA**
94	62359000	2	Levetta per dispositivo blocca porta N. **61811300**	Lever for door lockin device P.N. **61811300**
			* Con particolari 27 - 79 - 81	* With items 29 - 79 - 81

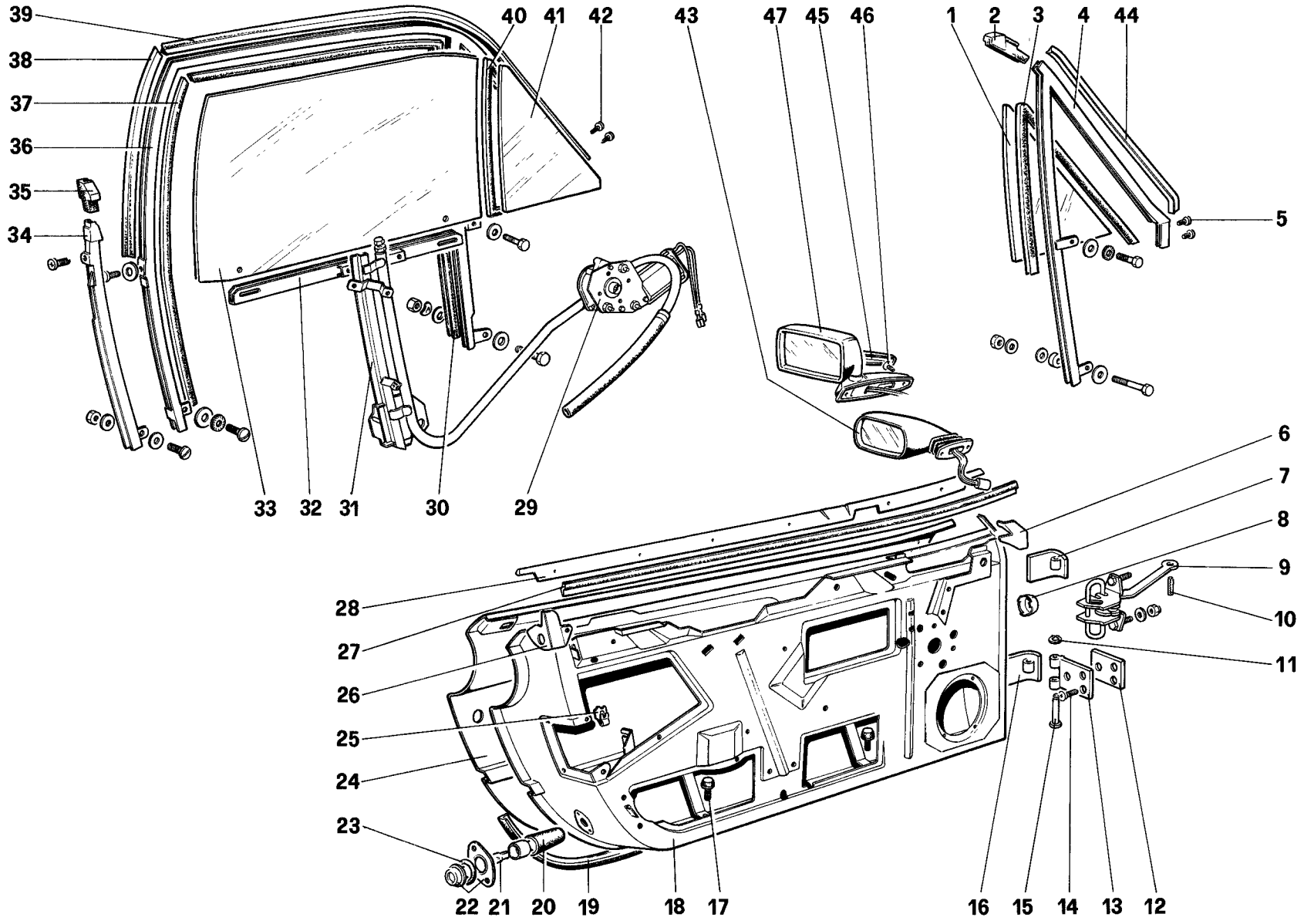

53533

328 / 328 GTB / GTS

PORTE - Dalla vett. 71597

DOORS - From car 71597

TAV. 115

DATA: OTTOBRE 88

TAVOLA 115

Rif	Dis No Part No	Q.ty	DENOMINAZIONE	DESCRIPTION
-	62312200	1	**Dispositivo alzacristallo Dx con motore**	**R.H. window lifting guide with motor**
-	62312300	1	**Dispositivo alzacristallo Sx con motore**	**L.H. window lifting guide with motor**
1	62344400	1	Cristallo Dx - **GTS**	R.H glass - **GTS**
-	62344500	1	Cristallo Sx - **GTS**	L.H glass - **GTS**
2	60265808	1	Terminale superiore Dx - **GTS**	Upeer R.H. terminal - **GTS**
-	60265907	1	Terminale superiore Sx - **GTS**	Upper L H. terminal - **GTS**
3	60519100	2	Guarnizione cristallo fisso - **GTS**	Weatherstrip for fixed glass - **GTS**
4	60292000	1	Telaino ant. cristallo Dx - **GTS**	Front frame for R.H. glass - **GTS**
-	60292109	1	Telaino ant. cristallo Sx - **GTS**	Front frame for L.H. glass - **GTS**
5	60815200	4	Vite - **GTS**	Screw - **GTS**
6	60269008	1	Modanatura ant. Dx - **GTB**	Front R.H moulding - **GTB**
-	60602100	1	Modanatura ant. Dx - **GTS**	Front R.H. moulding - **GTS**
-	60269107	1	Modanatura ant. Sx - **GTB**	Front L H moulding - **GTB**
-	60602200	1	Modanatura ant. Sx - **GTS**	Front L H moulding - **GTS**
7	60265402	1	Cerniera mobile superiore Dx	Upper mobile hinge, R.H.
-	60265501	1	Cerniera mobile superiore Sx	Upper mobile hinge, L.H
8	40127409	3	Tappo	Plug
9	61260800	2	Tirante arresto porta	Tie rod
10	60730200	2	Spina	Pin
11	11065775	2	Seeger	Seeger
12	60269404	4	Piastra fissaggio cerniera fissa	Plate for fixed hinge
-	60265600	2	**Cerniera inferiore completa (13+15+16)**	**Lower hinge, complete (13+15+16)**
-	60265204	1	**Cerniera sup. Dx completa (7+13+15)**	**Upper hinge (R.H.), complete (7+13+15)**
-	60265303	1	**Cerniera sup. Sx completa (7+13+15)**	**Upper hinge (L.H.), complete (7+13+15)**
13	60251204	4	Cerniera fissa	Fixed hinge
14	50206408	12	Vite	Screw
15	20074100	4	Perno cerniera	Pin for hinge
16	50031608	2	Cerniera mobile inferiore	Lower mobile hinge
17	62302700	4	Tappo fine corsa	Plug
18	62303000*	1	Porta Dx - **GTB-GS**	R.H door - **GTB-LHD**
-	62303100*	1	Porta Sx - **GTB-GS** No per	L.H door - **GTB-LHD** Not for
-	62326500*	1	Porta Dx - **GTS-GS** **USA - SA**	R.H. door - **GTS-LHD** **US - SA**
-	62326600*	1	Porta Sx - **GTS-GS**	L.H door - **GTS-LHD**
-	61809800*	1	Porta Dx - **GTB**	R.H. door - **GTB**
-	61809900*	1	Porta Sx - **GTB** Per **USA**	L.H door - **GTB** For **US**
-	61814200*	1	Porta Dx - **GTS** e **SA**	R.H door - **GTS** and **SA**
-	61814300*	1	Porta Sx - **GTS**	L.H. door - **GTS**
-	61857100*	1	Porta Dx - **GTB**	R.H door - **GTB**
-	61857200*	1	Porta Sx - **GTB** Per **GD**	L.H door - **GTB** For **R.H.D.**
-	61873400*	1	Porta Dx - **GTS** No per **AUS**	R.H door - **GTS** Not for **AUS**
-	61873500*	1	Porta Sx - **GTS**	L.H door - **GTS**
-	61967000*	1	Porta Dx - **GTB**	R.H door - **GTB**
-	61967100*	1	Porta Sx - **GTB** Per **AUS**	L H door - **GTB** For **AUS**
-	61967400*	1	Porta Dx - **GTS**	R.H. door - **GTS**
-	61967500*	1	Porta Sx - **GTS**	L H door - **GTS**
19	60159605	2	Guarnizione inferiore	Under gasket
20	60101201	2	Protezione fanale porta	Protection for door marker light
21	101525	2	Lampada	Lamp
22	60291200	2	Fanale porta aperta	Open door marker light
23	60591000	2	Guarnizione	Gasket
24	62306300	1	Rivestimento Dx	R.H covering
-	62306400	1	Rivestimento Sx	L H covering
25	20037008	8	Molletta	Clip

Rif.	Dis No Part No	Q ty	DENOMINAZIONE	DESCRIPTION
26	60269206	1	Modanatura post Dx - **GTB**	Rear R.H moulding - **GTB**
-	60269305	1	Modanatura post Sx - **GTB**	Rear L.H. moulding - **GTB**
-	60601900	1	Modanatura post. Dx - **GTS**	Rear R.H moulding - **GTS**
-	60602000	1	Modanatura post. Sx - **GTS**	Rear L.H moulding - **GTS**
27	60827500	1	Guarnizione esterna Dx	Outside gasket, R H.
-	60827600	1	Guarnizione esterna Sx	Outside gasket, L H.
28	61861700	1	Modanatura Dx	R.H, moulding
-	61861800	1	Modanatura Sx	L.H moulding
29	62312400	1	Motorino alzacristallo Dx **(=62302100)**	R.H window motor **(=62302100)**
-	62312500	1	Motorino alzacristallo Sx **(=62302200)**	L.H window motor **(=62302200)**
30	60302106	2	Canalina scorrivetro ant. - **GTB**	Front channel for glass - **GTB**
-	60302205	2	Canalina scorrivetro ant. - **GTS**	Front channel for glass - **GTS**
31	62312600	1	Dispositivo alzacristallo Dx	R.H. window lifting guide
-	62312700	1	Dispositivo alzacristallo Sx	L.H window lifting guide
32	61909700	1	Base cristallo Dx	Base for R.H glass
-	61909800	1	Base cristallo Sx	Base for L.H glass
33	60263803	1	Cristallo Dx - **GTB**	R.H mobile glass - **GTB**
-	60263902	1	Cristallo Sx - **GTB**	L.H mobile glass - **GTB**
-	60162409	1	Cristallo Dx - **GTS**	R.H. mobile glass - **GTS**
-	60162508	1	Cristallo Sx - **GTS**	L.H mobile glass - **GTS**
34	60292208	1	Telaino post cristallo Dx - **GTS**	Rear glass frame (R.H) - **GTS**
-	60292307	1	Telaino post cristallo Sx - **GTS**	Rear glass frame (L.H) - **GTS**
35	60266004	1	Terminale Dx - **GTS**	R.H terminal - **GTS**
-	60266103	1	Terminale Sx - **GTS**	L.H. terminal - **GTS**
36	61443500	1	Telaino cristallo Dx - **GTB**	R.H glass frame - **GTB**
-	61443600	1	Telaino cristallo Sx - **GTB**	L H glass frame - **GTB**
37	60302205	2	Canalina scorrivetro post. - **GTB**	Rear channel for glass - **GTB**
-	60343308	2	Canalina scorrivetro post. - **GTS**	Rear channel for glass - **GTS**
38	60278405	2	Guarnizione - **GTB**	Gasket - **GTB**
39	60278504	2	Guarnizione - **GTB**	Gasket - **GTS**
40	60322500	2	Guarnizione cristallo fisso - **GTB**	Weatherstrip for fixed glass - **GTB**
41	60264405	1	Cristallo fisso Dx - **GTB**	R.H fixed glass - **GTB**
-	60264504	1	Cristallo fisso Sx - **GTB**	L H. fixed glass - **GTB**
42	20286704	4	Vite - **GTB**	Screw - **GTB**
43	61021900	1	Retrovisore Dx - No per **USA - GD - SA**	External mirror (R.H)-Not for **US-RHD-SA**
-	61021800	1	Retrovisore Sx - No per **USA - GD - SA**	External mirror (L.H)-Not for **US-RHD-SA**
-	61172800	1	Retrovisore Dx - **GD** (No per **AUS**)	External mirror (R H.)-For **RHD** - Not for **AUS**
-	61172700	1	Retrovisore Sx - **GD** (No per **AUS**)	External mirror (L H.)-For **RHD** - Not for **AUS**
-	61990200	1	Retrovisore Sx - **AUS**	External mirror (R.H.)-For **AUS**
-	60812800	1	Retrovisore Dx - **AUS**	External mirror (L.H)-For **AUS**
44	60343100	2	Guarnizione - **GTS**	Gasket - **GTS**
45	60991600	2	Coperchio sede viti - **USA - SA**	Cover - For **US - SA**
46	13297611	6	Vite - **USA-SA**	Screw - For **US - SA**
47	61095600	1	Retrovisore Dx - **USA - SA**	External mirror (R.H.) - For **US-SA**
-	60812600	1	Retrovisore Sx - **USA - SA**	External mirror (L H.) - For **US-SA**
-	62512500	1	Retrovisore Dx con cavallino - **USA - J - SA**	Mirror (R.H.) with horse - For **US - J - SA**
-	62512400	1	Retrovisore Sx con cavallino - **USA - J - SA**	Mirror (L.H) with horse - For **US - J - SA**

*** Con particolari 7-16-24**

*** With items part. 7-16-24**

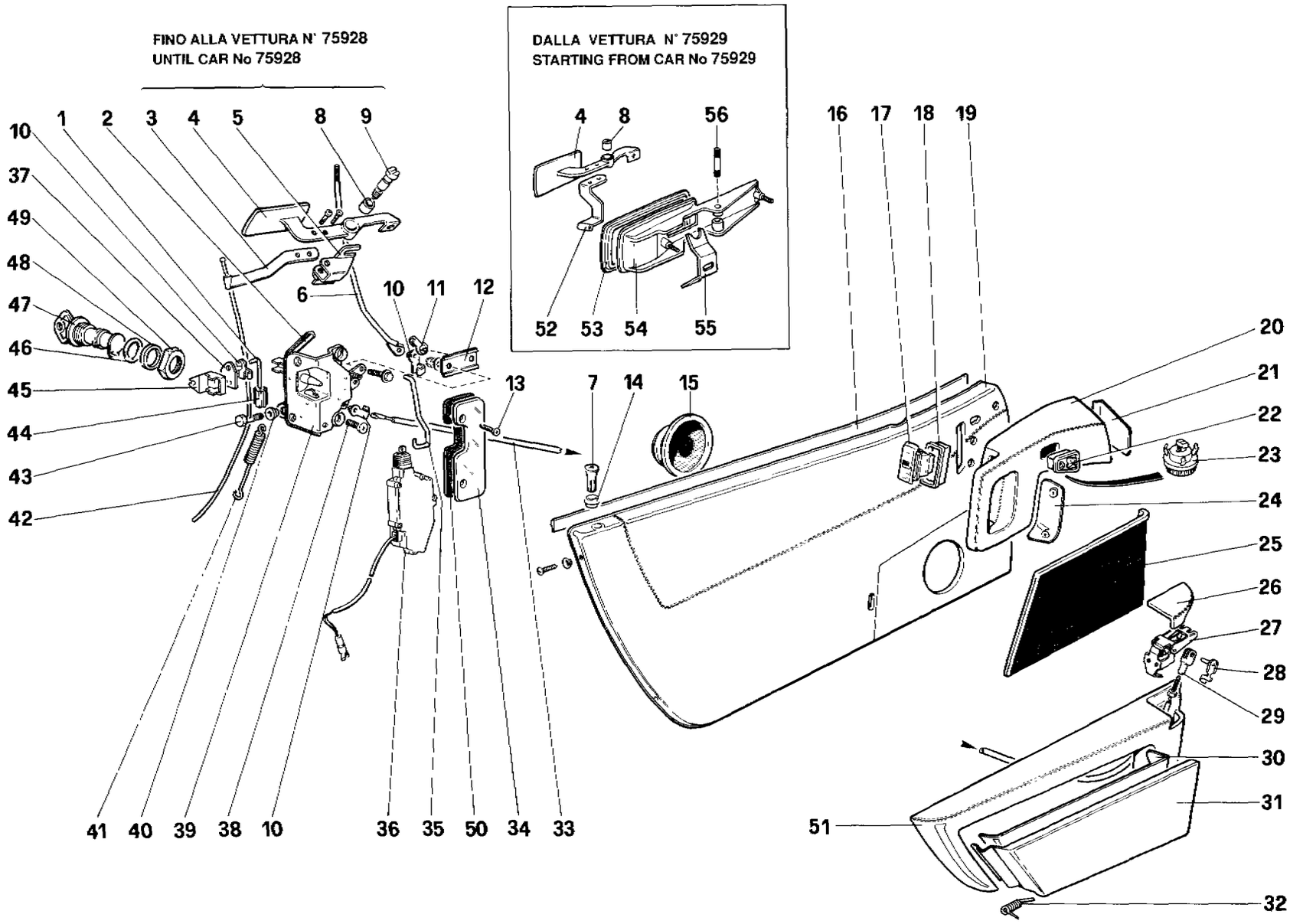

53534

328 / 328 GTB / GTS	*PORTE - Dalla vett. 71597* *DOORS - From car 71597*	TAV. 116 DATA: OTTOBRE 88

TAVOLA 116

Rif.	Dis. No Part No	Q ty	DENOMINAZIONE	DESCRIPTION
	61819600	2	Impariglio serrature **GTB**	Locks **GTB**
		2	porte + cassetto tunnel	doors + box for tunnerl
	61817500	1	Impariglio serrature **GTS**	Locks **GTS**
		1	porte + cassetto tunnel + griglie	doors + box for tunnerl + gnglls
1	**60709000**	1	Tirante per serratura	Tie rod
2	**60566200**	1	Guarnizione serratura	Gasket
3	**62313400**	1	Leva comando serratura Dx.	R.H lock control lever
-	**62313500**	1	Leva comando serratura Sx.	L.H lock control lever
4	**61955800**	1	Maniglia esterna Dx	R H. outside handle
-	**61955900**	1	Maniglia esterna Sx.	L.H. outside handle
5	**62313600**	2	Supporto maniglia Dx.	Support for R.H. handle
-	**62316000**	2	Supporto maniglia Sx	Support for L H handle
6	**61920200**	2	Asta sicurezza superiore Dx.	Upper safety rod, R.H
-	**61923000**	8	Asta sicurezza superiore Sx.	Upper safety rod, L H.
7	**20170403**	2	Pomello asta di sicurezza.	Knob for fafety rod
8	**61956100**	2	Bussola perno rotazione maniglia	Bush
9	**61956000**	4	Perno rotazione maniglia	Hinge pin for handle
10	**40063208**	2	Molletta	Clip
11	**60813500**	2	Molletta	Clip
12	**62359000**	2	Levetta per dispositivo bloccaporta	Lever for door locking device
13	**13296915**	2	Vite	Screw
14	**40162307**	1	Boccola asta di sicurezza	Bushing for safety rod
15	**61835200**	3	Altoparlante	Loud speaker
16	**61811100**	1	Guarnizione interna	Inner gasket
17	**126817**	1	Interruttore alzacristallo Dx.	R H. window control switch
-	**126818**	1	Interruttore alzacristallo Sx.	L.H. window control switch
18	**61896600**	1	Mostrina interruttore	Switchs frame
19	**61997000**	1	Pannello rivestito Dx.	R.H. inner panel+covering
-	**61998200**	1	Rivestimento	R H. covering
-	**61997100**	1	Pannello rivestito Sx.	L H. inner panel+covering
-	**61998300**	1	Rivestimento	L H. covering
20	**61997400**	1	Maniglia Dx. rivestita **GS**	R H. handle with covering **LHD**
-	**61997500**	1	Maniglia Sx rivestita **GS**	L.H. handle with covering **LHD**
-	**62337300**	1	Maniglia Dx. rivestita **GD**	R.H. handle with covering **RHD**
-	**62337400**	2	Maniglia Sx rivestita **GD**	L.H handle with covering **RHD**
21	**61997600**	1	Modanatura rivestita Dx	R.H. covered panel
-	**61997700**	1	Modanatura rivestita Sx.	L.H covered panel
22	**61803100**	1	Interruttore specchio	Outside mirror switch
23	**61804700**	1	Plafoniera	Light
24	**62329600**	1	Modanatura Dx	R H. covered
-	**62329700**	1	Modanatura Sx.	L.H. covered
25	**61998400**	1	Rivestimento inferiore pannello Dx.	R.H. panel, lower covering
-	**61998500**	1	Rivestimento inferiore pannello Sx	L.H panel, lower covering
26	**61994600**	2	Maniglia apriporta Dx non rivestita	R.H. handle not covered
-	**61994700**	2	Maniglia apriporta Sx. non rivestita	L H. handle not covered
-	**62330700**	2	Rivestimento maniglia Dx.	Covering for R.H. handle
-	**62357100**	1	Rivestimento maniglia Sx.	Covering for L H handle

Rif	Dis. No Part No	Q.ty	DENOMINAZIONE	DESCRIPTION
27		1	Cerniera	Hinge
28	**61841400**	1	Perno	Pin
29	**62332000**	1	Forcella	Fork
30	**62304400**	1	Interno tasca Dx. rivestito	R.H. covered interior for pocket
-	**62304500**	1	Interno tasca Sx. rivestito	L.H. covered interior for pocket
31	**62304000**	2	Tasca Dx. rivestita	R.H. pocket with covering
-	**62310900**	1	Rivestimento	Covering
-	**62304100**	1	Tasca Sx rivestita	L.H. pocket with covering
-	**62311000**	1	Rivestimento	Covering
32	**62311700**	2	Molla ant Dx. e post.Sx.	Spring
-	**62311800**	2	Molla ant Sx e post.Dx	Spring
33	**62346600**	2	Cavo maniglia interna	Cable for inside door handle
34	**60304805**	1	Modanatura serratura Dx.	Moulding for R.H. block
-	**60304904**	1	Modanatura serratura Sx.	Moulding for L.H. block
35	**61973600**	1	Asta di sicurezza inf. Dx.	Lower safety rod R.H.
-	**61973500**	1	Asta di sicurezza inf Sx.	Lower safety rod L.H.
36	**61811300**	2	Dispositivo bloccaporte (fino esaurim.)	Door locking device (until exhaustion)
-	**62437700**	2	Dispositivo bloccaporte (dopo esaurim. **61811300**)	Door locking device (after exhaustion **61811300**)
37	**60709100**	2	Piastrino	Bracket
38	**20298303**	8	Vite	Screw
39	**20170809**	1	Serratura Dx.	R.H. lock
-	**20170908**	1	Serratura Sx	L.H. lock
40	**20089504**	2	Boccola	Bush
41	**60046000**	2	Molla richiamo maniglia	Return spring handle
42	**61822400**	2	Cavo maniglia apriporta	Cable for door handle
43	**60088705**	2	Vite fissaggio cavo	Screw
44	**40133902**	2	Terminale per asta	Terminal
45	**60606500**	1	Blocchetto Dx.	R.H block
-	**60606600**	1	Blocchetto Sx.	L.H. block
46	**20181103**	2	Guarnizione	Gasket
47	**50371608**	1+1	Blocchetto serratura Dx. e Sx.	Block, R.H. and L.H. door lock
48	**20035804**	2	Distanziale	Spacer
49	**20063202**	2	Ghiera	Ring nut
50	**62423300**	1	Guarnizione Dx	R.H. gasket
-	**62423400**	1	Guarnizione Sx	L.H. gasket
51	**61996800**	1	Appoggiabraccia Dx. rivestito	Covered R.H armrest
-	**61996900**	1	Appoggiabraccia Sx. rivestito	Covered L.H. armrest
52	**62407800**	1	Leva comando serratura Dx	R.H. lock control lever
-	**62407900**	1	Leva comando serratura Sx.	L H lock control lever
53	**62407500**	2	Guarnizione	Gasket
54	**62408000**	1	Sede maniglia Dx	R H. seat handle
-	**62408100**	1	Sede maniglia Sx.	L.H. seat handle
55	**62407700**	1	Staffa maniglia Dx.	R H. bracket handle
-	**62407600**	1	Staffa maniglia Sx.	L.H. bracket handle
56	**62407400**	2	Perno	Pin

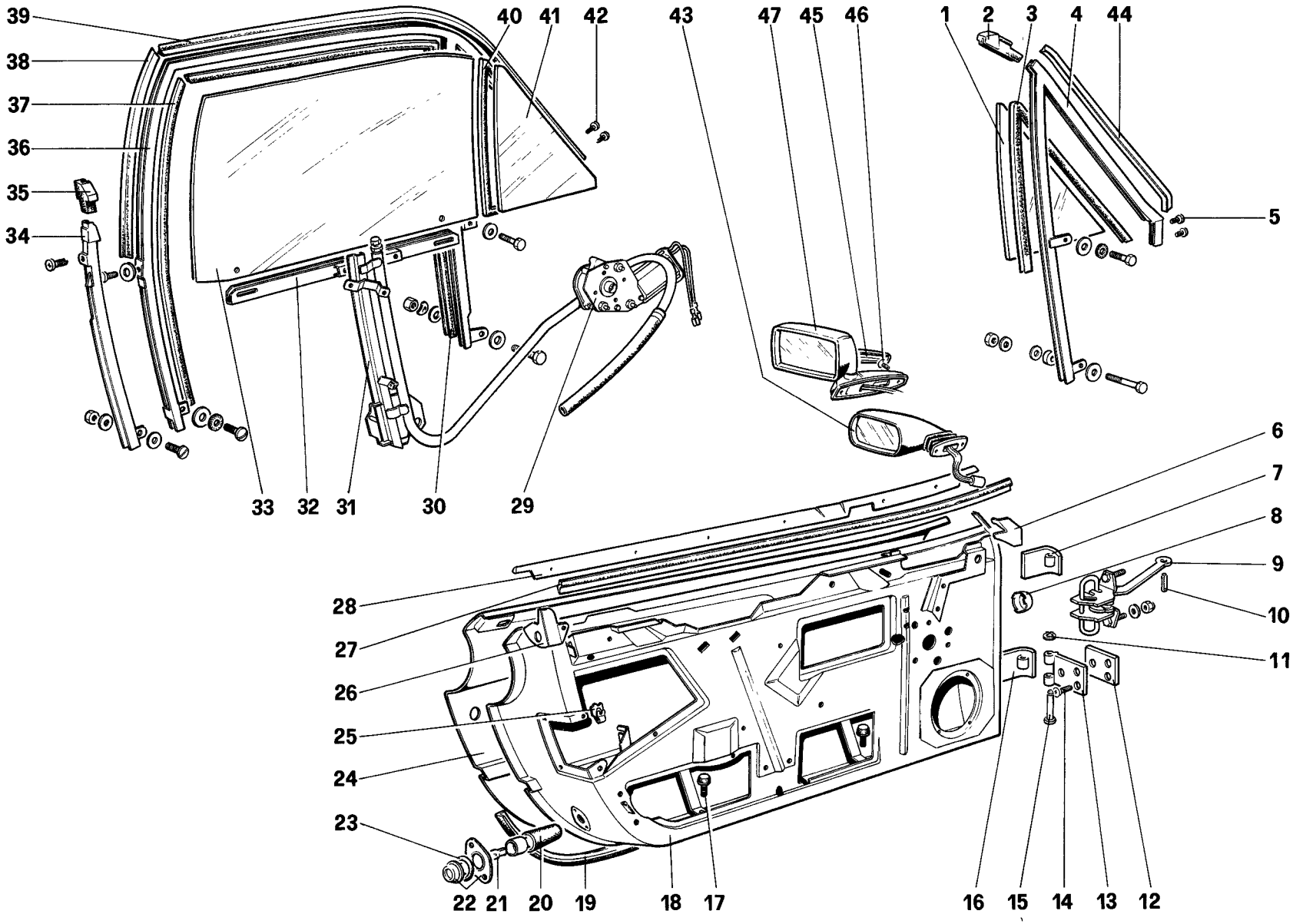

53533

328 / 328 GTB / GTS

PORTE - Dalla vett. 75929

DOORS - From car 75929

TAV. 117

DATA: OTTOBRE 88

TAVOLA 117

Rif	Dis. No Part No	Q.ty	DENOMINAZIONE	DESCRIPTION
-	62312200	1	**Dispositivo alzacristallo Dx con motore**	**R.H. window lifting guide with motor**
-	62312300	1	**Dispositivo alzacristallo Sx con motore**	**L.H. window lifting guide with motor**
1	62344400	1	Cristallo fisso Dx - **GTS**	R H. fixed glass - **GTS**
-	62344500	1	Cristallo fisso Sx - **GTS**	L.H fixed glass - **GTS**
2	60265808	1	Terminale superiore Dx - **GTS**	Upeer R.H. terminal - **GTS**
-	60265907	1	Terminale superiore Sx - **GTS**	Upper L H. terminal - **GTS**
3	60519100	2	Guarnizione cristallo fisso - **GTS**	Weatherstrip for fixed glass - **GTS**
4	60292000	1	Telaino ant. cristallo Dx - **GTS**	Front frame for R.H. glass - **GTS**
-	60292109	1	Telaino ant cristallo Sx - **GTS**	Front frame for L.H glass - **GTS**
5	60815200	4	Vite - **GTS**	Screw - **GTS**
6	60269008	1	Modanatura ant. Dx - **GTB**	Front R H. moulding - **GTB**
-	60602100	1	Modanatura ant Dx - **GTS**	Front R H. moulding - **GTS**
-	60269107	1	Modanatura ant. Sx - **GTB**	Front L.H. moulding - **GTB**
-	60602200	1	Modanatura ant Sx - **GTS**	Front L.H. moulding - **GTS**
7	60265402	1	Cerniera mobile superiore Dx	Upper mobile hinge. R H.
-	60265501	1	Cerniera mobile superiore Sx	Upper mobile hinge, L.H
8	40127409	3	Tappo	Plug
9	61260800	2	Tirante arresto porta	Tie rod
10	60730200	2	Spina	Pin
11	11065775	2	Seeger	Seeger
12	60269404	4	Piastra fissaggio cerniera fissa	Plate for fixed hinge
-	60265600	2	**Cerniera inferiore completa (13+15+16)**	**Lower hinge, complete (13+15+16)**
-	60265204	1	**Cerniera sup. Dx completa (7+13+15)**	**Upper hinge (R.H.), complete (7+13+15)**
-	60265303	1	**Cerniera sup. Sx completa (7+13+15)**	**Upper hinge (L.H.), complete (7+13+15)**
13	60251204	4	Cerniera fissa	Fixed hinge
14	50206408	12	Vite	Screw
15	20074100	4	Perno cerniera	Pin for hinge
16	50031608	2	Cerniera mobile inferiore	Lower mobile hinge
17	62302700	4	Tappo fine corsa	Plug
18	62409600*	1	Porta Dx - **GTB-GS**	R H. door - **GTB-LHD**
-	62409700*	1	Porta Sx - **GTB-GS** No per	L.H. door - **GTB-LHD** Not for
-	62410800*	1	Porta Dx - **GTS-GS** **USA - SA**	R H. door - **GTS-LHD** **US - SA**
-	62410900*	1	Porta Sx - **GTS-GS**	L.H door - **GTS-LHD**
-	62410200*	1	Porta Dx - **GTB**	R.H door - **GTB**
-	62410300*	1	Porta Sx - **GTB** Per **USA**	L.H door - **GTB** For **US**
-	62411200*	1	Porta Dx - **GTS** e **SA**	R H door - **GTS** and **SA**
-	62411300*	1	Porta Sx - **GTS**	L H. door - **GTS**
-	62410400*	1	Porta Dx - **GTB**	R.H door - **GTB**
-	62410500*	1	Porta Sx - **GTB** Per **GD**	L H. door - **GTB** For **R.H.D.**
-	62411600*	1	Porta Dx - **GTS** No per **AUS**	R H. door - **GTS** Not for **AUS**
-	62411800*	1	Porta Sx - **GTS**	L.H. door - **GTS**
-	62412700*	1	Porta Dx - **GTB**	R H. door - **GTB**
-	62412800*	1	Porta Sx - **GTB** Per **AUS**	L.H. door - **GTB** For **AUS**
-	62412100*	1	Porta Dx - **GTS**	R.H door - **GTS**
-	62412400*	1	Porta Sx - **GTS**	L.H. door - **GTS**
19	60159605	2	Guarnizione inferiore	Under gasket
20	60101201	2	Protezione fanale porta	Protection for door marker light
21	101525	2	Lampada	Lamp
22	60291200	2	Fanale porta aperta	Open door marker light
23	60591000	2	Guarnizione	Gasket
24	62409400	1	Rivestimento Dx	R H. covering
-	62409500	1	Rivestimento Sx	L.H covering
25	20037008	8	Molletta	Clip

Rif.	Dis. No Part No	Q ty	DENOMINAZIONE	DESCRIPTION
26	60269206	1	Modanatura post Dx - **GTB**	Rear R.H moulding - **GTB**
-	60269305	1	Modanatura post. Sx - **GTB**	Rear L.H moulding - **GTB**
-	60601900	1	Modanatura post. Dx - **GTS**	Rear R.H moulding - **GTS**
-	60602000	1	Modanatura post. Sx - **GTS**	Rear L H. moulding - **GTS**
27	60827500	1	Guarnizione esterna Dx	Outside gasket, R H.
-	60827600	1	Guarnizione esterna Sx	Outside gasket, L.H.
28	61861700	1	Modanatura Dx	R H. moulding
-	61861800	1	Modanatura Sx	L.H. moulding
29	62312400	1	Motorino alzacristallo Dx **(=62302100)**	R.H. window motor **(=62302100)**
-	62312500	1	Motorino alzacristallo Sx **(=62302200)**	L H window motor **(=62302200)**
30	60302106	2	Canalina scorrivetro ant. - **GTB**	Front channel for glass - **GTB**
-	60302205	2	Canalina scorrivetro ant. - **GTS**	Front channel for glass - **GTS**
31	62312600	1	Dispositivo alzacristallo Dx	R.H window lifting guide
-	62312700	1	Dispositivo alzacristallo Sx	L H window lifting guide
32	61909700	1	Base cristallo Dx	Base for R.H glass
-	61909800	1	Base cristallo Sx	Base for L H glass
33	60263803	1	Cristallo Dx - **GTB**	R H. mobile glass - **GTB**
-	60263902	1	Cristallo Sx - **GTB**	L.H. mobile glass - **GTB**
-	60162409	1	Cristallo Dx - **GTS**	R.H. mobile glass - **GTS**
-	60162508	1	Cristallo Sx - **GTS**	L.H mobile glass - **GTS**
34	60292208	1	Telaino post. cristallo Dx - **GTS**	Rear glass frame (R H.) - **GTS**
-	60292307	1	Telaino post cristallo Sx - **GTS**	Rear glass frame (L.H.) - **GTS**
35	60266004	1	Terminale Dx - **GTS**	R H. terminal - **GTS**
-	60266103	1	Terminale Sx - **GTS**	L H. terminal - **GTS**
36	61443500	1	Telaino cristallo Dx - **GTB**	R H. glass frame - **GTB**
-	61443600	1	Telaino cristallo Sx - **GTB**	L.H. glass frame - **GTB**
37	60302205	2	Canalina scorrivetro post. - **GTB**	Rear channel for glass - **GTB**
-	60343308	2	Canalina scorrivetro post. - **GTS**	Rear channel for glass - **GTS**
38	60278405	2	Guarnizione - **GTB**	Gasket - **GTB**
39	60278504	2	Guarnizione - **GTB**	Gasket - **GTS**
40	60322500	2	Guarnizione - **GTB** - Fino **31-5-88**	Gasket - **GTB** - Until **31-5-88**
-	62482300	2	Guarnizione - **GTB** - Dal **1-6-88**	Gasket - **GTB** - From **1-6-88**
41	60264405	1	Cristallo fisso Dx - **GTB** - Fino **31-5-88**	R.H. fixed glass - **GTB** - Until **31-5-88**
-	62482100	1	Cristallo fisso Dx - **GTB** - Dal **1-6-88**	R H fixed glass - **GTB** - From **1-6-88**
-	60264504	1	Cristallo fisso Sx - **GTB** - Fino **31-5-88**	L H. fixed glass - **GTB** - Until **31-5-88**
-	62482200	1	Cristallo fisso Sx - **GTB** - Dal **1-6-88**	L.H. fixed glass - **GTB** - From **1-6-88**
42	20286704	4	Vite - **GTB**	Screw - **GTB**
43	61021900	1	Retrovisore Dx - No per **USA-GD-SA**	External mirror (R.H.)-Not for **US-RHD-SA**
-	61021800	1	Retrovisore Sx - No per **USA-GD-SA**	External mirror (RLH.)-Not for **US-RHD-SA**
-	61172800	1	Retrovisore Dx - **GD** (No per **AUS**)	External mirror (R H.)-For **RHD** - Not for **AUS**
-	61172700	1	Retrovisore Sx - **GD** (No per **AUS**)	External mirror (L.H.)-For **RHD** - Not for **AUS**
-	61990200	1	**(V)** Retrovisore Sx - **AUS**	**(V)** External mirror L.H - **AUS**
-	62577200	1	**(N)** Retrovisore Sx - **AUS**	**(N)** External mirror L.H. - **AUS**
-	60812800	1	**(V)** Retrovisore Dx. - **AUS**	**(V)** External mirror R.H. - **AUS**
-	62577100	1	**(N)** Retrovisore Dx - **AUS**	**(N)** External mirror R.H. - **AUS**
44	60343100	2	Guarnizione - **GTS**	Gasket - **GTS**
45	60991600	2	Coperchio sede viti - **USA-SA**	Cover - For **US-SA**
46	13297611	6	Vite - **USA-SA**	Screw - For **US-SA**
47	61095600	1	Retrovisore Dx - **USA-SA**	External mirror (R.H.)-For **US-SA**
-	60812600	1	Retrovisore Sx - **USA-SA**	External mirror (L.H)-For **US-SA**
-	62512500	1	Retrovisore Dx con cavallino - **USA-SA**	External mirror (R H.) with horse - **US-SA**
-	62512400	1	Retrovisore Sx con cavallino - **USA-SA**	External mirror (L.H.) with horse - **US-SA**
			*** Con particolari 7-16-24**	*** With items part. 7-16-24**

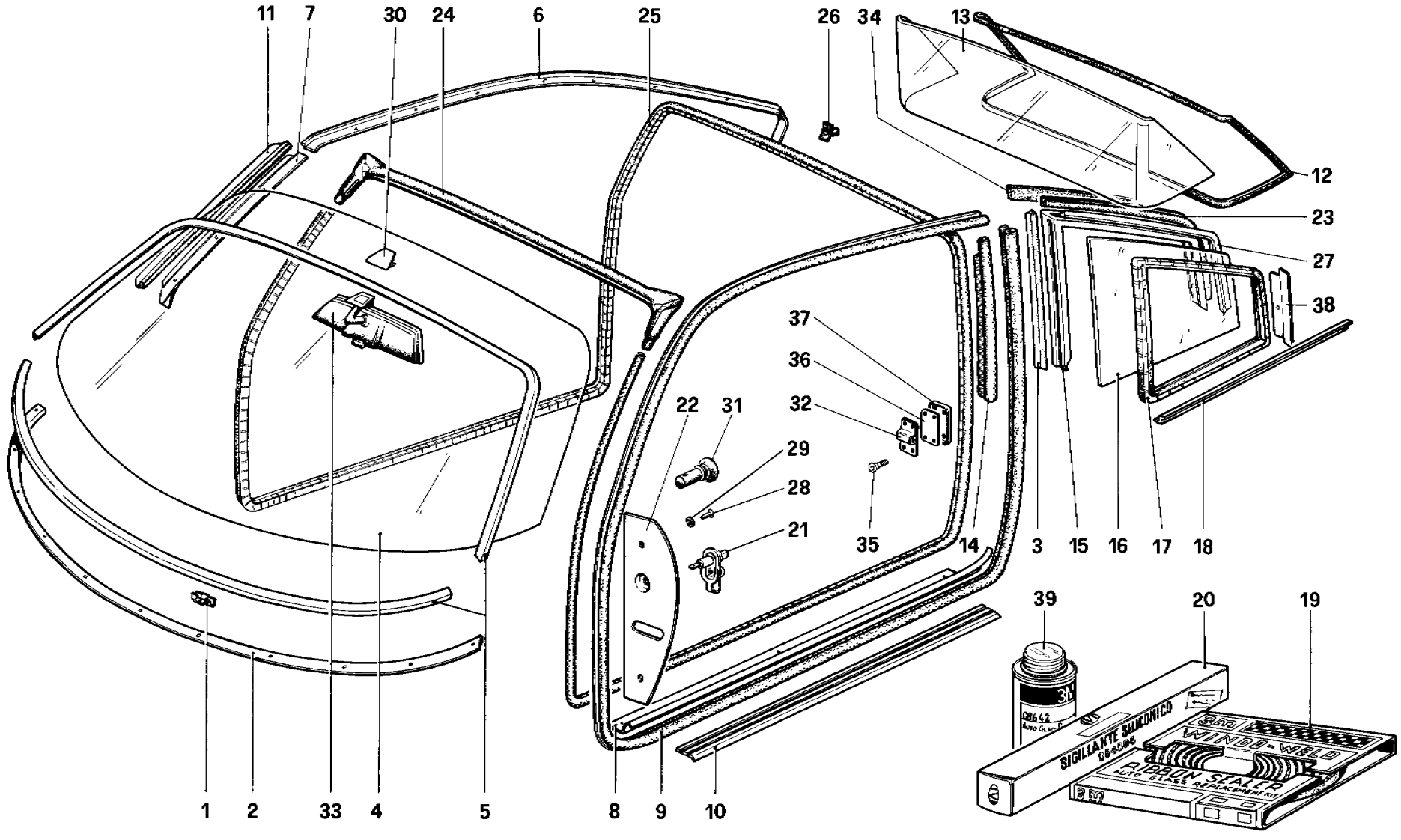

54517

328 / 328 GTB / GTS

CRISTALLI

GLASSES

TAV. 118

DATA: OTTOBRE 88

TAVOLA 118

Rif	Dis No Part No.	Q.ty	DENOMINAZIONE	DESCRIPTION
1	40208209	15	Molletta	Clip
2	60121506	1	Filetto sulla plancia	Rim on instrument plate
3	60517100	2	Guranizione	Weatherstrip
4	60019908	1	Parabrezza - No per **AUS**	Windshield glass - Not for **AUS**
-	60036209	1	Parabrezza - **AUS**	Windshield glass - **AUS**
5	60295102	1	Cornice parabrezza	Windshield trim
6	60248002	1	Gocciolatoio Dx **GTB**	R.H. drip **GTB**
			Fino vett **69367**	Until car **69367**
-	60248101	1	Gocciolatoio Sx **GTB**	L.H drip **GTB**
			Fino vett **69367**	Until car **69367**
-	62350800	1	Gocciolatoio Dx. **GTB**	R.H drip **GTB**
			Dalla vett N. **69369**	From car No **69369**
-	62350900	1	Gocciolatoio Sx **GTB**	L.H. drip **GTB**
			Dalla vett N. **69369**	From car No. **69369**
7	60269800	1	Gocciolatoio ant. Dx **GTB**	Front R.H drip **GTB**
-	60269909	1	Gocciolatoio ant Sx **GTB**	Front L.H drip **GTB**
-	60872500	1	Modanatura Dx. parabrezza **GTS**	R H moulding windshield **GTS**
-	60872600	1	Modanatura Sx parabrezza **GTS**	L H. moulding, windshield **GTS**
8	60099207	1	Modanatura inferiore porta Dx **GTB**	Lower moulding. R H. door **GTB**
-	60099306	1	Modanatura inferiore porta Sx **GTB**	Lower moulding. L.H door **GTB**
9	60298007	2	Guarnizione **GTB** - Fino esaurimento	Gasket **GTB** - Until exhaustion
-	62402000	2	Guarnizione **GTB** - Dopo esaurimento **60298007**	Gasket **GTB** - After exhaustion **60298007**
10	60116704	2	Modanatura sottoporta	Moulding. door sill
11	60375904	2	Guarnizione montante parabrezza **GTS**	Weatherstrip for windshiled post **GTS**
12	60370301	1	Guranizione lunotto	Weatherstrip for rear window
13	60338704	1	Lunotto	Rear window glass
-	61896800	1	Lunotto termico	Rear defogger
14	60313301	2	Guarnizione **GTB**	Gasket **GTB**
15	60262904	1	Telaietto Dx **GTB**	R.H. frame **GTB**
			Fino vett. **69367**	Until car **69367**
-	60263704	1	Telaietto Sx. **GTB**	R.H. frame **GTB**
			Fino vett. **69367**	Until car **69367**
-	62352600	1	Telaietto Dx **GTB**	R.H frame **GTB**
			Dalla vett **69369**	From car **69369**
-	62352700	1	Telaietto Sx. **GTB**	R.H frame **GTB**
			Dalla vett. **69369**	From car **69369**
16	60264801	1	Cristallo Dx. **GTB**	R.H glass **GTB**
-	60162807	1	Cristallo Dx. **GTS**	R H glass **GTS**
-	60264900	1	Cristallo Sx. **GTB**	L H glass **GTB**
-	60162906	1	Cristallo Sx **GTS**	L H glass **GTS**
17	60058302	2	Guranizione perimetrale **GTB**	Gasket **GTB**
			Fino vett **69367**	Until car **69367**
-	62353100	1	Guarnizione perimetrale **GTB**	Gasket **GTB**
			Dalla vett. **69369**	From car **69369**
-	60522800	1	Guranizione perimetrale Dx **GTS**	Gasket. R H. **GTS**

Rif	Dis. No. Part No	Q ty	DENOMINAZIONE	DESCRIPTION
-	60522900	1	Guranizione perimetrale Sx. **GTS**	Gasket, L.H. **GTS**
18	60267804	1	Modanatura inf. cristallo Dx. **GTB**	Lower moulding. R.H. glass **GTB**
-	60267903	1	Modanatura inf. cristallo Sx **GTB**	Lower moulding, L H. glass **GTB**
-	62352800	1	Modanatura inf. cristallo Dx **GTB**	Lower moulding, R.H. glass **GTB**
			Dalla vett. **69369**	From car **69369**
-	62352900	1	Modanatura inf. cristallo Sx **GTB**	Lower moulding, L H. glass **GTB**
			Dalla vett. **69369**	From car **69369**
19	60089505	1	Sigillante parabrezza Windo-Weld	Windo-Weld sealant for windshiled
20	60156106	1	Cartuccia sigillante siliconico	Cartridge of silicone sealant
21	61827300	2	Interruttore luce di cortesia	Switch
			Per **USA - J - SA** quantità 3	For **US - J - SA** q.ty 3
22	60320603	1	Riparo cerniere Dx. **GTB**	Guard for R H. hinge **GTB**
-	60370103	1	Riparo cerniere Dx. **GTS**	Guard for R H. hinge **GTS**
-	60368602	1	Riparo cerniere Sx. **GTB**	Guard for L.H. hinge **GTB**
			No per **USA - J - SA**	Not for **US - J - SA**
-	60291903	1	Riparo cerniere Sx. **GTB**	Guard for L H. hinge **GTB**
			Per **USA - J - SA**	For **US - J - SA**
-	60368701	1	Riparo cerniera Sx **GTS**	Guard for L.H. hinge **GTS**
			No per **USA - J - SA**	Not for **US - J - SA**
-	60339306	1	Riparo cerniera Sx **GTS**	Guard for L.H. hinge **GTS**
			Per **USA - J - SA**	For **US - J - SA**
23	61762400	2	Guarnizione **GTB** - Fino **69367**	Gasket **GTB** - Until **69367**
24	60607900	1	Guarnizione **GTS**	Gasket **GTS**
25	61705500	1	Guarnizione **GTS**	Gasket **GTS**
26	40065005	1	Gommino per telaietto Dx. **GTB**	Grommet for R.H. frame **GTB**
			Fino vett. **69367**	Until car **69367**
-	62372900	1	Gommino per telaietto Dx. **GTB**	Grommet for R.H. frame **GTB**
			Dalla vett. **69369**	From car **69369**
27	60516900	1	Guarnizione sul telaietto Dx **GTB**	Gasket for R.H. frame **GTB**
-	60517000	1	Guarnizione sul telaietto Sx. **GTB**	Gasket for L.H. frame **GTB**
28	20297800	4	Vite fiss. riparo cerniere	Screw for hinge guard
29	10615371	4	Rondella fiss. riparo cerniere	Washer
30	60715400	1	Adesivo specchio retrovisore	Adhesive for rear mirror
31	60801500	2	Protezione interruttore	Swithc protection
			Per **USA - J - SA** quantità 3	For **US - J - SA** q ty 3
32	20019105	1	Riscontro serratura Dx	R.H lock striker
-	20019204	1	Riscontro serratura Sx	L.H. lock striker
33	60032703	1	Specchio retrovisore interno	Inside rear view mirror
34	61762700	2	Guarnizione **GTB** - Fino vett. **69367**	Gasket **GTB** - Until car **69367**
35	20287504	8	Vite	Screw
36	60163003	2	Distanziale	Spacer
37	60602400	2	Guarnizione scontrino	Gasket
38	62365500	1	Profilo **GTB** - Fino **31-12-86**	Cover **GTB** - Until **31-12-86**
39	60246600		Attivatore per cordone sigillante	Activator for windo-weld

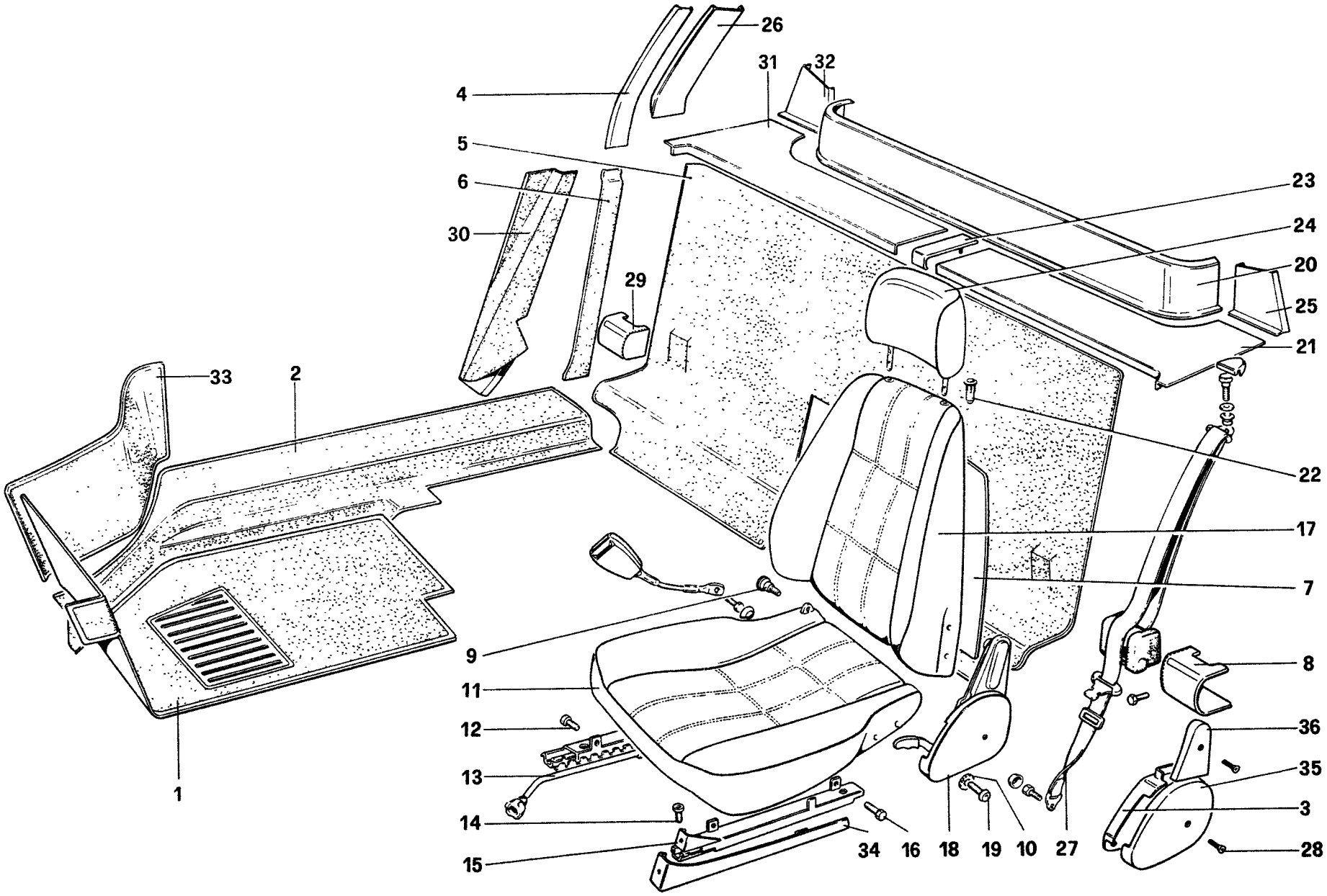

328 / 328 GTB / GTS

ACCESSORI, RIVESTIMENTI INTERNI E SEDILI

INTERIOR TRIM, ACCESSORIES AND SEATS

REVISED

DATE: JAN. 1989

TAV.119

DATA OTTOBRE 88

Rif	Dis. No. Part No.	Q ty	DENOMINAZIONE		DESCRIPTION	
	61785900	1	**Sedile Dx. completo GS**		**R.H. seat complete L.H.D.**	
	61786500	1	**Sedile Sx. completo GS**		**L.H. seat complete L.H.D.**	
	61965800	1	**Sedile Dx. completo GD**		**R.H. seat complete R.H.D.**	
	61965900	1	**Sedile Sx. completo GD**		**L.H. Seat complete R.H.D.**	
1	61365300	1	Tappeto ant. Dx **GTB - GD**		R.H. Front carpet **GTB - R.H.D.**	
-	61365800	1	Tappeto ant. Dx. **GTS - GD**		R.H front carpet **GTS - R.H.D.**	
-	60744300	1	Tappeto ant. Dx **GTB - GS**		R.H. front carpet **GTB - L.H.D.**	
-	60776500	1	Tappeto ant. Dx **GTS - GS**	Fino	R.H. front carpet **GTS - R.H.D.**	Until
-	60143104	1	Tappeto ant. Sx. **GTB - GS**	vettura	L.H. front carpet **GTB - L.H.D**	car No.
-	60807800	1	Tappeto ant Sx. **GTB - GD**	N. **68561**	L.H. front carpet **GTB - R.H.D.**	**68561**
-	61361600	1	Tappeto ant. Sx. **GTS - GS**		L.H. front carpet **GTS - L.H.D.**	
-	60811400	1	Tappeto ant. Sx. **GTS - GD**		L.H. front carpet **GTS - R.H.D.**	
-	62367200	1	Tappeto ant. Dx. **GTB - GS**		R.H. front carpet **GTB - L.H.D.**	
-	62367400	1	Tappeto ant. Dx. **GTS - GS**		R.H. front carpet **GTS - L.H.D.**	
-	62367300	1	Tappeto ant. Sx **GTB - GS**	Dalla	L.H. front carpet **GTB - L.H.D.**	From
-	62367700	1	Tappeto ant. Sx. **GTB - GD**	vettura	L.H. front carpet **GTB - R.H.D.**	car No
-	62367500	1	Tappeto ant. Sx. **GTS - GS**	N. **68563**	L.H. front carpet **GTS - L.H.D.**	**68563**
-	62367900	1	Tappeto ant. Sx. **GTS - GD**		L.H. front carpet **GTS - R.H.D.**	
2	61982500	1	Tappeto brancardo Dx. **GTB - GS**		R.H. carpet **GTB - L.H.D.**	
-	61982900	1	Tappeto brancardo Dx. **GTB - GD**		R.H. carpet **GTB - R.H.D**	
-	61982600	1	Tappeto brancardo Sx. **GTB - GS**		L.H. carpet **GTB - L.H.D.**	
-	61983009	1	Tappeto brancardo Sx. **GTB - GD**		L.H. carpet **GTB - R.H.D.**	
-	61983300	1	Tappeto brancardo Dx. **GTS - GS**		R.H. carpet **GTS - L.H.D.**	
-	61983800	1	Tappeto brancardo Dx **GTS - GD**		R.H. carpet **GTS - R.H.D.**	
-	61983400	1	Tappeto brancardo Sx **GTS - GS**		L.H. carpet **GTS - L.H.D.**	
-	61983900	1	Tappeto brancardo Sx **GTS - GD**		L.H. carpet **GTS - R.H.D.**	
3	61938600	1	Copriregolatore Dx rivestito		R.H. cover with covering	
-	61938700	1	Copriregolatore Sx rivestito		L.H. cover with covering	
4	60997700	1	Modanatura rivestita Dx **GTB**		Right moulding + covering **GTB**	
			Fino vett. **69367**		Until car **69367**	
-	60997800	1	Modanatura rivestita Sx. **GTB**		Left moulding + covering **GTB**	
			Fino vett. **69367**		Until car **69367**	
-	62373000	1	Modanatura rivestita Dx. **GTB**		R.H. moulding + covering **GTB**	
			Dalla vett. **69369**		From car **69369**	
-	62373100	1	Modanatura rivestita Sx. **GTB**		L.H. moulding + covering **GTB**	
			Dalla vett. **69369**		From car **69369**	
5	61352200	1	Tappeto **GTB**		Carpet **GTB**	
-	61360800	1	Tappeto **GTS**		Carpet **GTS**	
6	61459100	1	Modanatura rivestita Dx. **GTB**		R.H. moulding with covering **GTB**	
-	61459200	1	Modanatura rivestita Sx **GTB**		L.H. moulding with covering **GTB**	
7	60209400	1	Paratia post. sedile pilota		Rear plate, driver side	
-	60765400	1	Paratia post. sedile passeggero con tasca		Rear plate, passenger side with pocket	
8	61917300	1	Copriarrotolatore Sx rivestito **GTS**		L.H. cover with covering **GTS**	
			No per **AUS**		Not for **AUS**	
-	61943300	1	Copriarrotolatore Sx. rivestito GTB		L.H. cover with covering **GTB**	
			No per **AUS**		Not for **AUS**	
9	60773600	2	Vite		Screw	
10	106852	8	Rondella		Washer	
11	61786000	1	Cuscino sedile Dx. rivestito		Cuschion R.H seat with covering	
-	61786600	1	Cuscino sedile Sx rivestito		Cuschion L.H. seat with covering	
-	61787000	2	Rivestimento		Covering	
12	16043221	4	Vite		Screw	
13	60369006	1	Guida interna sedile Dx.		Guide with adjuster R.H. seat	

Rif	Dis No. Part No	Q ty	DENOMINAZIONE	DESCRIPTION
-	60369105	1	Guida interna sedile Sx.	Guide with adjuster L.H seat
14	40294308	8	Vite	Screw
15	61880500	1	Guida esterna sedile Dx.	External guide for R.H. seat
-	61880600	1	Guida esterna sedile Sx.	External guide for L.H. seat
16	40294407	4	Vite	Screw
17	61786200	2	Schienale sedile Dx. rivestito	Squab R.H. seat with covering
-	61786800	1	Schienale sedile Sx rivestito	Squab L.H. seat with covering
-	61787100	2	Rivestimento	Covering
18	60856300	1	Regolatore sedile Dx	Adjuster R.H. seat
-	60856400	1	Regolatore sedile Sx.	Adjuster L.H seat
19	14306521	8	Vite	Screw
20	60997400	1	Modanatura rivestita	Moulding with covering
			No per **C8 - USA - SA - AUS**	Not for **C8 - US - SA - AUS**
-	62481800	1	Modanatura rivestita - **C8 - USA - SA - AUS**	Moulding with covering **C8 - US - SA - AUS**
21	60997600	1	Modanatura rivestita Sx. **GTB**	L.H. moulding with covering **GTB**
-	61134900	1	Modanatura rivestita Sx. **GTS** - Fino **1987**	L.H. moulding with covering **GTS** - Until **1987**
-	62487000	1	Modanatura rivestita Sx. **GTS** - Dal **1988**	L.H. moulding with covering **GTS** - From **1988**
22	20058905	4	Boccola appoggiatesta	Busching for headrest
23	60998400	1	Modanatura copriguinta rivestita	Moulding with covering
24	60757100	2	Appoggiatesta	Headrest
-	61863300	2	Rivestimento	Covering
25	60998200	1	Modanatura Sx. rivestita - Per **GTB**	L.H. moulding with covering - For **GTB**
			fino vett. N. **69367** - Per **GTS** fino **1987**	until car **69367** - For **GTS** until **1987**
-	62353900	1	Modanatura Sx. rivestita **GTB**	L.H. moulding with covering **GTB**
			Dalla vett. **69369**	From car **69369**
-	62487600	1	Modanatura Sx. rivestita **GTS** - Dal **1988**	L.H. moulding with covering **GTS** - From **1988**
26	61135000	1	Modanatura rivestita Dx **GTS**	R.H. moulding with covering **GTS**
-	61135200	1	Modanatura rivestita Sx **GTS**	L H. moulding with covering **GTS**
-	61134200	1	Rivestimento **GTS**	Covering **GTS**
27	60791600	1	Serie cinture di sicurezza	Safety belts
			No per **USA - J - SA - AUS** (OK per **A 87**)	Not for **US - J - SA - AUS** (OK for **A 87**)
-	62482500	1	Serie cinture in alternativa al **60791600**	Safety belts in alternative to **60791600**
-	113890	1	Serie cinture sicurezza **USA - J - SA**	Safety belts **US - J - SA**
28	60729900	4	Vite	Screw
29	61917200	1	Copriarrotolatore Dx. rivestito **GTS**	R.H. cover with covering **GTS**
-	61943300	1	Copriarrotolatore Dx. rivestito **GTB**	R.H. cover with covering **GTB**
			No per **AUS**	Not for **AUS**
30	60787500	1	Modanatua Dx. rivestita **GTS**	R.H. moulding with covering **GTS**
-	60787600	1	Modanatura Sx. rivestita **GTS**	L.H. moulding with covering **GTS**
31	60997500	1	Modanatura Dx. rivestita **GTB**	R.H moulding with covering **GTB**
-	61134800	1	Modanatura Dx. rivestita **GTS** - Fino **1987**	R.H. moulding with covering **GTS** - Until **1987**
-	62486900	1	Modanatura Dx. rivestita **GTS**	R.H. moulding with covering **GTS**
			Dal **1988**	From **1988**
32	60998100	1	Modanatura Dx. rivestita - Per **GTB**	R.H. moulding with covering - For **GTB**
			fino vett. **69367** - Per **GTS** fino **1987**	until car **69367** - For **GTS** until **1987**
-	62353800	1	Modanatura Dx. rivestita **GTB**	R.H. moulding with covering **GTB**
			Dalla vett. **69369**	From car **69369**
-	62487500	1	Modanatura Dx rivestita **GTS**	R.H. moulding with covering **GTS**
			Dal **1988**	From **1988**
33	61982300	1	Tappeto passaruota Dx. **GTB - GS**	R.H carpet **GTB - L.H.D.**
-	61982700	1	Tappeto passaruota Dx. **GTB - GD**	R.H. carpet **GTB - R.H.D.**
-	61983100	1	Tappeto passaruota Dx. **GTS - GS**	R.H carpet **GTS - L.H.D.**
-	61983600	1	Tappeto passaruota Dx. **GTS - GD**	R.H. carpet **GTS - R.H.D.**

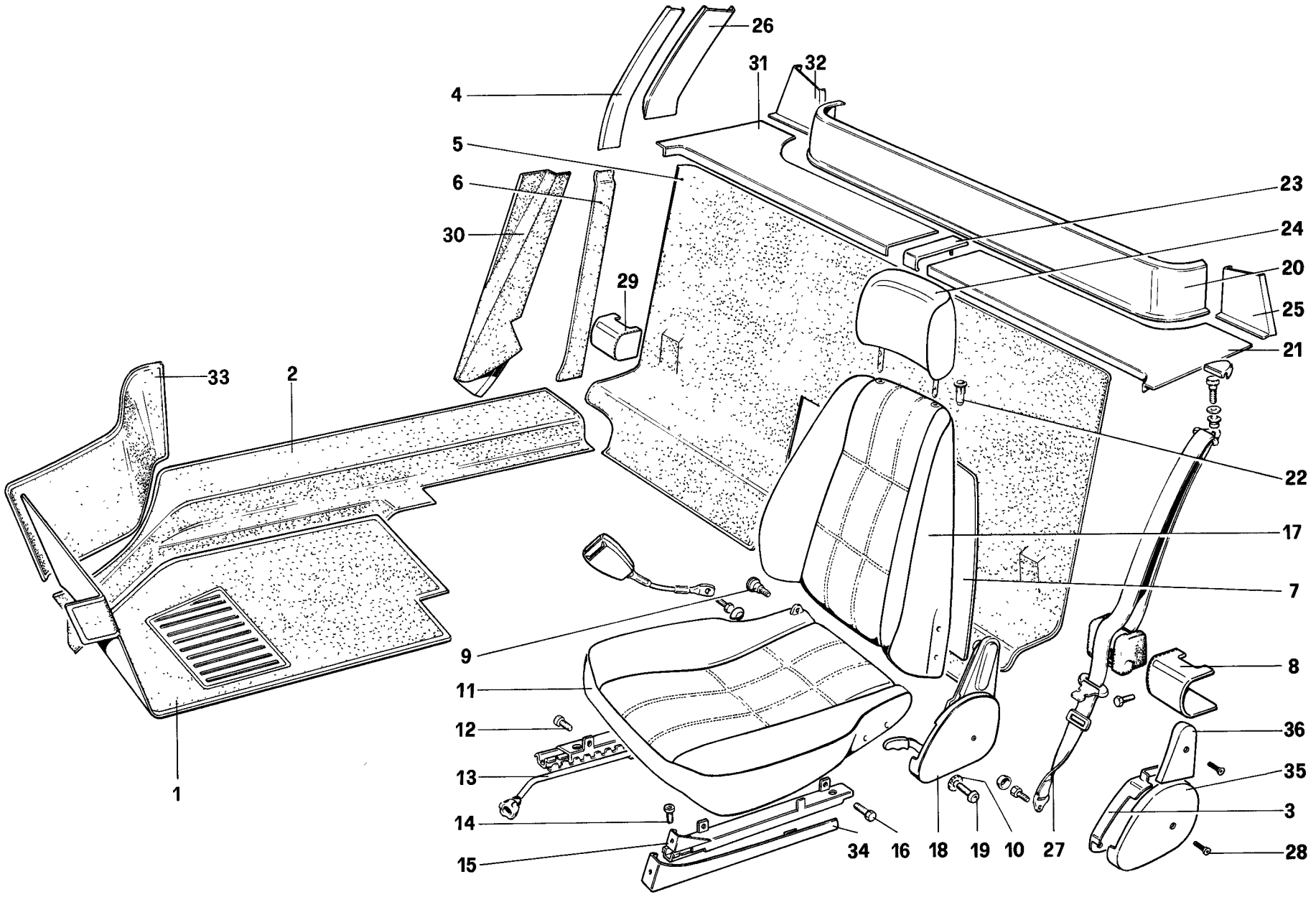

55014

328 / 328 GTB / GTS

ACCESSORI, RIVESTIMENTI INTERNI E SEDILI

INTERIOR TRIM, ACCESSORIES AND SEATS

TAV.119 / A

DATA: OTTOBRE 88

TAVOLA 119/A

Rif	Dis. No. Part No	Q ty	DENOMINAZIONE	DESCRIPTION
-	**61982400**	1	**(V)** Tappeto passaruota Sx **GTB - GS**	**(V)** L H. carpet **GTB - L.H.D.**
-	**62492200**	1	**(N)** Tappeto passaruota Sx **GTB - GS**	**(N)** L.H. carpet **GTB - L.H.D.**
-	**61982800**	1	Tappeto passaruota Sx. **GTB - GD**	L.H carpet **GTB - R.H.D.**
-	**61983200**	1	Tappeto passaruota Sx **GTS - GS**	L H. carpet **GTS - L.H.D.**
-	**61983700**	1	Tappeto passaruota Sx. **GTS - GD**	L.H. carpet **GTS - R.H.D.**
34	**61880700**	1	Copriguida Dx. rivestita	R H. cover with covering

Rif	Dis. No. Part No	Q.ty	DENOMINAZIONE	DESCRIPTION
-	**61880800**	1	Copriguida Sx rivestita	L.H. cover with covering
35	**61938200**	1	Copriregolatore Dx rivestito sedile Dx.	R.H. cover with covering for R.H. seat
-	**61938300**	1	Copriregolatore Sx. rivestito sedile Dx	L.H cover with covering for R.H seat
36	**61938400**	1	Copriregolatore Dx. rivestito sedile Sx	R.H cover with covering for L H seat
-	**61938500**	1	Corpiregolatore Sx. rivestito sedile Sx.	L.H. cover with covering for L.H. seat

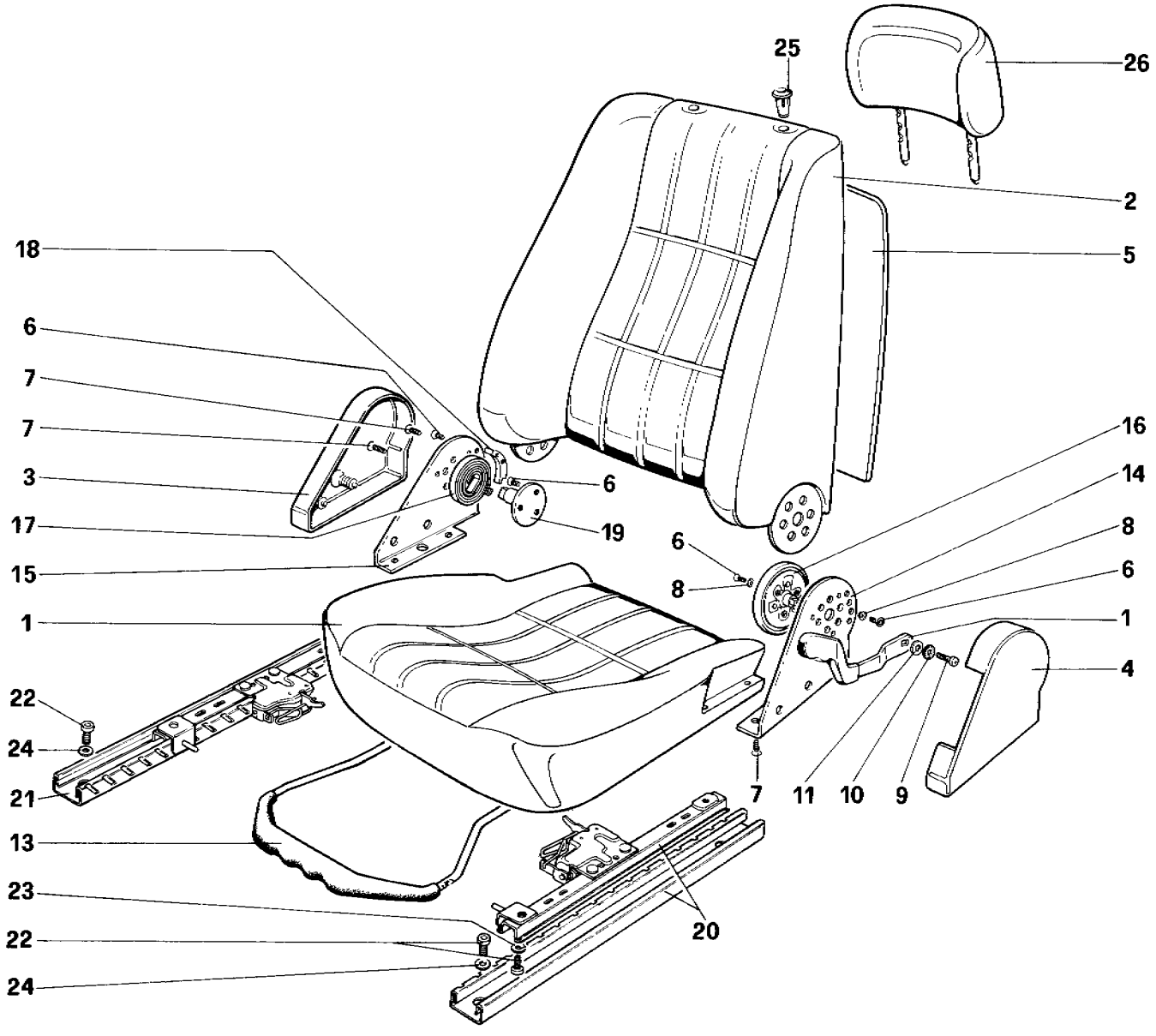

55212

328 / 328 GTB / GTS

SEDILE

SEAT

TAV. 120

DATA: OTTOBRE 88

TAVOLA 120

Rif	Dis. No. Part No	Q ty	DENOMINAZIONE	DESCRIPTION
	62441400	1	**Sedile Dx. completo GS**	**R.H. seat complete L.H.D.**
	62442200	1	**Sedile Sx. completo GS**	**L.H. seat complete L.H.D.**
	62529300	1	**Sedile Dx completo GD**	**R.H. seat complete R.H.D.**
	62529400	1	**Sedile Sx completo GD**	**L.H. seat complete R.H.D.**
1	**62441100**	2	Cuscino rivestito	Cushion with covering
-	**62442900**	2	Rivestimento	Covering
2	**62441800**	2	Schienale rivestito	Squab with covering
-	**62443000**	2	Rivestimento	Covering
3	**62456700**	1	Copertura Dx. sedile Sx.	R.H. cover for L.H. seat
-	**62444900**	1	Copertura Dx. sedile Dx.	R.H. cover for R.H seat
4	**62456800**	1	Copertura Sx. sedile Sx.	L.H. cover for L.H. seat
-	**62445000**	1	Copertura Sx. sedile Dx.	L.H. cover for R.H seat
5	**60209400**	1	Paratia post. sedile pilota	Rear plate driver seat
-	**60765400**	1	Paratia post. sedile passeggero Completa di tasca	Rear plate passenger seat With pocket
6	**14441137**	22	Vite	Screw
7	**14441937**	12	Vite	Screw
8	**12606876**	12	Rondella	Washer
9	**13274011**	2	Vite	Screw
10	**12605270**	2	Rondella	Washer

Rif	Dis No Part No	Q ty	DENOMINAZIONE	DESCRIPTION
11	**20297008**	2	Rondella	Washer
12	**62460900**	1	Leva per sedile Dx.	Lever for R.H. seat
-	**62461000**	1	Leva per sedile Sx	Lever for L.H seat
13	**62446500**	2	Impugnatura	Lever
14	**62515100**	2	Staffa Sx. fiss. snodo	L.H. Bracket
15	**62515000**	2	Staffa Dx. fiss. snodo	R.H. bracket
16	**62444500**	1	Snodo sedile Dx.	Articulation for R.H. seat
-	**62444600**	1	Snodo sedile Sx.	Articulation for LI.H seat
17	**62446400**	2	Molla	Spring
18	**62515200**	2	Piastrino	Plate
19	**62515300**	2	Supporto molla	Support fro spring
20	**62444000**	2	Guida Sx sedile	L H. guide for seat
21	**62443900**	2	Guida Dx. sedile	R.H. guide for seat
22	**40294308**	16	Vite	Screw
23	**106852**	8	Rondella	Washer
24	**14499400**	8	Rondella	Washer
25	**20058905**	4	Boccola per appoggiatesta	Bushing for headrest
26	**60757100**	2	Appoggiatesta rivestito	Headrest with covering
-	**61863300**	2	Rivestimento	Covering

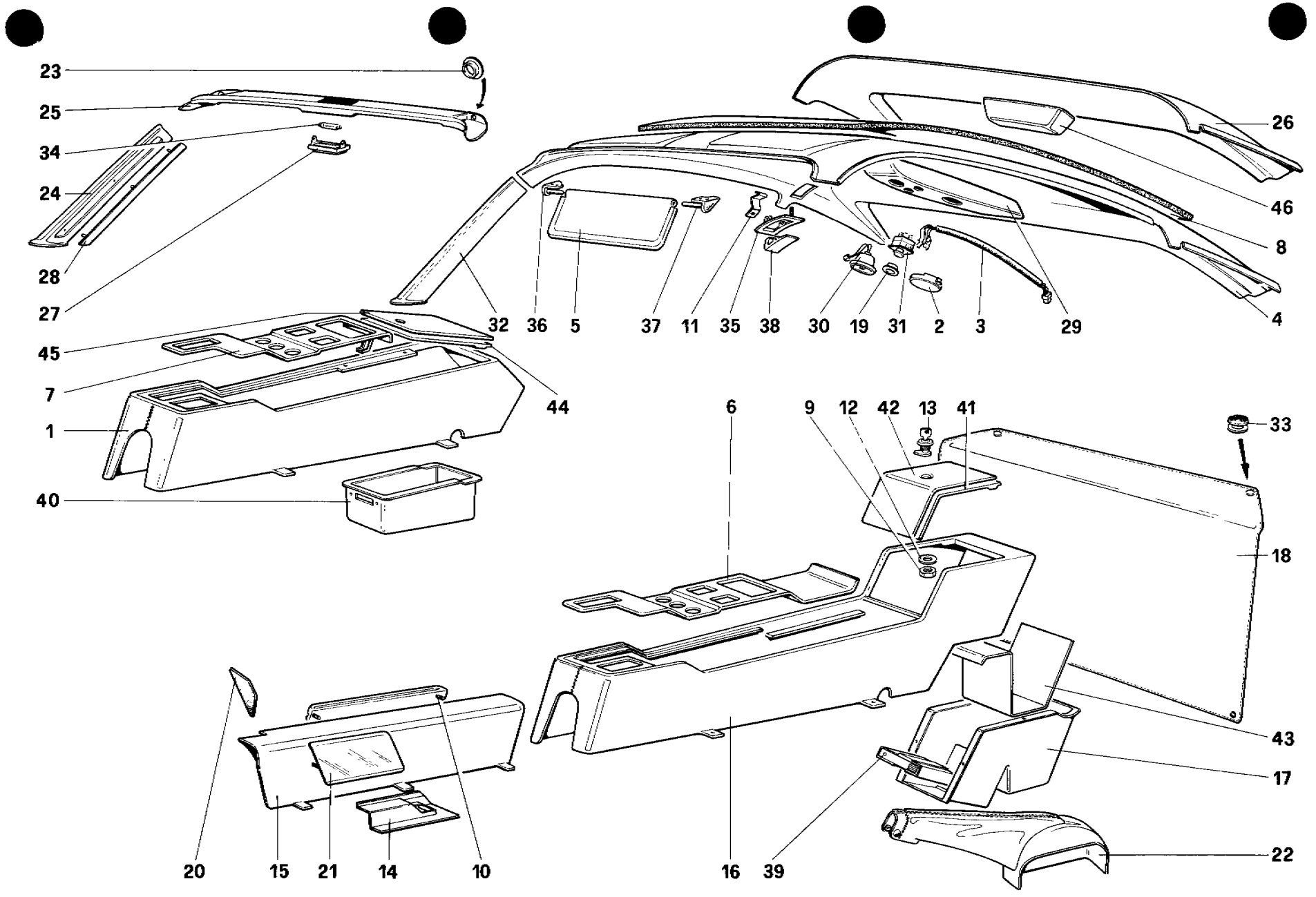

55520

328 / 328 GTB / GTS	*TUNNEL CENTRALE E PADIGLIONE* *TUNNEL AND ROOF*	**TAV. 121** DATA: OTTOBRE 88

TAVOLA 121

Rif	Dis. No. Part No	Q ty	DENOMINAZIONE	DESCRIPTION
1	62328200	1	Tunnel centrale rivestito **GS - GTS**	Central tunnel with covering **L.H.D. - GTS**
-	61847600	1	Tunnel centrale rivestito **GD - GTS**	Central tunnel with covering **R.H.D. - GTS**
-	62329000	1	Rivestimento - **GS - GTS**	Covering - **L.H.D. - GTS**
-	61848000	1	Rivestimento - **GD - GTS**	Covering - **R.H.D. - GTS**
2	60811000	1	Plafoniera **GTB**	Roof light **GTB**
3	117131	1	Cavi **GTB**	Roof cables **GTB**
4	61868300	1	Padiglione rivestito **GTB** No per **USA** - Fino vett. **69367**	Roof with covering **GTB** Not for **US** - Until car **69367**
-	62353600	1	Padiglione rivestito **GTB** No per **USA** - Dalla vett **69369**	Roof with covering **GTB** Not for **US** - From car **69369**
-	61869300	1	Padiglione rivestito **GTB - USA** Fino vett **69367**	Roof with covering **GTB - US** Until car **69367**
-	62354600	1	Padiglione rivestito **GTB - USA** Dalla vett. **69369**	Roof with covering **GTB - US** From car **69369**
-	60995800	1	Rivestimento **GTB**	Covering **GTB**
5	61003900	1	Parasole pilota **GTB** No per **AUS**	Sun visor driver side **GTB** Not for **AUS**
-	61004000	1	Parasole passeggero **GTB** No per **AUS**	Sun visor passenger side **GTB** Not for **AUS**
-	60992900	1	Parasole pilota **GTS** No per **AUS**	Sun visor driver side **GTS** Not for **AUS**
-	60993000	1	Parasole passeggero **GTS** No per **AUS**	Sun visor passenger side **GTS** Not for **AUS**
-	61607400	2	Parasole **GTB - AUS**	Sun visor **GTB - AUS**
-	61610700	2	Parasole **GTS - AUS**	Sun visor **GTS - AUS**
6	62321300	1	Portastrumenti rivestito **GTB - GS**	Instrumen panel with covering **GTB - L.H.D.**
-	61831100	1	Portastrumenti rivestito **GTB - GD**	Instrument panel with covering **R.H.D. - GTB**
-	62325300	1	Rivestimento - **GS - GTB**	Covering **L.H.D. - GTB**
-	61833700	1	Rivestimento - **GD - GTB**	Covering **R.H.D. - GTB**
7	62328100	1	Portrastrumenti rivestito **GS - GTS**	Instument panel with covering **L.H.D. - GTS**
-	61847500	1	Portrastrumenti rivestito **GD - GTS**	Instrumet panel with covering **R.H.D. - GTS**
-	61817000	1	Rivestimento - **GS - GTS**	Covering **L.H.D. - GTS**
-	61855600	1	Rivestimento - **GD - GTS**	Covering **R.H.D. - GTS**
8	60173606	1	Isolante padiglione	Insulation roof
9	61819400	1	Ghiera	Ring nut
10	62322500	1	Tasca tunnel ant.	Front pocket
11	61115400	2	Molla appendiabiti **GTB**	Spring **GTB**
12	61819500	1	Rondella	Washer
13	61819300	1	Serratura	Lock
14	61879200	1	Copripedale acceleratore **GS**	Cover for accelerator pedal **LHD**
15	62321500	1	**(V)** Tunnel ant. rivestito **GS**	**(V)** Front tunnel with covering **L.H.D**
-	62491800	1	**(N)** Tunnel ant. rivestito **GS**	**(N)** Front tunnel with covering **L.H.D**
-	61831300	1	Tunnel ant. rivestito **GD**	Front tunnel with covering **R.H.D.**
-	62325700	1	Rivestimento **GS**	Covering **L.H.D.**
-	61833800	1	Rivestimento **GD**	Covering **R.H.D.**
16	62321400	1	Tunnel centrale rivestito **GS - GTB**	Central tunnel + covering **L.H.D. - GTB**
-	61831200	1	Tunnel centrale rivestito **GD - GTB**	Central tunnel + covering **R.H.D. - GTB**

Rif	Dis No Part No	Q.ty	DENOMINAZIONE	DESCRIPTION
-	62322100	1	Rivestimento **GS - GTB**	Covering **L.H.D. - GTB**
-	61831900	1	Rivestimento **GD - GTB**	Covering **R.H.D. - GTB**
17	62321600	1	Cassetto porta oggetti rivestito **GTB**	Glove box with covering **GTB**
18	60418209	1	Copertura tetto apribile **GTS**	Cover for sun roof **GTS**
19	60794100	2	Boccola interruttori **GTB**	Swithc rim **GTB**
20	61902700	1	Suoletta appoggiapiedi **GD**	Foot rest **R.H.D.**
21	61816400	1	Protezione tunnel ant **GS**	Protection for front tunnel **L.H.D.**
-	61832500	1	Protezione tunnel ant **GD**	Protection for front tunnel **R.H.D.**
22	62470300	1	Sede rivestita leva freno **GTB GS**	Covered seat for brake lever **GTB - L.H.D.**
-	62481500	1	Sede rivestita leva freno **GTS GS**	Covered seat for brake lever **GTS - L.H.D.**
-	62480900	1	Sede rivestita leva freno **GTB GD**	Covered seat for brake lever **GTB - R.H.D.**
-	62481600	1	Sede rivestita leva freno **GTB GD**	Covered seat for brake lever **GTS - R.H.D.**
23	60342607	2	Boccola **GTS**	Bushing **GTS**
24	60356706	1	Modanatura Dx rivestita **GTS**	R.H moulding **GTS**
-	60356805	1	Modanatura Sx. rivestita **GTS**	L.H moulding **GTS**
25	61168400	1	Ossatura rivestita **GTS - GS** (Con particolari 5-23-36-37)	Panel with covering **GTS - L.H.D.** (With items 5-23-36-37)
-	61951600	1	Ossatura rivestita **GTS - GD** No per **AUS**	Panel with covering **GTS - R.H.D.** Not for **AUS**
-	61968300	1	Ossatura rivestita - **GTS-AUS** (Con particolari 5-23-36-37)	Panel with covering **GTS - AUS** (With items 5-23-36-37)
-	60354909	1	Rivestimento **GTS**	Covering **GTS**
26	61134600	1	Ossatura rivestita GTS No per **USA** - Fino vett **75571**	Panel with covering **GTS** No for **US** - Until car **75571**
-	62486600	1	Ossatura rivestita **GTS** No per **USA** - Dalla vett. **75584**	Panel with covering **GTS** Not for **US** - From car **75584**
-	61870200	1	Ossatura rivestita **GTS USA** fino vett **75570**	Panel with covering **GTS - US** until car **75570**
-	62488300	1	Ossatura rivestita **GTS USA** Dalla vett **75582**	Panel with covering **GTS - US** From car **75582**
-	61133800	1	Rivestimento **GTS**	Covering **GTS**
27	60326709	1	Plafoniera - **GTS**	Roof light - **GTS**
28	60355906	1	Modanatura rivestita Dx - **GTS**	Covering for R.H moulding - **GTS**
-	60355807	1	Modanatura rivestita Sx - **GTS**	Covering for L H moulding - **GTS**
29	61949700	1	Sede spot rivestita - **GTB** No per **USA**	Seat for spot lamp with covering - **GTB** Not for **US**
-	61949800	1	Sede spot rivestita - **GTB - USA**	Seat for spot lamp with covering - **GTB - US**
-	60996600	1	Rivestimento - **GTB** - No per **USA**	Covering - **GTB** - Not for **US**
-	61950400	1	Rivestimento **GTB - USA**	Covering **GTB - US**
30	60811100	1	Faro orientabile - **GTB**	Moring light - **GTB**
31	60810900	2	Interruttore plafoniera - **GTB**	Switch for roof light **GTB**
32	61113300	1	Modanatura Dx. - **GTB**	R H moulding - **GTB**
-	61113400	1	Modanatura Sx. - **GTB**	L H. moulding - **GTB**
-	60154002	2	Rivestimento - **GTB**	Covering for moulding - **GTB**
33	60727200	4	Bottone fiss copricapote - **GTS**	Knob for cover - **GTS**
34	50100205	1	Lampada - **GTS**	Lamp for **GTS**
35	61115200	2	Mostrina appendiabiti - **GTB**	Hook frame - **GTB**
36	61115000	2	Perno Dx. sostegno parasole	R H pin for sun visor
37	61115100	2	Perno Sx. sostegno parasole	L H pin for sun visor
38	61116000	2	Appendiabiti - **GTB**	Hook **GTB**
39	61822900	6	Box portanastri **GTB**	Cassette recorder - **GTB**
40	62328400	1	Cassetto portaoggetti rivestito - **GTS**	Glove box with covering - **GTS**
41	62321700	1	Lato esterno sportello - **GTB**	Exterior side of lid - **GTB**
42	62321800	1	Lato interno sportello - **GTB**	Interior side of lid - **GTB**

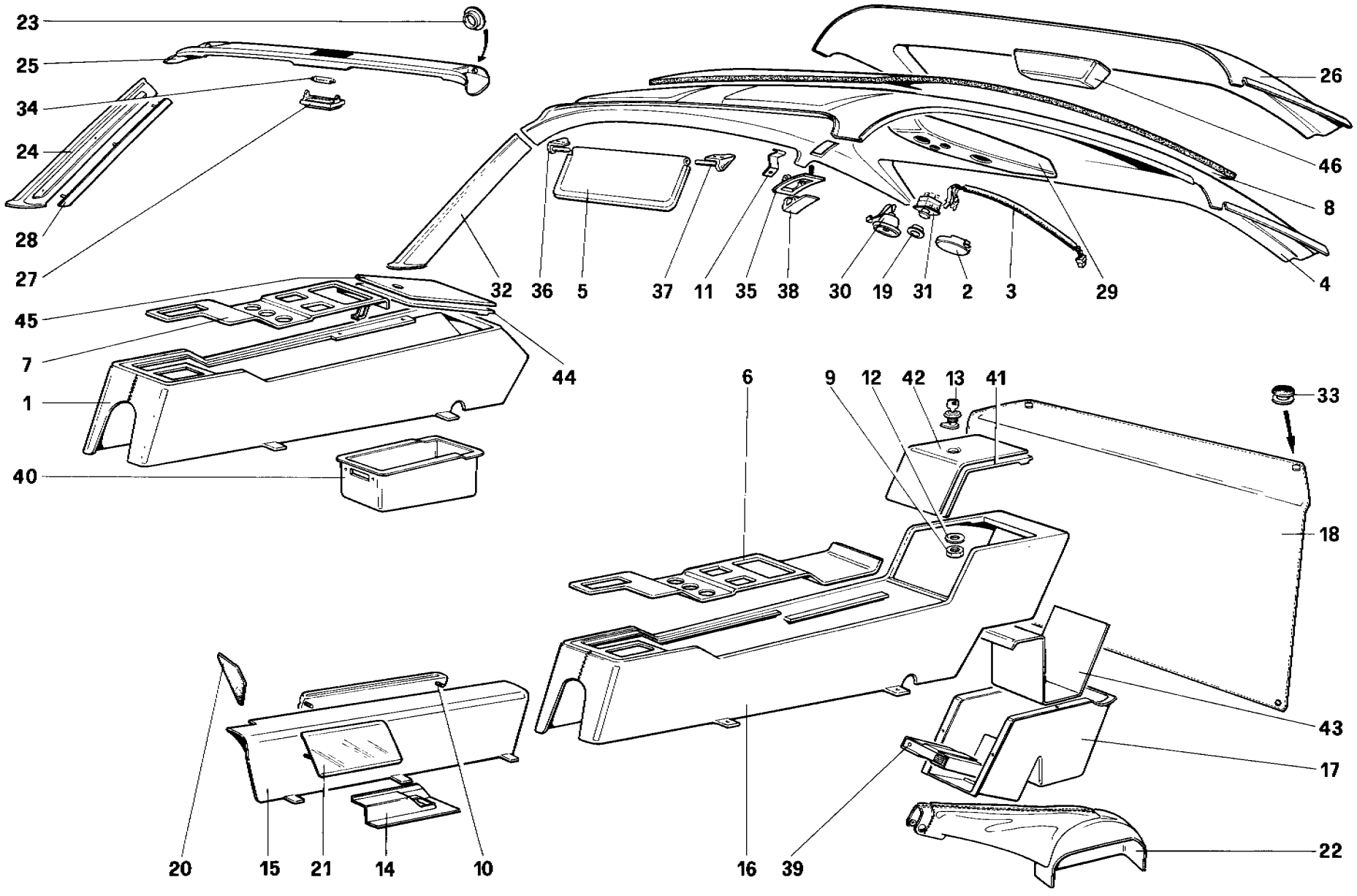

55520

328 / 328 GTB / GTS	*TUNNEL CENTRALE E PADIGLIONE* *TUNNEL AND ROOF*	TAV. 121 / A DATA. OTTOBRE 88

TAVOLA 121/A

Rif	Dis No Part No	Q.ty	DENOMINAZIONE	DESCRIPTION
43	61822600	1	Interno cassetto **GTB**	Lid bottom - **GTB**
44	62328500	1	Lato interno sportello - **GTS**	Interior side of lid - **GTS**
45	62328600	1	Lato esterno sportello - **GTS**	Exterior side of lid **GTS**
46	61930100	1	Sede fanale stop interno - **GTS - USA**	Seating for stop-lamp - **GTS - US**

Rif	Dis. No. Part No	Q ty	DENOMINAZIONE	DESCRIPTION
-	61819600	1	**Impariglio serrature GTB**	**Locks GTB**
			Porte - cassetto tunnel	**Doors - box for tunnel**
-	61817500	1	**Impariglio serrature GTS**	**Locks GTS**
			Porte - cassetto tunnel - griglie	**Doors - box for tunnel - grills**

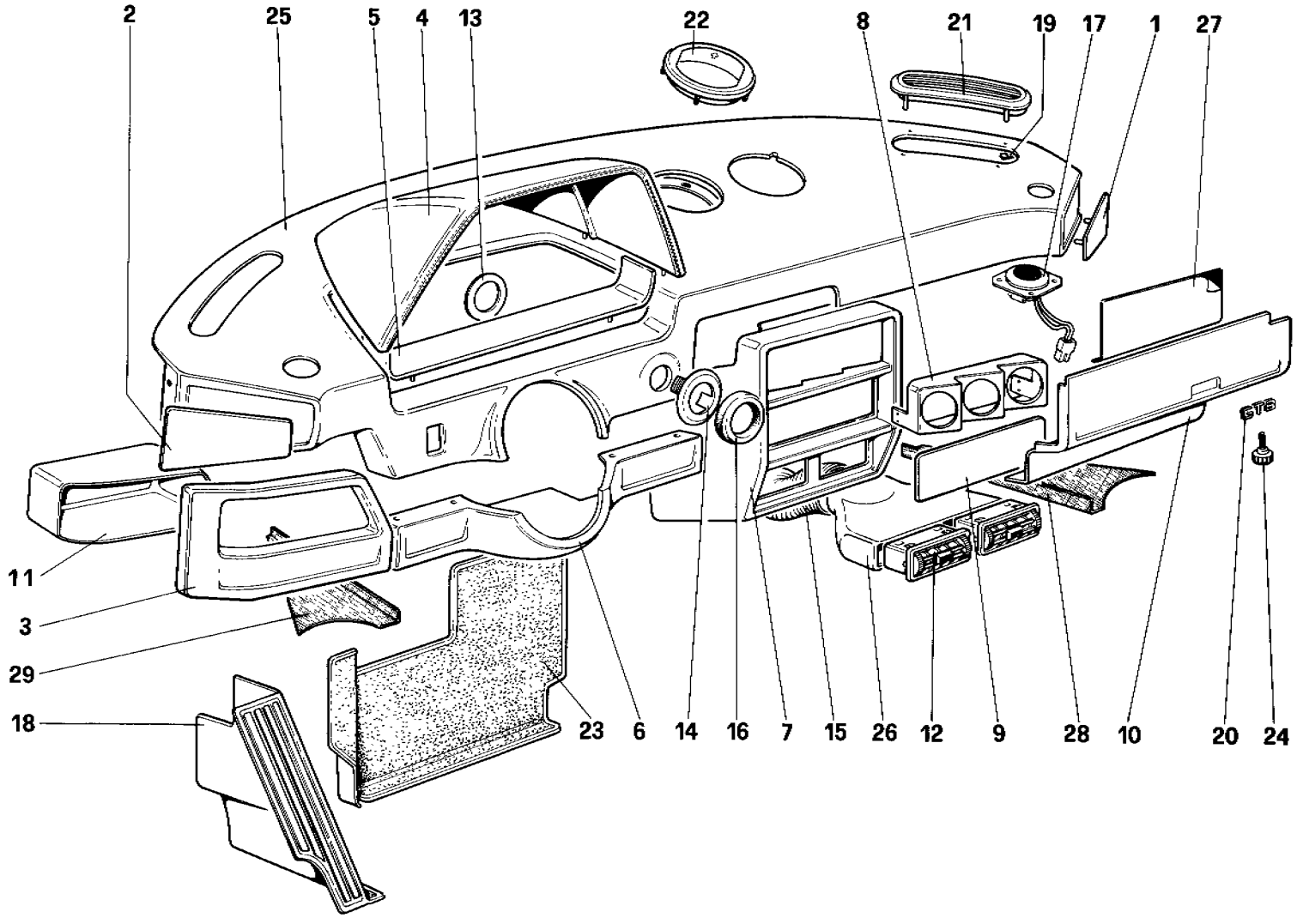

56022

328 / 328
GTB / GTS

PLANCIA - Fino vett. 71595

INSTRUMENTS PANEL - Until car 71595

TAV. 122

DATA: OTTOBRE 88

TAVOLA 122

Rif.	Dis No Part No.	Q ty	DENOMINAZIONE	DESCRIPTION
1	62316600	1	Modanatura Dx. rivestita	R.H. moulding with covering
2	62316700	1	Modanatura Sx. rivestita	L.H moulding with covering
3	62316100	1	Modanatura portaoggetti rivestita **GS**	Moulding with covering **L.H.D.**
-	61852000	1	Modanatura portaoggetti rivestita **GD**	Moulding with covering **R.H.D.**
4	62316300	1	Visiera cruscotto rivestita	Dash board visor with covering
-	62318900	1	Rivestimento	Covering
5	61893000	1	Modanatura inf. cruscotto rivestita **GS**	Moulding with coverign **L.H.D.**
-	61902800	1	Modanatura inf. cruscotto rivestita **GD**	Moulding with covering **R.H.D.**
6	62317300	1	Copripiantone rivestito **GS**	Cover for steering column **L.H.D.**
-	61852600	1	Copripiantone rivestito **GD**	Cover for steering column **R.H.D.**
7	62317500	1	Consolle rivestita **GS**	Dash board with covering **L.H.D.**
-	61852700	1	Consolle rivestita **GD**	Dash board with covering **R.H.D.**
8	61812500	1	Modanatura portastrumenti rivestita **GS**	Moulding with covering **L.H.D.**
-	61853000	1	Modanatura portastrumenti rivestita **GD**	Moulding with covering **R.H.D.**
9	62316900	1	Copertura sede radio	Radio board with covering
10	62317200	1	Sportello rivestito con scritta **GTB - GS**	Lid with covering **GTB - L.H.D.**
-	61813900	1	Sportello rivestito con scirtta **GTS - GS**	Lid with covering **GTS - L.H.D**
-	62319400	1	Rivestimento esterno **GS**	Outsider covering **L.H.D.**
-	62852500	1	Sportello rivestito con scritta **GTB - GD**	Lid with covering **GTB - R.H.D.**
-	61873100	1	Sportello rivestito con scirtta **GTS - GD**	Lid with covering **GTS - R.H.D.**
-	61856000	1	Rivestimento esterno **GD**	Outsider covering **R.H.D.**
11	62316200	1	Portaoggetti rivestito **GS**	Glove box with covering **L.H.D.**
-	61852100	1	Portaoggetti rivestito **GD**	Glove box with covering **R.H.D.**
12	60124302	2	Bocchetta AC	Air outlet AC
13	60164100	1	Ghiera di fissaggio	Ring nut
14	60164001	1	Mondanatura foro chiave accens.	Moulding for ignition key opening

Rif	Dis. No Part No	Q.ty	DENOMINAZIONE	DESCRIPTION
15	60133204	1	Condotto AC	AC duct
16	62320300	1	Gomma per ghiera	Gasket for ring nut
17	127296	2	Altoparlante - Fino esaurimento	Loud speaker - Until exhaustion
-	62462600	1	Altoparlante - Dopo esaurimento **127296**	Loud speaker - After exhaustion **127296**
18	61352500	1	Suola appoggiapiedi **GTB - GS**	Toeboard **GTB - L.H.D.**
-	61361400	1	Suola appoggiapiedi **GTS - GS**	Toeboard **GTS - L.H.D.**
19	60048501	8	Molletta	Clip
20	61743700	1	Sigla **GTB**	**GTB** mark
-	61813800	1	Sigla **GTS**	**GTS** mark
21	60044401	2	Diffusore aria laterale	Lateral air outlet
22	61738800	3	Diffusore aria	Air outlet
23	61352400	1	Tappetto sottopedaliera **GTB - GS**	Carpet, under pedals **GTB - L.H.D.**
-	61365200	1	Tappeto sottopedaliera **GTB - GD**	Carpet, under pedals **GTB - R.H.D.**
-	61361300	1	Tappeto sottopedaliera **GTS - GS**	Carpet, under pedals **GTS - L.H.D.**
-	61365700	1	Tappeto sottopedaliera **GTS - GD**	Carpet, under pedals **GTS - R.H.D.**
24	61802700	2	Vite fiss. sportello	Knob fixing lid
25	62317100	1	Plancia rivestita **GS**	Panel with covering **L.H.D.**
-	61852400	1	Plancia rivestita **GD**	Panel with covering **R.H.D.**
26	60375201	1	Convogliatore bocchetta AC - **GS**	AC conveyor for **L.H.D.**
-	60375300	1	Convogliatore bocchetta AC - **GD**	AC conveyor for **R.H.D.**
27	61917800	1	Targa relays Per centralina **61804200**	Relay label For electric board **61804200**
-	62367100	1	Targa relays Per centralina **62344200**	Relay label For electric board **62344200**
28	60143609	1	Tappeto Dx. sottoplancia	R.H. carpet
29	60143708	1	Tappeto Sx sottoplancia	L.H carpet

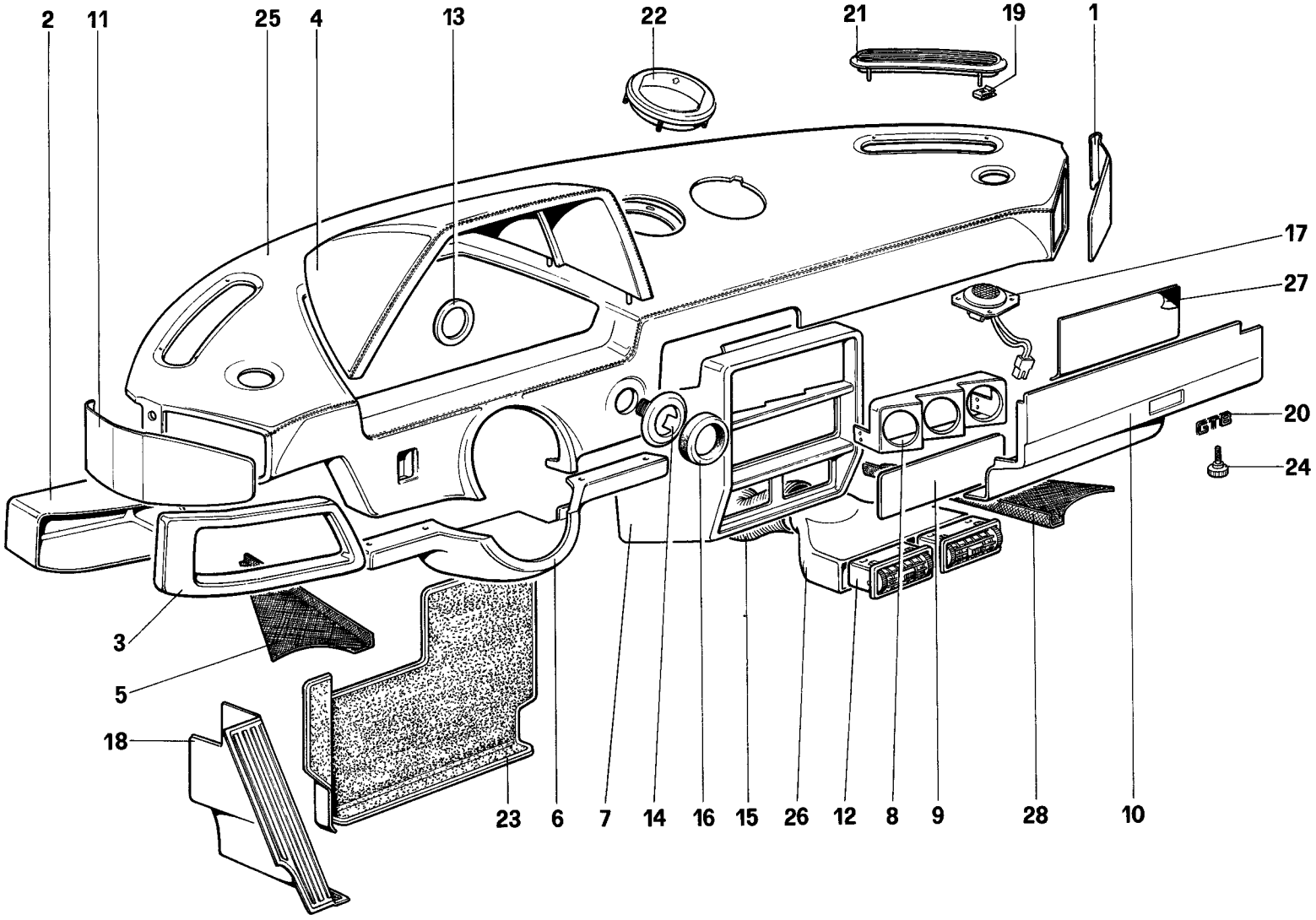

56023

328 / 328
GTB / GTS

PLANCIA - Dalla vett. 71597

INSTRUMENTS PANEL - From car 71597

TAV. 123

DATA: OTTOBRE 88

TAVOLA 123

Rif	Dis. No. Part No.	Q.ty	DENOMINAZIONE	DESCRIPTION
1	61995600	1	Modanatura Dx. rivestita	R.H. moulding with covering
2	61995300	1	Portaoggetti rivestito **GS**	Glove box with covering **LHD**
-	62336500	1	Portaoggetti rivestito **GD**	Glove box with covering **RHD**
3	61995200	1	Modanatura portaoggetti rivestita **GS**	Moulding with covering **LHD**
-	62336400	1	Modanatura portaoggetti rivestita **GD**	Moulding with covering **RHD**
4	62316300	1	Visiera cruscotto rivestita	Dash board visor with covering
-	62318900	1	Rivestimento	Covering
5	60143708	1	Tappeto Sx. sottoplancia	L.H carpet
6	61996000	1	Corpipiantone rivestito **GS**	Cover for steering column **LHD**
-	62337700	1	Copripiantone rivestito **GD**	Cover for steering column **RHD**
7	62317500	1	Consolle rivestita **GS**	Dash board with covering **LHD**
-	61852700	1	Consolle rivestita **GD**	Dash board with covering **RHD**
8	61812500	1	Modanatura portastrumenti rivestita **GS**	Moulding with covering **LHD**
-	61853000	1	Modanatura portastrumenti rivestita **GD**	Moulding with covering **RHD**
9	62316900	1	Copertura sede radio	Radio board with covering
10	62368200	1	Sportello rivestito con scritta **GTB - GS**	Lid with covering **GTB - LHD**
-	62368400	1	Sportello rivestito con scritta **GTS - GS**	Lid with covering **GTS - LHD**
-	62319400	1	Rivestimento esterno **GS**	Outsider covering **LHD**
-	62368500	1	Sportello rivestito con scirtta **GTB - GD**	Lid with covering **GTB - RHD**
-	62868600	1	Sportello rivestito con scirtta **GTS - GD**	Lid with covering **GTS - RHD**
-	61856000	1	Rivestimento esterno **GD**	Outsider covering **RHD**
11	61995700	1	Modanatura Sx. rivestita	L.H. moulding with covering
12	60124302	2	Bocchetta AC	Air outlet AC
13	60164100	1	Ghiera di fissaggio	Ring nut
14	60164001	1	Modanatura foro chiave accens.	Moulding for ignition key opening
15	60133204	1	Condotto AC	AC duct
16	62320300	1	Gomma per ghiera	Gasket for ring nut

Rif.	Dis. No. Part No	Q.ty	DENOMINAZIONE	DESCRIPTION
17	62462600	2	Altoparlante	Loud speaker
18	61352500	1	**(V)** Suoletta appoggiapiedi **GTB - GD**	**(V)** Teaboard **GTB - LHD**
-	61361400	1	**(V)** Suoletta appoggiapiedi **GTS - GS**	**(V)** Teaboard **GTS - LHD**
-	62497900	1	**(N)** Suoletta appoggiapiedi **GTB - GS**	**(N)** Teaboard **GTB - LHD**
-	62504800	1	**(N)** Suoletta appoggiapiedi **GTS - GS**	**(N)** Teaboard **GTS - LHD**
19	60048501	8	Molletta	Clip
20	61743700	1	Sigla **GTB**	**GTB** mark
-	61813800	1	Sigla **GTS**	**GTS** mark
21	60044401	2	Diffusore aria laterale	Lateral air outlet
22	61738800	3	Diffusore aria	Air outlet
23	61352400	1	Tappeto sottopedaliera **GTB - GS**	Carpet, under pedals **GTB - LHD**
-	61365200	1	Tappeto sottopedaliera **GTB - GD**	Carpet, under pedals **GTB - RHD**
-	61361300	1	Tappeto sottopedaliera **GTS - GS**	Carpet, under pedals **GTS - LHD**
-	61365700	1	Tappeto sottopedaliera **GTS - GD**	Carpet, under pedals **GTS - RHD**
24	61802700	2	Vite fiss. sporello	Knob fixing lid
25	61995900	1	Plancia rivestita **GS**	Panel with covering **LHD**
-	62337600	1	Plancia rivestita **GD**	Panel with covering **RHD**
26	60375201	1	Convogliatore bocchetta **AC - GS**	AC conveyhor for **LHD**
-	60375300	1	Convogliatore bocchetta **AC - GD**	AC conveyor for **RHD**
27	61917800	1	Targa relays - Per centralina **61804200** **GS** - No per **C8** Per **GD** fino vett. **68195**	Relay label - For electric board **61804200** **LHD** - Not for **C8** - For **RHD** until car **68195**
-	62367100	1	Targa relays - Per centralina **62344200** **GD** Dalla vett **68197**	Relay label - For electric board **62344200** **RHD** From car **68197**
-	61936500	1	Targa relays **C8**	Relay label **C8**
28	60143609	1	Tappeto Dx. sottoplancia	R.H. carpet

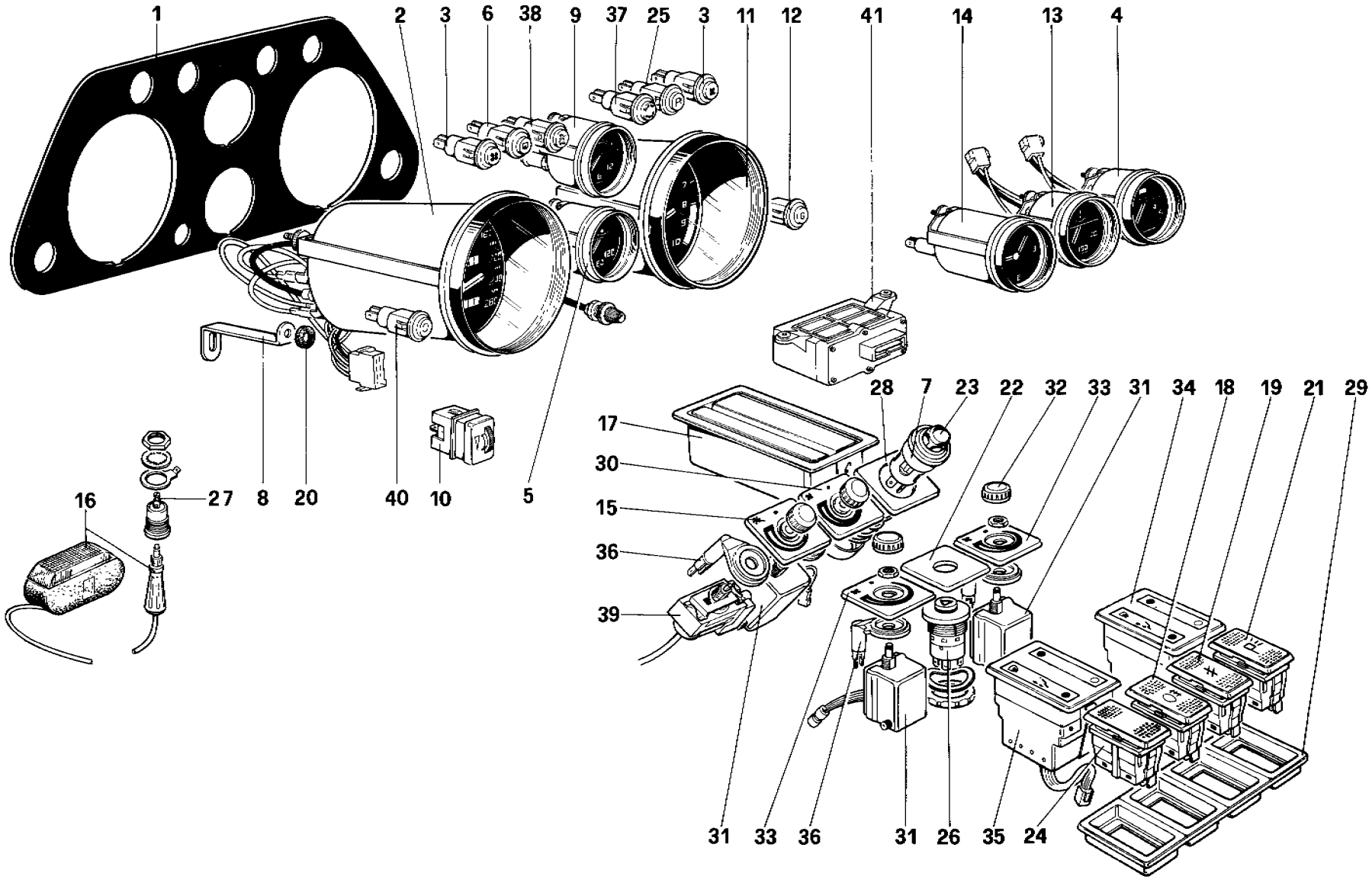

56516

328 / 328 GTB / GTS

STRUMENTAZIONE E ACCESSORI ABITACOLO

INSTRUMENTS AND ACCESSORIES

TAV. 124

DATA: OTTOBRE 88

TAVOLA 124

Rif	Dis. No. Part No	Q ty	DENOMINAZIONE	DESCRIPTION
1	61812200	1	Piastra - No per **USA - CDN - J**	Plate - Not for **US - CDN - J**
-	61812000	1	Piastra **USA - CDN - J**	Plate **US CDN - J**
2	125941	1	Conta Km **GS - ZA - SA** No per **USA - CDN - J - C7 - C8**	Speedometer **LHD - ZA - SA** Not for **US - CDN - J - C7 - C8**
-	128560	1	Contamiglia senza spia lunotto T. **USA** - Fino MY 88 - No per **CDN - SA - J**	Mileage counter without rear defogger warning light - **US** until MY 88 Not for **CDN - SA - J**
-	138953	1	Contamiglia con spia lunotto T. **USA** dal MY 89 - No per **CDN - SA - J**	Mileage counter with rear defogger warning light - **US** from MY 89 Not for **CDN - SA - J**
-	128586	1	Cont Km senza spia lunotto T - **AUS** Per **CDN - J** - Fino MY 88	Speedometer without rear defogger warning light - **AUS** - For **CDN - J** until MY 88
-	139224	1	Conta Km. con spia lunotto T. **CDN - J** - Dal My 89	Speedometer with rear defogger warning light **CDN - J** - From MY 89
-	125951	1	Contamiglia **GD** - No per **AUS - ZA**	Mileage counter **RHD** - Not for **AUS - ZA**
-	132375	1	Conta Km. **C7 - C8**	Speedometer **C7 - C8**
3	61414500	2	Spia arancio (Ventole)	Orange warning light (Fan)
4	125945	1	Indicatore livello benzina No per **USA - AUS - CDN - J - C7 - C8**	Fuel level gauge Not for **US - AUS - CDN - J - C7 - C8**
-	127919	1	Indicatore livello benzina **USA - AUS - CDN - J - C7 - C8**	Fuel level gauge **US - AUS - CDN - J - C7 - C8**
5	125942	1	Termometro acqua - **GS - ZA - CDN** **SA - J - AUS** - No per **USA**	Water temperature gauge - **LHD** **ZA - CDN - SA - J - AUS** - Not for **US**
-	125948	1	Termometro acqua - **USA - GD** No per **ZA - CDN - SA - J - AUS**	Water temperature gauge - **US - RHD** Not for **ZA - CDN - SA - J - AUS**
6	40083602	1	**(V)** Spia gialla libera No per **AUS - C7 - C8 - USA - CDN - J - SA**	**(V)** Yellow warning light Not for **AUS - C7 - C8 - USA - CDN - J - SA**
-	61414700	1	**(V)** Spia temperatura scarichi Slow-Down **AUS - C7 - C8**	**(V)** Slow-down warning light **AUS - C7 - C8**
-	61414600	1	**(V)** Spia lunotto termico **J - CDN - USA**	**(V)** Rear heated window warning **J - CDN - US**
-	61414800	1	Spia cinture slacciate **SA**	Fasten seat belts light
-	40083602	1	**(N)** Spia gialla libera No per **GD - AUS - C8 - USA - CDN - J - SA**	**(N)** Yellow warning light Not for **RHD - C8 - US - CDN - J - SA - AUS**
-	61809300	1	**(N)** Spia fendinebbia **GD - USA - CDN - J**	**(N)** Fog light warning light **RHD** **US - CDN - J**
-	61414700	1	**(N)** Spia temperatura scarichi Slow-down **AUS - C8**	**(N)** Slow-down warning light **AUS - C8**
7	61107600	1	Corpo accendisigaro	Cigarette lighter body
8	60078003	4	Staffa fiss. piastra	Bracket
9	125944	1	Indicatore pressione olio - Per **GS** **ZA - CDN - SA - J - AUS** No per **USA**	Oil pressure gauge - For **LHD** **ZA - CDN - SA - J - AUS** Not for **US**
-	125950	1	Indicatore pressione olio - Per **USA** e **GD**	Oil pressure guage - For **US** and **RHD**
10	61838500	1	Reostato - Fino esaurimento	Rheostat - Until exhaustion
-	62367000	1	Reostato - Dopo esaurimento **61838500**	Rheostat - After exhaustion **61838500**
11	125940	1	Contagiri No per **USA - CDN - SA - J - AUS - C8**	Rev counter Not for **US - CDN - SA - J - AUS - C8**
-	125947	1	Contagiri **USA - CDN - SA - J - AUS**	Rev counter **US - CDN - SA - J - AUS**
-	135143	1	Contagiri **C8**	Rev counter **C8**
12	60771300	1	Spia generatore	Alternator warning light

Rif	Dis No Part No	Q.ty	DENOMINAZIONE	DESCRIPTION
13	125943	1	Termometro olio - Fino esaurimento Per **GS - ZA - SA - J - AUS** No per **USA - CDN**	Oil temperature gauge - Until exhaustion For **LHD - ZA - SA - J - AUS** Not for **US - CDN**
-	130831	1	Termometro olio (Dopo esaurimento **125943**) Per **AUS - GS - ZA - CDN - C8 - SA - J** No per **USA**	Oil temperature gauge (After exhaustion **125943**) For **AUS - LHD - ZA - C8 - SA - J - CDN** Not for **US**
-	125949	1	Termometro olio (Fino esaurimento) Per **GD** e **USA** - No per **ZA - CDN** **SA - J - AUS**	Oil temperature gauge (Until exhaustion) For **RHD - US** - Not for **ZA - CDN** **SA - J - AUS**
-	130832	1	Termometro olio (Dopo esaurimento **125949**) - Per **GD - USA** No per **ZA - CDN - SA - J - AUS**	Oil temperature gauge (After exhaustion **125949**) For **RHD - US** Not for **ZA - CDN - SA - J - AUS**
14	125946	1	Orologio	Clock
15	61838700	1	Mostrina termostato	Frame
16	40179202	1	Lampada di soccorso - No per **USA - SA - J**	Aid lamp - Not for **USA - SA - J**
17	62322600	1	Portacenere	Ash - tray
18	126822	1	Interruttore retronebbia No per **AUS - SA - USA - CDN - J**	Rear fog light switch **Not for AUS - SA - US - CDN - J**
-	61802900	1	Finto interruttore - **AUS - SA**	Dummy switch - **AUS - SA**
-	126821	1	Interruttore lunotto termico - **USA - CDN - J**	Rear heated window switch - **US - CDN - J**
19	126819	1	Interruttore antenna	Radio aerial switch
20	60160801	4	Spessore in gomma	Spacer
21	126820	1	Interruttore luci parcheggio	Parking lights swithc
22	61838900	1	Mostrina interruttore emergenza	Frame
23	61107500	1	Accendisigari	Cigarette lighter
24	61802900	1	Finto interruttore **GS** No per **USA - CDN - AUS - ZA**	Dummy switch **LHD** Not for **US - CDN - AUS - ZA**
-	126823	1	Interruttore fendinebbia **GD - USA - CDN - AUS - ZA**	Fog light switch **RHD - US - CDN- AUS - ZA**
25	61804600	1	Spia luci parcheggio	Parking lights warning light
26	61803000	1	Interruttore emergenza - Fino esaurimento	Hazard swithc - Until exaustion
-	61917100	1	Interruttore emergena Dopo esaurimento **61803000**	Hazard switch After Exhaustion **61803000**
27	60701500	1	Presa di corrente	Current socket
28	61838800	1	Mostrina accendisigari	Frame for ciagarette lighter
29	61819700	1	Sede interruttori	Swithc seat
30	61838600	1	Mostrina variatore	Frame
31	61807900	3	Variatore di velocità - Fino esaurim.	Control knob for ventilation fan - Until exha.
-	62373900	3	Variatore di velocità Dopo esaurimento **61807900** - Fino vett	Control knob for ventilation fan After exhaustion **61807900** - Until car
-	62618000	1	Variatore di velocità Dalla vett	Control knob for ventilation fan From car
32	61808000	4	Pomello	Knob
33	61808100	2	Mostrina variatore	Frame
34	61808200	1	Visualizzatore Dx	R.H. displays
35	61808300	1	Visualizzatore Sx.	L.H displays
36	62329200	4	Lente con lampada	Lens with lamp
37	61414700	1	Spia temperatura di scarico **USA - CDN - J - AUS - C7 - C8**	Exhaust system high temperature warning light **US - CDN - J - AUS - C7 - C8**

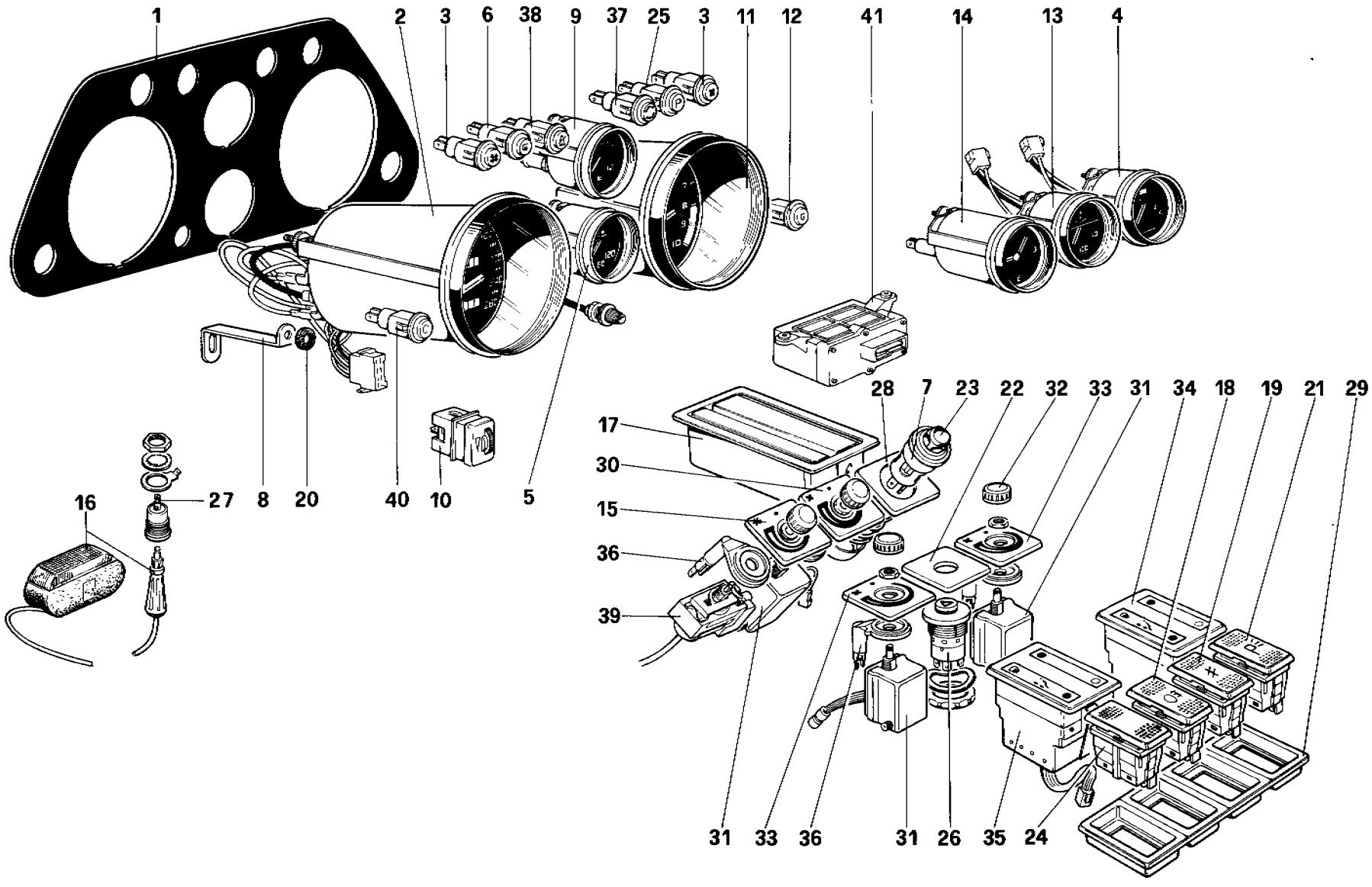

56516

328 / 328 GTB / GTS

STRUMENTAZIONE E ACCESSORI ABITACOLO

INSTRUMENTS AND ACCESSORIES

TAV. 124 / A

DATA: OTTOBRE 88

TAVOLA 124/A

Rif	Dis. No. Part No	Q.ty	DENOMINAZIONE	DESCRIPTION
38	61414800	1	Spia cinture slacciate **USA - CDN - SA - J**	Fasten seat belts light **US - CDN - SA - J**
39	61931100	1	Termostato	Thermostat
40	40083602	1	**(V)** Spia gialla libera **GS - SA** No per **AUS - USA - CDN - J**	**(V)** Yellow warning light - **LHD - SA** Not for **AUS - US - CDN - J**
-	61809300	1	**(V)** Spia fendinebbia **GD - AUS - USA - CDN - J**	**(V)** Fog light warning lig **RHD AUS - US - CDN - J**

Rif.	Dis No. Part No	Q ty	DENOMINAZIONE	DESCRIPTION
-	62457200	1	**(N)** Spia avaria impianto ABS No per **AUS - SA**	**(N)** ABS warming light Not for **AUS -SA**
-	61809300	1	**(N)** Spia fendibebbia **AUS**	**(N)** Fog light warning light **AUS**
-	40083602	1	**(N)** Spia gialla libera **SA**	**(N)** Yellow warning light **SA**
41	126180	1	**(V)** Interruttore tachimetrico	**(V)** Tachometric switch **SA**
-	129535	1	**(V)** Interruttore tachimetrico Solo **J** - No per A87	**(V)** Tachometric swithc **J** only - Not for A 87

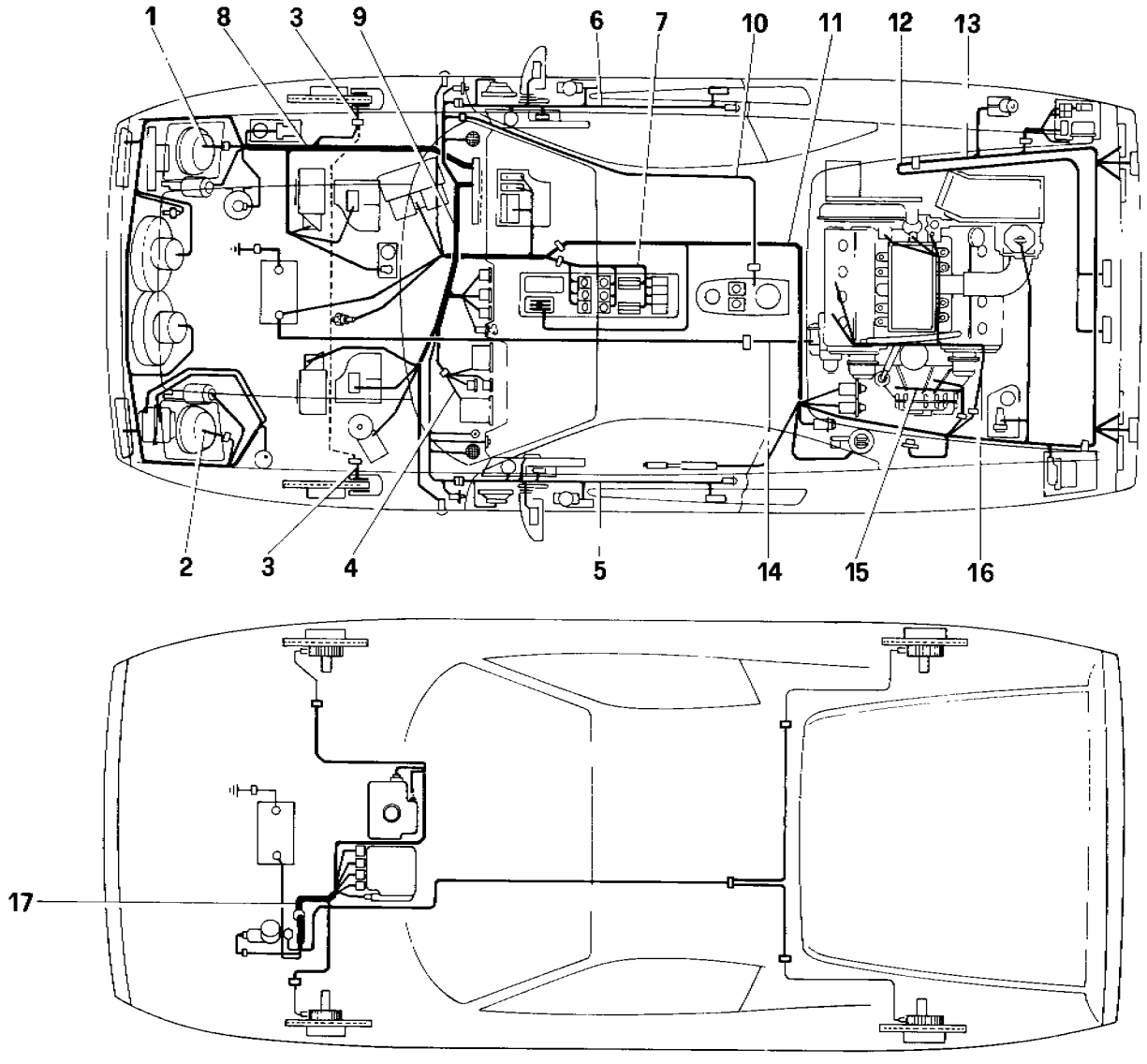

57115

328 / 328 GTB / GTS

IMPIANTO ELETTRICO - CAVI

ELECTRICAL SYSTEM - CABLES

TAV. 125

DATA: OTTOBRE 88

TAVOLA 125

Rif.	Dis No Part No	Q.ty	DENOMINAZIONE		DESCRIPTION
1	115607	1	Cavi proiettori Dx.		Cables for R.H. head lamp
2	115608	1	Cavi proiettori Sx.		Cables for L.H. heard lamp
3	116372	2	(V) Cavo pastiglie freno		(V) Cables for front brake pad
-	131946	2	(N) Cavo pastiglie freno		(N) Cables for front brake pad
4	61836700	1	(V) Cavi strumenti		(V) Cables for instruments
			No per **GD - USA - SA - J -C7 - C8**		Not for **RHD - US - SA - J - C7 - C8**
-	61886100	1	(V) Cavi strumenti **GD**		(V) Cables for instruments **RHD**
			No per **AUS**		Not for **AUS**
-	61916700	1	(V) Cavi strumenti **AUS - SA - C7 - C8**		(V) Cables for instruments **AUS - SA - C7 - C8**
-	61836800	1	(V) Cavi strumenti **USA - J**		(V) Cables for instruments **US - J**
			Fino MY 88		Until MY 88
-	62461900	1	(N) Cavi strumenti		(N) Cables for instruments
			No per **GD - USA - J - C8**		Not for **RHD - US - J - C8**
-	62463800	1	(N) Cavi strumenti **C8**		(N) Cables for instruments **C8**
			Dal MY 89 per **USA - J**		From MY 89 for **US - J**
-	62575100	1	(N) Cavi strumenti **GD**		(N) Cables for instruments **RHD**
			No per **AUS**		Not for **AUS**
5	61803800	1	Cavi porta Sx.	Fino	Cables for L H. door
			No per **GD - USA - SA - C7 - C8**	vett.	Not for **RHD - US - SA - C7 - C8**
-	61919800	1	Cavi porta Sx.	Until	Cables for L.H. door
			USA - SA - AUS	Car	**US - SA - AUS**
-	61886000	1	Cavi porta Sx **GD**	**67997**	Cables for L H. door **RHD**
			No per **AUS**		Not for **AUS**
-	61970400	1	Cavi porta Sx.	Dalla	Cables for L.H. door
			No per **GD - USA - SA**	vett.	Not for **RHD - US - SA**
-	61970600	1	Cavi porta	From	Cables for L.H. door
			USA - SA - AUS	car	**US - SA - AUS**
-	61970800	1	Cavi porta Sx. **GD**	**67999**	Cables for L.H door **RHD**
			No per **AUS**		Nor for **AUS**
6	61803700	1	Cavi porta Dx.	Fino	Cables for R H. door
			No per **GD - USA - SA - C7 - C8**	vett.	Not for **RHD - US - SA - C7 - C8**
-	61919700	1	Cavi porta Dx	Until	Cables for R H. door
			USA - SA - AUS	car	**US - SA - AUS**
-	61885900	1	Cavi porta Dx. **GD**	**67997**	Cables for R.H. door **RHD**
			No per **AUS**		Not for **AUS**
-	61970300	1	Cavo porta Dx.	Dalla	Cables for R.H door
			No per **GD - USA - SA**	vett.	Not for **RHD - US - SA**
-	61970500	1	Cavi porta Dx.	From	Cables for R.H. door
			USA - SA - AUS	car	**US - SA - AUS**
-	61970700	1	Cavi porta Dx. **GD**	**67999**	Cables for R.H. door **RHD**
			No per **AUS**		Not for **AUS**
7	61917900	1	Cavi tunnel		Cables for tunnel
8	61803300	1	Cavi ant.	Fino	Front cabes
			No per **USA -GD - J - C7 - C8**	vett.	Not for **US - RHD - J - C7 - C8**
-	61885700	1	Cavi ant. **GD**	Until	Front cables **RHD**
-	61808500	1	Cavi ant. **USA**	car	Front cables **US**
-	61937200	1	Cavi ant. **J**	**68461**	Front cables **J**
-	61990800	1	Cavi ant	Dalla	Front Cables
			No per **USA - GD - J**	vett.	Not for **US - RHD - J**
-	61991000	1	Cavi ant. **GD**	From	Front cables **RHD**
-	61990900	1	Cavi ant. **USA**	car	Front cables **US**
-	61991100	1	Cavi ant. **J**	**68463**	Front cables **J**

Rif.	Dis. No. Part No	Q ty	DENOMINAZIONE	DESCRIPTION
9	61803400	1	Cavi plancia **GS**	Dashboard cables **LHD**
			No per **USA - SA - C7 - J**	Not for **US - SA - C7 - J**
			Fino vett. **64125**	Until car **64125**
-	61955000	1	Cavi plancia **GS**	Dashboard cables **LHD**
			No per **USA - SA - C7 - J**	Not for **US - SA - C7 - J**
			Dalla vett. **64127**	From car **64127**
-	61808600	1	Cavi plancia **USA**	Dashboard cables **US**
			Fino vett **64165**	Until car **64165**
-	61955100	1	Cavi plancia **USA**	Dashboard cables **US**
			Dalla vett **64167**	From car **64167**
-	61916500	1	Cavi plancia **SA**	Dashboard cables **SA**
			Fino vett. **64165**	Until car **64165**
-	61955300	1	Cavi plancia **SA**	Dashboard cables **SA**
			Dalla vett. **64167**	From car **64167**
-	61885800	1	Cavi plancia **GD**	Dashboard cables **RHD**
			No per **AUS**	Not for **AUS**
			Fino vett. **64165**	Until car **64165**
-	61955200	1	Cavi plancia **GD**	Dashboard cables **RHD**
			No per **AUS**	Not for **AUS**
			Dalla vett. **64167** alla vett **68195**	From car **64167** to car **68195**
-	62342600	1	Cavi plancia **GD**	Dashboard cables **RHD**
			No per **AUS**	Not for **AUS**
			Dalla vett. **68197**	From car **68197**
-	61963100	1	Cavi plancia **AUS**	Dashboard cables **AUS**
-	62346700	1	Cavi plancia **C7**	Dashboard cables **C7**
-	61937100	1	Cavi plancia **J**	Dashboard cables **J**
			Fino vett **64165**	Until car **64125**
-	61955400	1	Cavi plancia J	Dashboard cables J
			Dalla vett **64167**	From car **64167**
-	62423500	1	(V) Cavi plancia **C8**	(V) Dashboard cables **C8**
-	62463700	1	(N) Cavi plancia **C8**	(N) Dashboard cables **C8**
-	62451300	1	(N) Cavi plancia **GS**	(N) Dashboard cables **LHD**
			No per MY 89 **USA** e **J**	Not for MY 89 **US** and **J**
-	62462000	1	(N) Cavi plancia **GD**	(N) Dashboard cables **RHD**
-	62563700	1	(N) Cavi plancia **USA** - MY 89	(N) Dashboard cables **US** - MY 89
-	62564200	1	(N) Cavi plancia **J** - MY 89	(N) Dashboard cables **J** - MY 89
10	117013	1	Cavi tetto **GTB**	Roof cables **GTB**
-	117017	1	Cavi montante parabrezza **GTS**	Cables for interior light **GTS**
11	61803500	1	Cavi post. - No per **USA - AUS - J - C6 - C7**	Rear cables - Not for **US - AUS - J - C6 - C7**
			Fino vett. **71057**	Until car **71057**
-	61808700	1	Cavi post **USA - AUS - J** - Fino vett. **71057**	Rear cables **US - AUS - J** - Until car **71057**
-	61931400	1	Cavi post. **C6**	Rear cables **C6**
-	62346800	1	Cavi post. **C7** - Fino vett. **71057**	Rear cables **C7** - Until car **71057**
-	62357800	1	(V) Cavi post.	(V) Rear cables
			No per **USA - AUS - J - C7 - C8**	Not for **US - AUS - J - C7 - C8**
			Dalla vett. **71059**	From car **71059**
-	62496500	1	(N) Cavi post.	(N) Rear cables
			No per **USA - AUS - J - C7 - C8**	Not for **US - AUS - J - C7 - C8**
-	62359600	1	Cavi post. - Dalla vett. **71059**	Rear cables - From car **71059**
			AUS - Fino MY 88 per **USA** e **J**	**AUS** - Until MY 88 for **US** and **J**
-	62566400	1	Cavi post **USA - J** dal MY 89	Rear cables **US - J** from MY 89
-	62359800	1	Cavi post **C7** - Dalla vett **71059**	Rear cables **C7** - From car **71059**

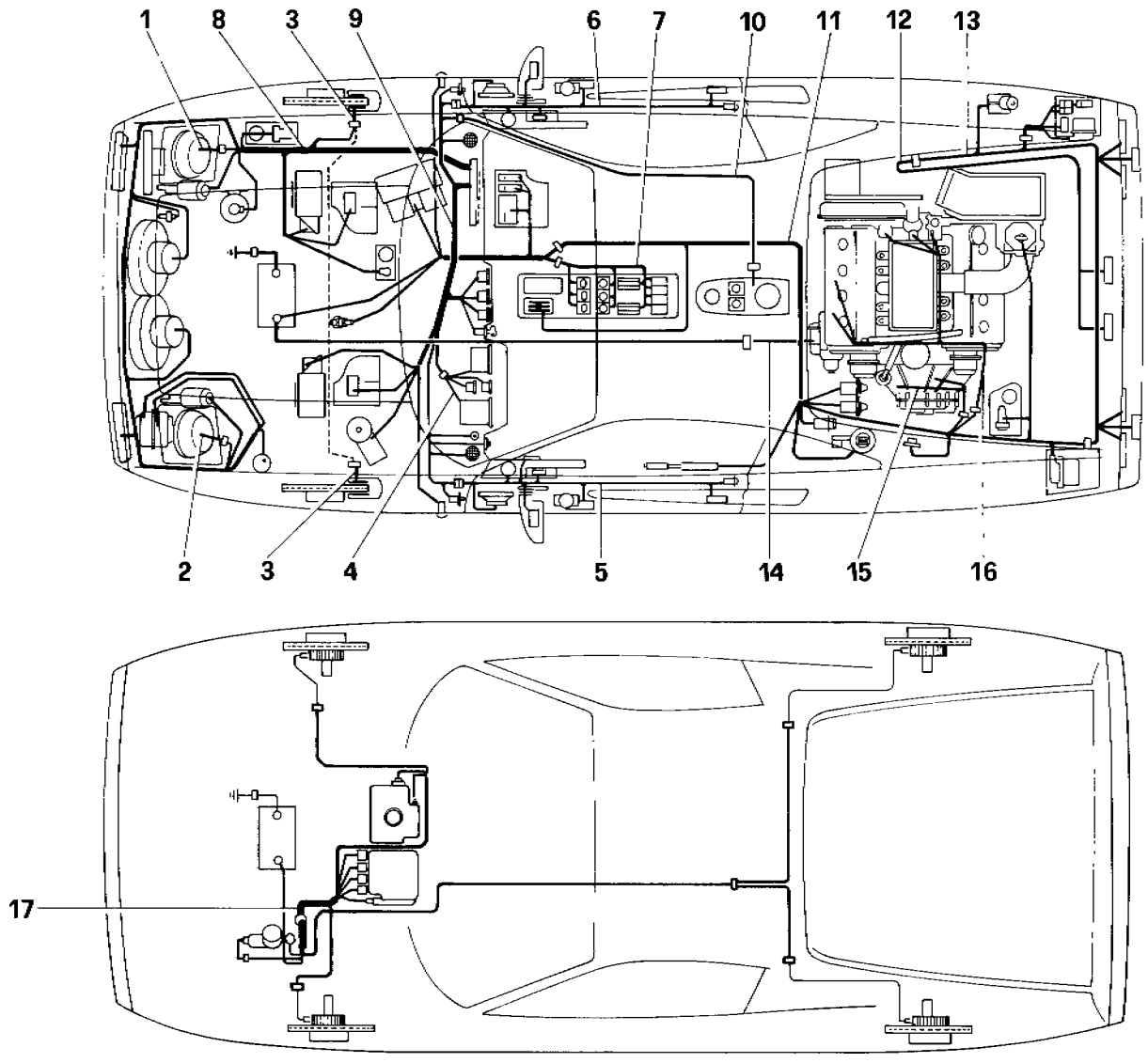

57115

328 / 328
GTB / GTS

IMPIANTO ELETTRICO - CAVI

ELECTRICAL SYSTEM - CABLES

TAV. 125 / A

DATA: OTTOBRE 88

TAVOLA 125/A

Rif.	Dis No Part No.	Q.ty	DENOMINAZIONE	DESCRIPTION
-	**62423600**	1	**(V)** Cavi post. **C8**	**(V)** Rear cables **C8**
-	**62496600**	1	**(N)** Cavi post. **C8**	**(N)** Rear cables **C8**
12	**61896000**	1	Cavi cofano post.	Rear bonnet cables
13	**61835100**	1	Cavi fanali post.	Rear lights cables
			No per **USA - AUS - SA - J**	Not for **US - AUS - SA - J**
-	**61937300**	1	Cavi fanali post. **AUS - J**	Rear lights cables **AUS - J**
-	**61835500**	1	Cavi fanali post. **USA**	Rear lights cables **US**
-	**61916600**	1	Cavi fanali post. **SA**	Rear lights cables **SA**
14	**61912600**	1	Cavo motorino avviamento	Cables to starter motor
15	**61804000**	1	Cavi sensori - Fino vett. **71057**	Sensors wires - Until car **71057**
-	**62357600**	1	Cavi sensori - Dalla vett. **71059**	Sensors wires - From **71019**

Rif	Dis No. Part No	Q ty	DENOMINAZIONE		DESCRIPTION
16	**61803900**	1	Cavi su motore	Fino vett.	Engine cables
			No per **USA - AUS - J - CH**		Not for **US - AUS - J - CH**
-	**61809100**	1	Cavi su motore - **USA - AUS - J**	Until car	Engine cables **US - AUS - J**
-	**61931500**	1	Cavi su motore - **C6 - C7**	**71057**	Engine cables **C6 - C7**
-	**62357700**	1	Cavi su motore	Dalla	Engine cables
			No per **USA - AUS - J - C7 - C8**	vett.	Not for **US - AUS - J - C7 - C8**
-	**62359700**	1	Cavi su motore - **USA - AUS - J**	From	Engine cables - **US - AUS - J**
-	**62359900**	1	Cavi su motore **C7**	car	Engine cables **C7**
-	**62423700**	1	Cavi su motore **C8**	**71059**	Engine cables **C8**
17	**62451500**	1	Gruppo cavi ABS **GS**		ABS cables **LHD**
-	**62462100**	1	Gruppo cavi ABS **GD**		ABS cables **RHD**

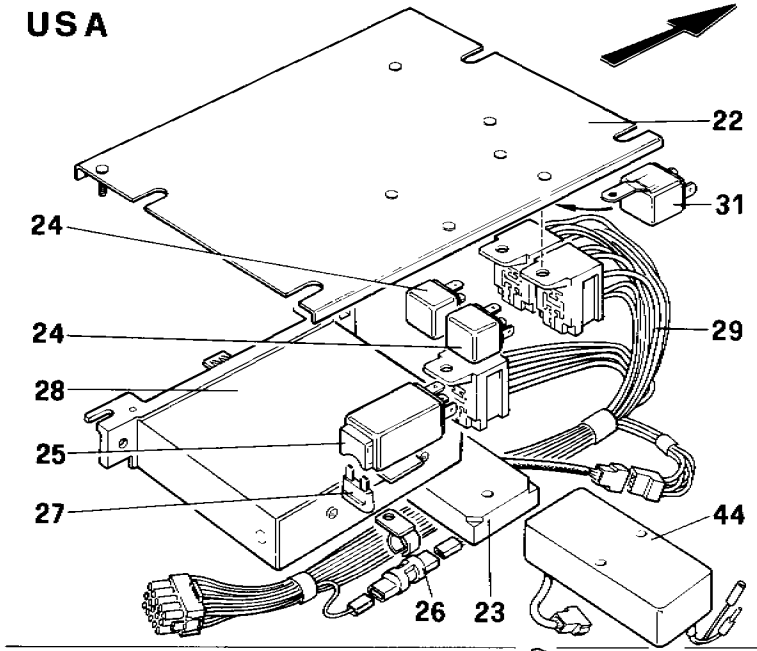
USA
22
31
24
24
29
28
25
27
44
26
23

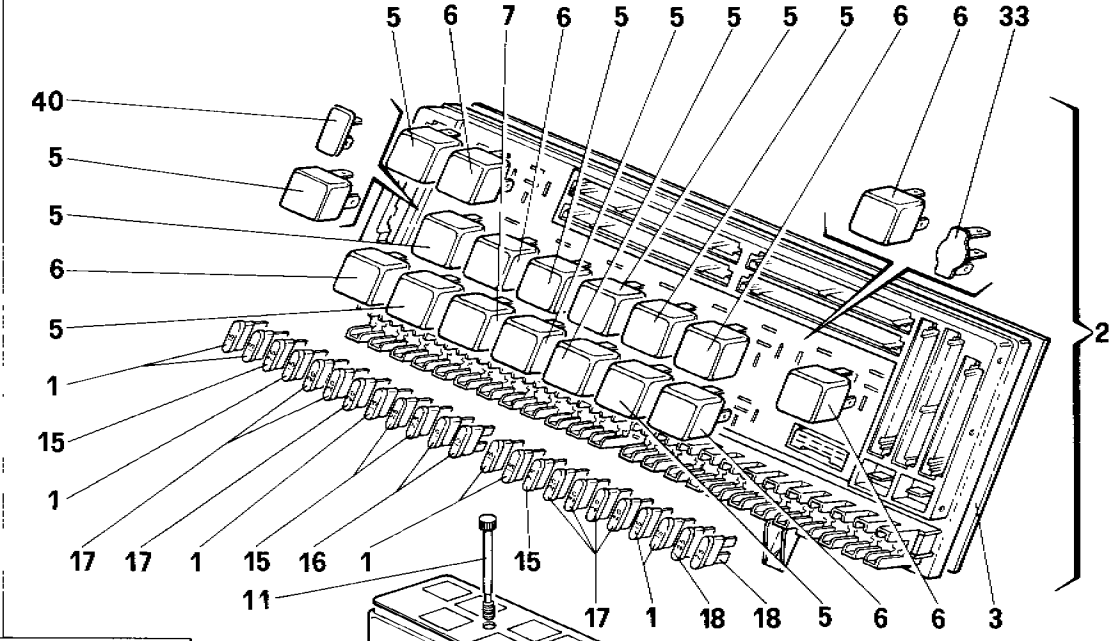
5 6 7 6 5 5 5 5 5 6 6 33
40
5
5
6
5
1
15
1
17 17 1 15 16 1 15
11
17 1 18 18 5 6 6 3
2

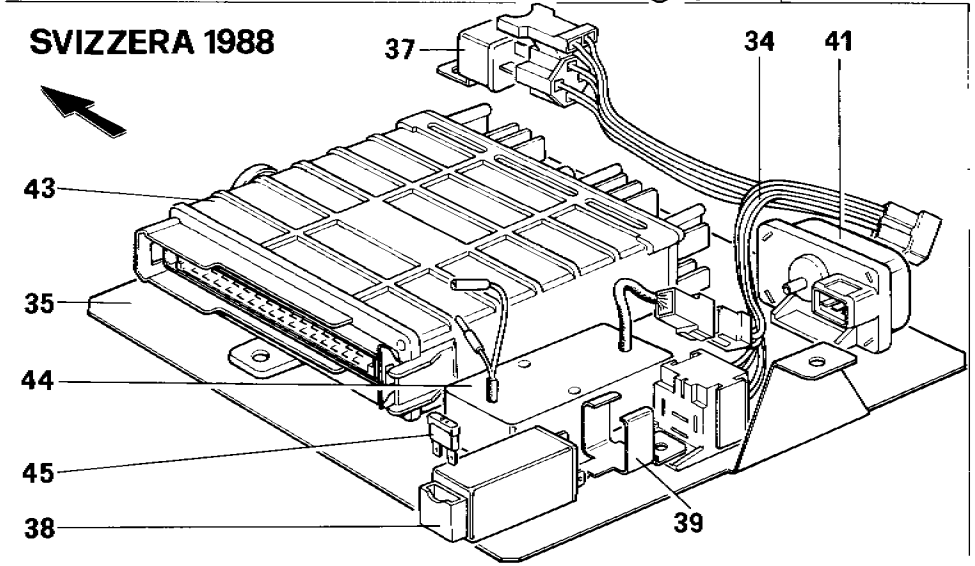
SVIZZERA 1988
37
34
41
43
35
44
45
38
39

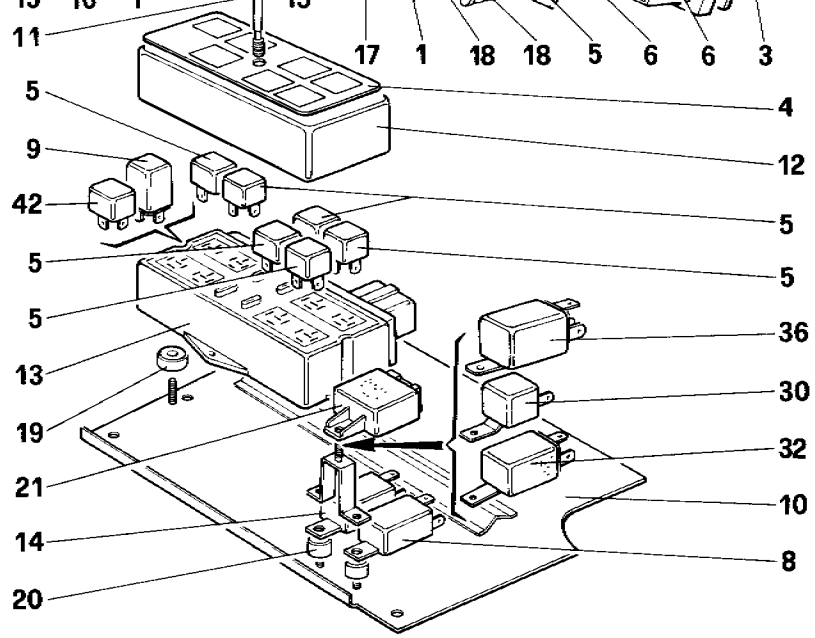
4
12
5
9
42
5
5
5
5
36
13
30
19
32
21
10
14
8
20

57022

TAVOLA 126

Rif	Dis. No Part No.	Q.ty	DENOMINAZIONE	DESCRIPTION
1	125242	8	Fusibile 15 A **GS**	15 A fuse **LHD**
-	125242	7	Fusibile 15 A **GD**	15 A fuse **RHD**
	61804200	1	**Centralina completa GS** No per **C8** (Per **GD** vale fino vett **68195**)	**Electrical board complete LHD** Not for **C8** (For **RHD** until car **68195**)
-	62344200	1	**Centralina completa GD** Dalla vett **68197**	**Electrical board complete RHD** From car **68197**
-	61936400	1	**Centralina completa C8**	**Electrical board complete C8**
3	116055	1	Coperchio post. centralina	Rear cover
4	61804500	1	Targa **USA** e **J** MY 88 - **AUS**	Plate **USA** and **J** MY 88 - **AUS**
-	62567300	1	Targa **USA** e **J** MY 89	Plate **USA** and **J** MY 89
5	40130007	16	Relay Bosch 0.332 014 113 - No per **C8**	Relay - Not for **C8**
-	40130007	15	Relay Bosch 0 332.014.113 **C8**	Relay **C8**
6	40130106	7	Relay Bosch 0.332.204.101 - No per **C8**	Relay - Not for **C8**
-	40130106	6	Relay Bosch 0 332 204.101 **C8**	Relay **C8**
7	40283905	1	Relay Bosch 0.332.015.006	Relay
8	61827800	1	Timer spegnimento luci interne	Timer for interior lights
9	61111200	1	Intermittenza luci direzione Fino vett. **64125** - No per **USA** Montata dietro piastra appoggiapiedi	Flascher for direction lights Until car **64125** - Not for **US** Behind the footrest
-	61048000	1	Intermittenza luci direzione Dalla vett. **64127** - No per **USA** Montata sulla plancia	Flasher for direction lights From car **64127** - Not for **US** Underneath the dashboard
-	61814700	1	Intermittenza luci direzione - **USA** Montata dietro piastra appoggiapiedi	Flasher for direction lights - **US** Behind the footrest
-	61651800	1	Intermittenza luci direzione - **USA** Montata sulla plancia	Flasher for direction lights - **US** Underneath the dash board
10	61820100	1	Appoggiapiedi passeggero **GTB - GS**	Passenger footrest **GTB - LHD**
-	61831400	1	Appoggiapiedi passeggero **GTB - GD**	Passenger footrest **GTB - RHD**
-	61821800	1	Appoggiapiedi passeggero **GTS - GS**	Passenger footrest **GTS - LHD**
-	61848100	1	Appoggiapiedi passeggero **GTS - GD**	Passenger footrest **GTS - RHD**
11	116138	1	Vite	Screw
12	127081	1	Coperchio	Cover
13	61804400	1	Centralina secondaria completa dei particolari 5-9-4-11-12	Secondary electric board with items 5-9-4-11-12
14	61827900	1	Intermittenza motore tergi	Windshield wiper relay
15	125240	4	Fusibile 7,5 A	7,5 A fuse
16	125241	2	Fusibile 10 A	10 A fuse
17	125243	7	Fusibile 20 A - Per **GD** quantità 8	20 A fuse - For **RHD** quantity 8
18	126031	2	Fusibile 25 A	25 A fuse
19	61825600	2	Distanziale - **GS**	Spacer for **LHD**
-	61876200	2	Distanziale - **GD**	Spacer for **RHD**
20	61876200	2	Distanziale - **GD**	Spacer for **RHD**
21	61830700	1	Centralina per cinture ed avvisatore acustico chiave inserita Per **USA - SA - J** - No per **A87**	Seat belt control unit For **US - SA - J** - Not for **A87**

Rif	Dis. No Part No	Q.ty	DENOMINAZIONE	DESCRIPTION
22	61809200	1	Piastra centralina elettronica e apparecchi sonda lambda - **USA - J - SA - AUS** Fino vett **76529**	Plate for ECU **US - J - SA - AUS** Until car **76529**
-	62356300	1	Piastra **C7** - Per **USA - SA - AUS - J** dalla vett. **76529**	Plate for ECU **C7** For **US - SA - J - AUS** from car **76529**
23	61402500	1	Centralina elettronica catalizzatore **USA - J** fino vett. **76515**	Catalityc computer control unit **US - J** until car **76515**
24	40130106	2	Teleruttore deviatore sonda lambda - **USA - J**	Relay for oxygen sensor - **US - J**
25	61766200	1	Teleruttore protez sonda lambda - **USA - J**	Relay for oxygen sensor - **US - J**
26	121776	2	Diodo per sonda lambda e per microinterruttore comando centralina alimentazione **USA**	Diode for oxygen sensor and control microswitch for injection ECU - **US**
27	125241	1	Fusibile 10 A **USA**	Fuse 10 A **US**
28	127479	1	Centralina controllo alimentazione **USA**	Electronic control unit **US**
29	61864900	1	Cavi centralina sonda lambda **USA - J**	Cables **US - J**
30	61914500	1	Teleruttore controllo efficenza freni **AUS**	Control relay for brake warning light **AUS**
31	62347600	1	Teleruttore comando iniettore di arricchimento in accelerazione **C7** fino vett	Injector control relay **C7** until car
-	62374200	1	Teleruttore comando iniettore di arricchimento in accelerazione - No per **C8** **C7** dalla vett.	Injector control relay - Not for **C8** **C7** from car
32	131486	1	Spia acustica insuff press. olio ed alta temperatura agli scarichi **C7**	Buzzer for lower oil pressure and exhaust hight temperature **C7**
33	115459	1	Ponticello **GD** - Dalla vett. **68197** (al posto del relay alzafari)	Bridge **GD** - Only from car **68197**
34	62423800	1	Cavi per dispositivi iniez KE 3 su piastra **C8**	Cabes **C8**
35	62424000	1	Piastra per dispositivi KE 3 **C8**	Plate **C8**
36	62370600	1	Relay tachimetrico comando pompa benzina **C8**	Tachimetric relay for fuel pump **C8**
37	62424100	1	Relay transistor per elettrovalvola intercettatrice aria secondaria **C8**	Relay for cut-off valve **C8**
38	61766200	1	Relay protez impianto iniezione **C8**	Relay protection electrical system **C8**
39	62349700	1	Molla fiss. protezione impianto iniezione **C8**	Bracket **C8**
40	61936600	1	Ponticello **C8**	Bridge **C8**
41	134808	1	Rilevatore press atmosferica	Barometric valve **C8**
42	62567200	1	Relay transistorizzato comando impianto ABS **USA** MY 89 - **J** MY 89	Control relay for ABS system **USA** and **J** MY 89
43	134153	1	Centralina controllo alimentaz. **C8**	Electronic control unit **C8**
44	62347000	1	Centralina elettronica catalizzatore **C7 - C8** - Per **J** e **USA** dalla vett **76529**	Catalytic converter control unit **C7 - C8** - For **J** and **US** from car **76529**
45	125241	1	Fusibile 10 A **C8**	Fuse 10 A **C8**

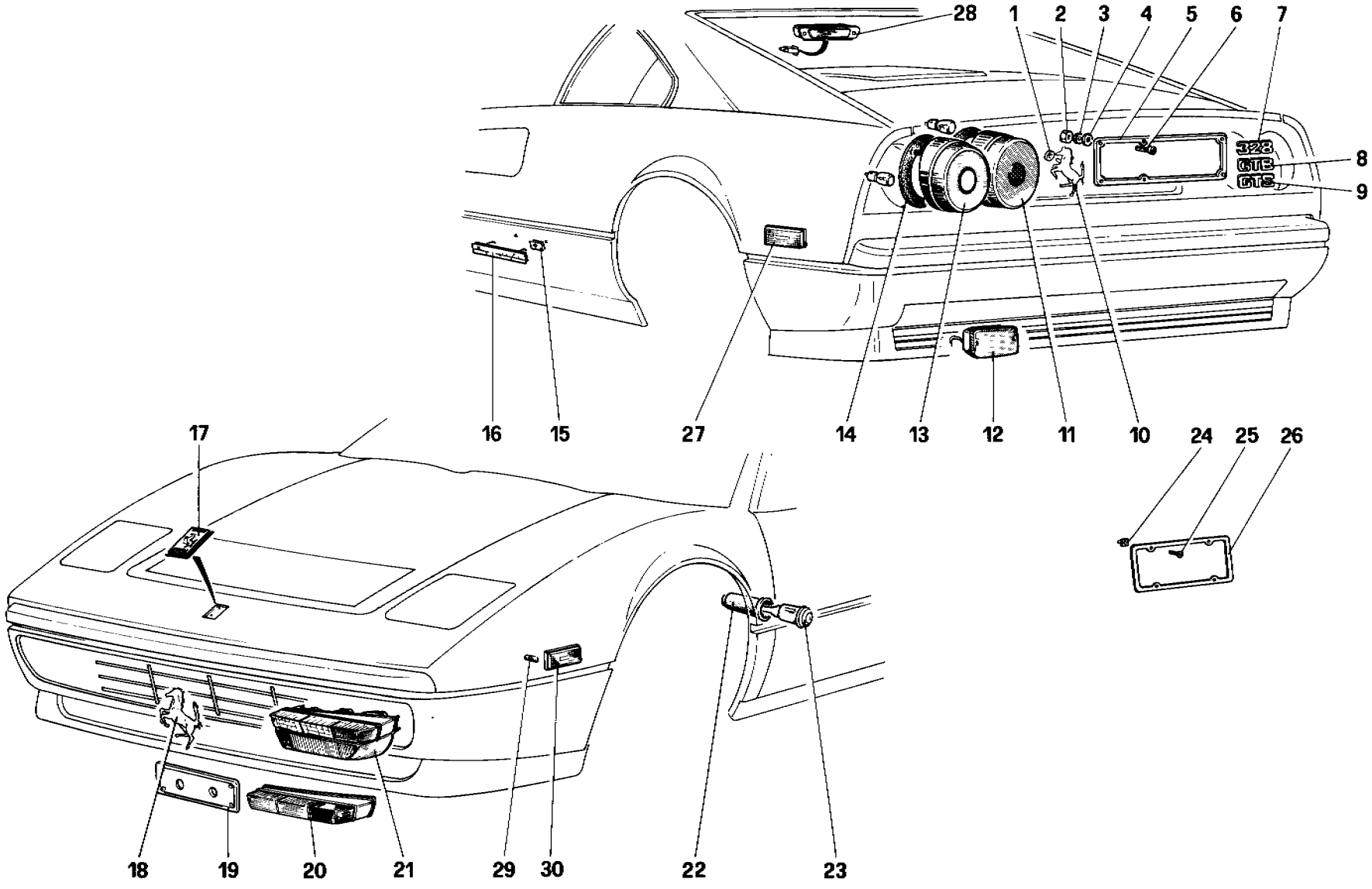

54016

328 / 328 GTB / GTS	LUCI ESTERNE E MODANATURE EXTERNAL LIGHTS AND MOULDING	TAV. 127 DATA: OTTOBRE 88

TAVOLA 127

Rif.	Dis No. Part No	Q ty	DENOMINAZIONE		DESCRIPTION	
1	60995100	4	Rondella in gomma		Washer	
2	10794011	6	Dado		Nut	
3	10615271	6	Rondella elastica		Washer	
4	12642801	6	Rondella	Solo per **Italia**	Washer	**Italy** only
5	60097003	1	Portatarga post.		Rear plate holder	
6	13272416	6	Vite		Screw	
7	61743600	1	Sigla 328		328 mark	
8	61857700	1	Sigla GTB		GTB mark	
9	61857800	1	Sigla GTS		GTS mark	
10	60032109	1	Cavallino post.		Rear horse	
11	60669800	2	Fanale post. posizione - stop (con lampade) - No per **USA**		Rear parking and stop lights (with lamps) - Not for **US**	
-	60868500	2	Fanale post. posizione-stop (con lampade) - **USA**		Rear parking and stop lights (with lamps) - For **US**	
12	60670000	2	Fanale retronebbia No per **USA-AUS-J-SA**		Rear fog lights Not for **US-AUS-J-SA**	
-	101522	1	Lampada retronebbia No per **USA-J-AUS-SA**		Lamp Not for **US-J-AUS-SA**	
13	60170206	2	Fanale post. direzione-retromarcia (con lampada) - No per **USA**		Direction-reverse rear light (with lamps) - Not for **US**	
-	60170404	2	Fanale post. direzione-retromarcia (con lampada) - Per **USA**		Direction-reverse rear light (with lamps) - For **US**	
14	60592100	4	Guarnizione fanali post.		Gasket for rear lights	
15	60324506	2	Molletta		Clip	
16	20043105	1	Fregio Pininfarina		Ornament Pininfarina	
17	60795400	1	Fregio Ferrari con dadi		Ferrari name with nuts	

Rif	Dis. No. Part No	Q ty	DENOMINAZIONE		DESCRIPTION	
18	61739400	1	Cavallino ant.		Front horse	
19	61766500	1	Supporto targa ant. - Solo per Italia		Front plate holder - Italy only	
20	61942500	1	Lente fanale Dx. bianco-arancio		R.H. lens white-orange	
-	61942600	1	Lente fanale Sx. bianco-arancio		L.H. lens white-orange	
-	61942700	1	Lente fanale Dx. arancio-arancio		R.H. lens orange-orange	
-	61942800	1	Lente fanale Sx. arancio-arancio		L.H. lens orange-orange	
21	61732900	1	Fanale ant. dx. No per **F-USA-GD**		R.H. front light Not for **F-US-RHD**	
-	61733000	1	Fanale ant Sx. No per **F-USA-GD**		L.H. front light Not for **F-US-RHD**	
-	61882300	1	Fanale ant. Dx. **GD**		R.H front light **RHD**	
-	61882400	1	Fanale ant. Sx. **GD**		L.H. front light **RHD**	
-	61809400	1	Fanale ant. Dx. **USA**		R.H front light **US**	
-	61809500	1	Fanale ant. Sx. **USA**		L.H. front light **US**	
-	61903000	1	Fanale ant. Dx. **F**		R.H. front light **F** only	
-	61903100	1	Fanale ant. Sx. **F**		L.H. front light **F** only	
22	60101201	2	Cappuccio di protezione		Protection	
23	61830400	2	Fanale direzione - No per **USA**		Direction light - Nor for **US**	
24	14201980	4	Blocchetto fiss. targa		Block	
25	15643908	4	Vite		Screw	
26	60987900	2	Cornice targa post. e ant.		Plate frame	
27	60780400	2	Side - Marker post.	**USA**	Rear side marker	**US** only
28	61880300	1	Fanale stop supplementare		Auxiliary stop lights	
29	14145890	4	Lampada side marker		Side marker lamp	
30	60780300	2	Side marker ant.		Front side marker	

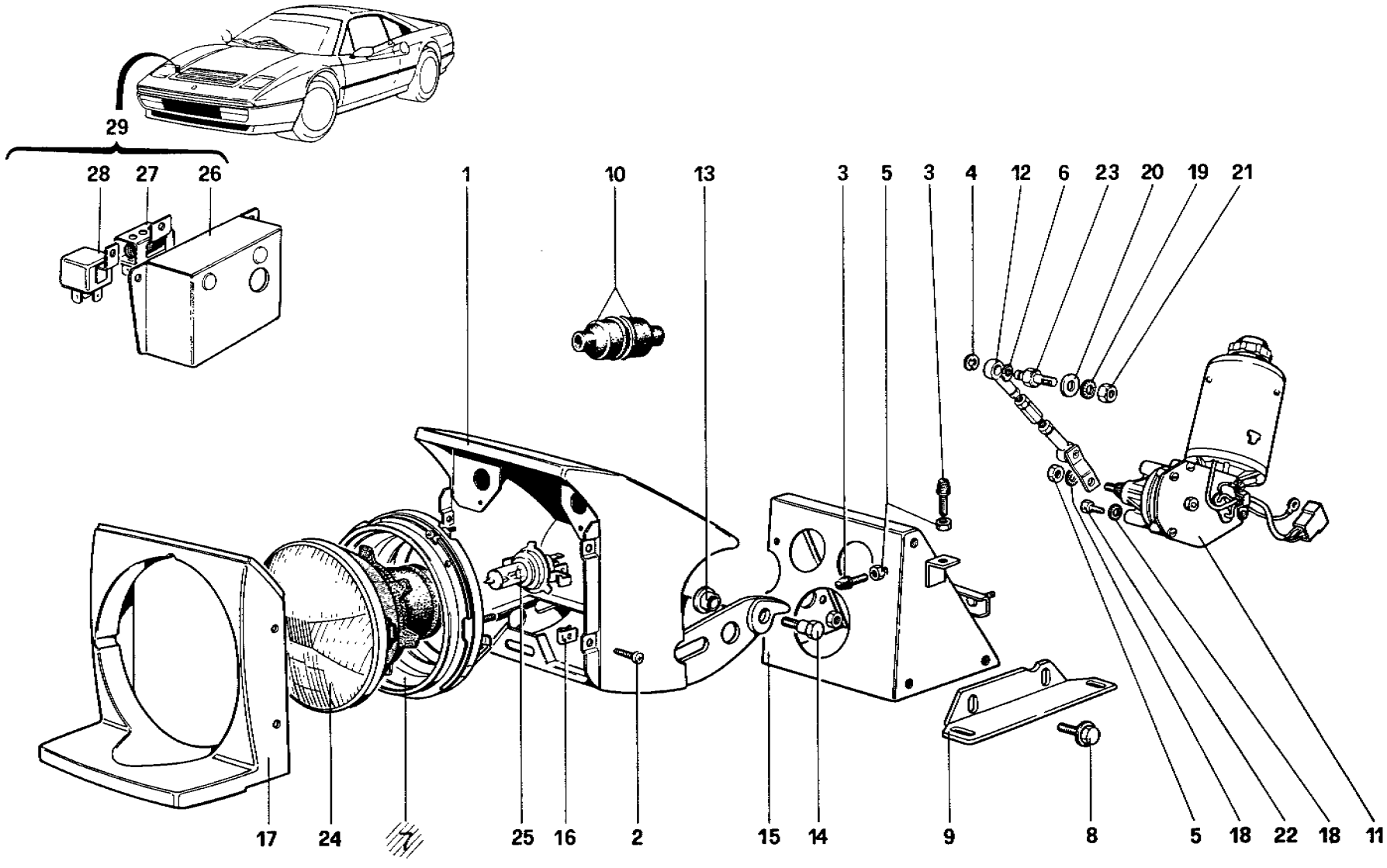

328 / 328 GTB / GTS

DISPOSITIVO ALZAFARI E PROIETTORI

LIGHTS LIFTING DEVICE AND HEADLIGHTS

REVISED

DATE: JAN. 1989

TAV.128

DATA: OTTOBRE 88

TAVOLA 128

Rif.	Dis. No. Part No.	Q.ty	DENOMINAZIONE	DESCRIPTION
1	60570600	1	Contenitore proiettore Dx.	Housing R.H. headlamp
-	60570700	1	Contenitore proiettore Sx.	Housing L.H. headlamp
2	60644600	8	Vite	Screw
3	50087709	6	Puntalino fermo corsa	Rod
4	11087976	2	Seeger	Seeger ring
5	15896211	8	Dado	Nut
6	30152607	2	Rondella in ottone	Washer
7	60154804	2	Cornice proiettore	Housign sealed beam
8	13842471	16	Vite	Screw
9	60581800	2	Staffa Dx.	R.H. bracket
-	60581900	2	Staffa Sx.	L.H. bracket
10	60645100	4	Protezione	Protection
11	60727500	1	Motorino alzafari Dx. (montato a Sx.)	Headlamp lifting motor R.H. (fitted on L.H. side)
-	60727600	1	Motorino alzafari Sx. (montato a Dx.)	Headlamp lifting motor L.H. (fitted on R.H. side)
12	61326200	2	Biella	Connection rod
13	50070507	4	Boccola	Bushing
14	50070606	4	Perno fulco	Fulcrum pin
15	60648000	1	Supporto ghiera Dx.	R.H. support
-	61750800	1	Supporto ghiera Sx.	L.H. support

Rif.	Dis. No. Part No	Q.ty	DENOMINAZIONE	DESCRIPTION
16	40136707	8	Molletta	Clip
17	60570800	1	Rivestimento ant. Dx.	Covering R.H.
-	60570900	1	Rivestimento ant. Sx.	Covering L.H.
18	12605371	10	Rondella	Washer
19	10615770	2	Rondella	Washer
20	12638601	2	Rondella	Washer
21	12164721	2	Dado	Nut
22	10902121	6	Vite	Screw
23	61325900	2	Perno	Pin
24	60865000	2	Proiettore con lampada (compreso **A87**) No per **F-USA-J-GD**	Headlamp with bulb (Ok for **A87**) Not for **F-US-J-RHD**
-	60865100	2	Proiettore con lampada-**GD-J**	Headlamp with bulb-**RHD-J**
-	60865200	2	Proiettore con lampada-**F**	Headlamp with bulb-**F** only
-	61610400	2	Sealed beam- **USA**	Sealed beam - **US** only
25	60121704	2	Lampada proiettore No per **F - USA**	Bulb for headlamp Not for **F-US**
-	60122603	2	Lampada proiettore - **F**	Bulb for headlamp - **F** only
26	62342800	1	Scatola Dim-dip	Dim-dip box
27	62342000	1	Resistore (Solo **GB** dalla vett. **68197**)	Resistor (**GB** only from car **68197**)
28	62342100	1	Teleruttore (Solo **GB** dalla vett. **68197**)	Relay (**GB** only from car **68197**)
29	62346400	1	Assieme scatola dim-dip (Solo **GB** dalla vett. **68197**)	Dim-dip boxe complete (**GB** only from car **68197**)

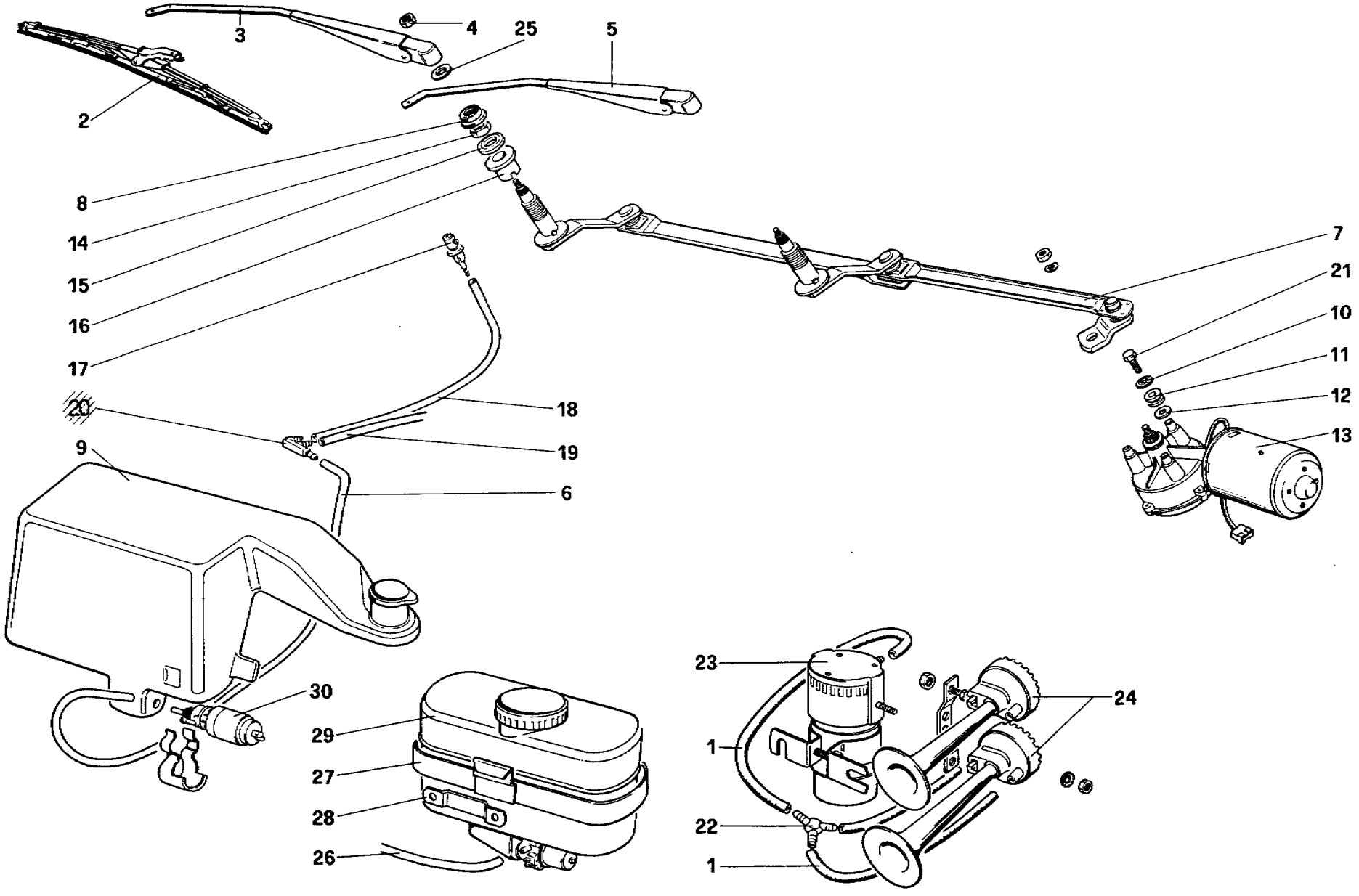

328 / 328 GTB / GTS

TERGICRISTALLO - LAVA CRISTALLO E TROMBE

WINDSHIELD WIPER, WASHER AND HORNS

REVISED

DATE: JAN. 1989

TAV.129

DATA OTTOBRE 88

TAVOLA 129

Rif.	Dis. No. Part No.	Q.ty	DENOMINAZIONE	DESCRIPTION
1	61951400	1	Serie condotti compressore trombe	Air ducts for horn compressor
2	108741	2	Spazzola tergi	Wiper brush
			Dopo esaurimento vale n. **62356100**	After exhaustion use no. **62356100**
3	108740	1	Braccio Dx. **GS**	R.H. wiper arm for **LHD**
-	110588	1	Braccio Dx. **GD**	R.H. wiper arm for **RHD**
4	16100811	2	Dado	Nut
5	108739	1	Braccio Sx. **GS**	L.H. wiper arm for **LHD**
-	110589	1	Braccio Sx. **GD**	L.H. wiper arm for **RHD**
6	61769000	1	Condotto (Per vaschetta **61768800**)	Duct - For **PN 61768800**
7	61824900	1	Leveraggio tergi **GS**	Windshield wiper levers **LHD**
-	61860000	1	Leveraggio tergi **GD**	Windshield wiper levers **RHD**
8	60701200	2	Guarnizione	Gasket
9	61768800	1	Vaschetta acqua tergi	Water reservoir
10	50208800	3	Rondella	Washer
11	40222408	3	Gommino	Grommet
12	40222705	3	Rondella	Washer
13	61768900	1	Motore tergi	Wiper motor
14	60133907	2	Ghiera	Ring nut

Rif.	Dis. No. Part No	Q.ty	DENOMINAZIONE	DESCRIPTION
15	108324	2	Distanziale esterno	Outer spacer
16	61460100	2	Distanziale interno	Inter spacer
17	60532900	2	Ugello lavacristallo	Nozzle
18	60124708	1	Condotto Dx.	R.H. duct
19	60124807	1	Condotto Sx.	L.H. duct
20	50103100	1	Raccordo a 3 vie	3 way union
21	10902121	3	Vite	Screw
22	60741100	1	Raccordo a 3 vie	3 way union
23	61447800	1	Compressore - Fino esaurimento	Horns compressor - Until exhaustion
-	139920	1	Compressore - Dopo esaurim. **61447800**	Horns compressor - After exhaus. **61447800**
24	60665500	1	Trombe - No per **CH**	Horns - Not for **CH**
-	60842900		Trombe - Solo **CH**	Horns - **CH** only
25	12642721	2	Rondella	Washer
26	60326402	1	Condotto (Per vaschetta **60375706**)	Duct - For part. **60375706**
27	60399102	1	Fascetta (Per vaschetta **60375706**)	Clip - For part. **60375706**
28	60399201	1	Staffa (Per vaschetta **60375706**)	Bracket - For part. **60375706**
29	60375706	1	Vaschetta acqua tergi	Water reservoir
30	61535400	1	Pompa tergi	Pump for windshield wiper

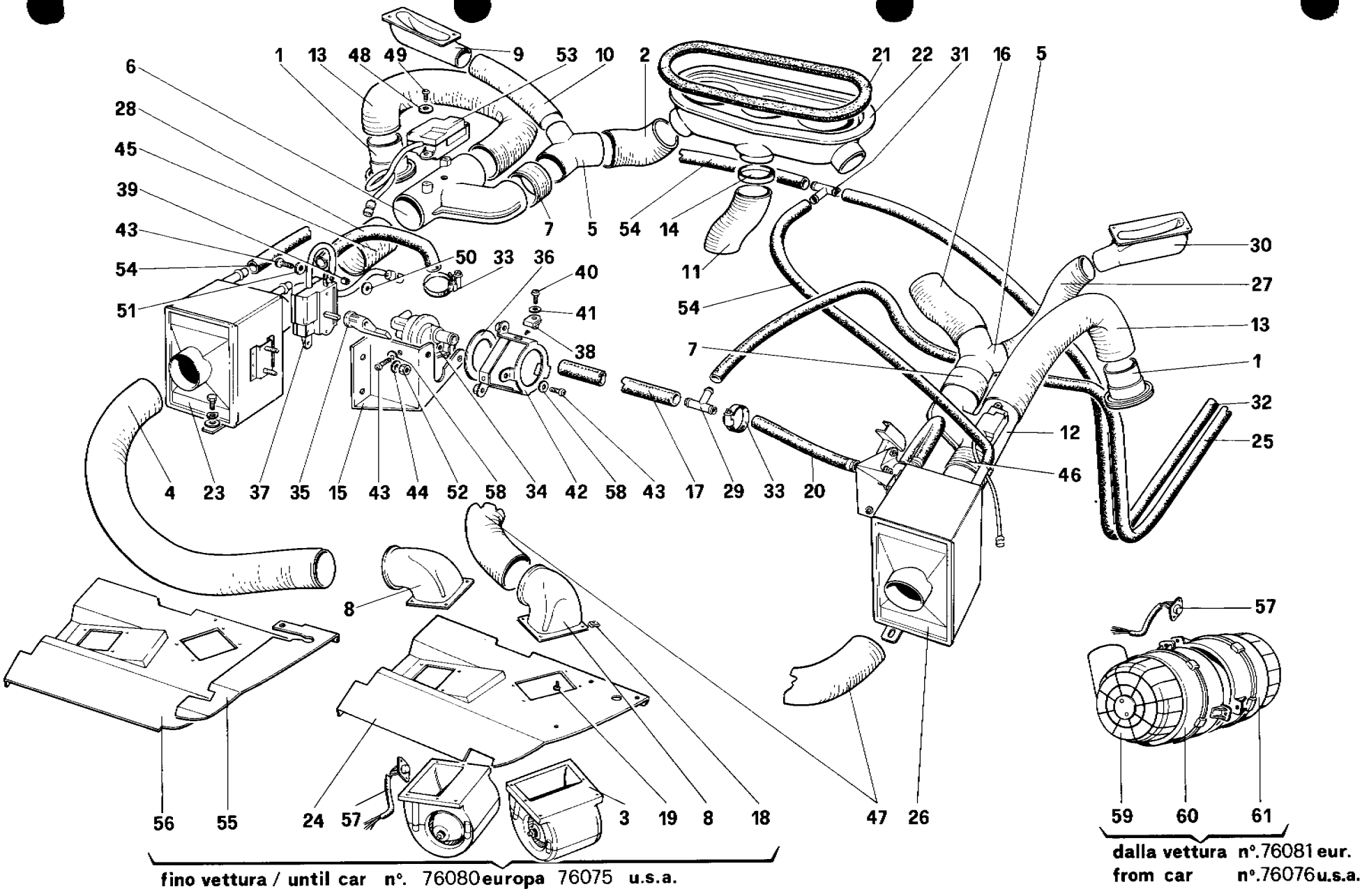

59023

328 / 328 GTB / GTS	GRUPPO RISCALDATORE HEATING SYSTEM	TAV. 130 DATA: OTTOBRE 88

TAVOLA 130

Rif	Dis. No Part No.	Q.ty	DENOMINAZIONE	DESCRIPTION
1	60054400	2	Diffusore aria inferiore	Under air outlet
2	61790900	1	Condotto aria	Air duct
3	61738700	2	Elettroventilatore fino esaurimento	Electro fan until exhaustion
-	61990000	2	Elettroventilatore Dopo esaurimento **61738700**	Electro fan After exhaustion **61738700**
4	61790200	1	Condotto aria Dx.	R.H. air duct
5	60153608	2	Raccordo a 3 vie	3 way fitting
6	61738900	1	Deviatore Dx	R H. swithc
7	61790800	2	Condotto aria	Air duct
8	61770100	2	Raccordo	Union
9	60055407	1	Convogliatore diffusore Dx. - **GS**	R.H. air outlet for **LHD**
-	60198405	1	Convogliatore diffusre Dx. - **GD**	R.H. air outlet for **RHD**
10	61791100	1	Condotto aria	Air duct
11	61791300	1	Condotto aria condizionata	Air conditioning duct
12	61739000	1	Deviatore Sx.	L.H switch
13	61790600	2	Condotto aria	Air duct
14	20143202	1	Tappo	Plug
15	126323	2	Staffa fiss. rubinetto	Heater valve braket
16	61791000	1	Condotto aria	Air duct
17	127173	1	Tubo 3 vie - rubinetto Dx. **GS**	Hose from 3 way to R.H. water valve - **LHD**
-	61914300	1	**(V)** Tubo 3 vie - rubinetto Dx. **GD**	**(V)** Hose from 3 way to R.H. water valve - **RHD**
-	61853100	1	**(N)** Tubo 3 vie - rubinetto Dx - **GD**	**(N)** Hose from 3 way to R.H. water valve **RHD**
18	60696300	8	Molletta	Spring
19	15644101	8	Vite	Screw
20	61914300	1	Tubo 3 vie - rubinetto Sx. **GS**	Hose from 3 way to L H water valve - **LHD**
-	121173	1	**(V)** tubo 3 vie - rubinetto Sx. **GD**	**(V)** Hose from 3 way to L.H. water valve - **RHD**
-	116680	1	**(N)** Tubo 3 vie - rubinetto Sx **GD**	**(N)** House from 3 way to L.H. water valve **RHD**
21	50091503	1	Guarnizione	Gasket
22	20142709	1	Distributore aria	Air diffusor
23	61761400	1	Riscaldatore Dx.	R.H. heater
24	61770000	1	Supporto eletroventilatore No per **USA - J - SA** (Vetture senza filtro elettroventilatore)	Support for electro fan Not for **US - J - SA** (Cars without electro fan filter)
-	61937000	1	Supporto elettroventilatore No per **USA - J - SA** Può sostituire il **61770000**	Support for electro fan Not for **US - J - SA** Can replace **61770000**

Rif	Dis. No. Part No	Q.ty	DENOMINAZIONE	DESCRIPTION
25	127172	1	**(V)** Tubo motore - 3 vie di mandata **GS**	**(V)** Hose motor - 3 way of delivery **LHD**
-	62492600	1	**(N)** Tubo motore - 3 vie di mandata **GS**	**(N)** Hose motor - 3 way of delivery **LHD**
-	61957100	1	Tubo motore - 3 vie di mandata **GD**	Hose motor - 3 way of delivery **RHD**
26	61761300	1	Riscaldatore Sx.	L.H. heater
27	61791200	1	Condotto aria	Air duct
28	127168	2	Tubo rubinetto - riscaldatore	Hose tap - heater
29	127295	1	Raccordo a 3 vie	3 way fitting
30	60055506	1	Convogliatore diffusore Sx. **GS**	L.H. air outlet for **LHD**
-	60055407	1	Convogliatore diffusore Sx. **GD**	L.H. air outlet for **RHD**
31	104303	1	3 vie di ritorno	3 way of backflow
32	109755	1	Tubo 3 vie - motore	Hose 3 way - motor
33	12179590	16	Fascetta	Clamp
34	126324	2	Rubinetto	Heater valve
35	126322	2	Giunto rubinetto - motorino	Coupling tap - motor
36	126326	2	Guarnizione	Gasket
37	126325	2	Motorino	Control motor for heater valve
38	61325200	4	Molletta in plastica	Clip
39	126995	4	Boccola	Bushing
40	15642501	4	Vite	Screw
41	14498501	4	Rondella	Washer
42	126299	2	Staffa fiss. rubinetto	Heater valve braket
43	13273911	10	Vite	Screw
44	106850	4	Rondella	Washer
45	61790500	1	Condotto Dx.	R.H. air duct
46	61790500	1	Condotto Sx.	L.H. air duct
47	61790300	1	Condotto Sx.	L.H. air duct
48	14498501	4	Rondella	Washer
49	15901508	4	Vite	Screw
50	10519301	4	Rondella	Washer
51	12601179	4	Rondella	Washer
52	15896211	4	Dado	Nut
53	61790000	2	Motorino comando deviatore aria	Motor
54	122225	2	Tubo riscaldatore 3 vie di ritorno	Hose heater - 3 way of backflow
55	61884100	1	Riporto paratia fiss elettroventilatori **USA - J - SA**	Addition for plate **US - J - SA**
56	61869800	1	Paratia fiss. eletroventilatori **USA - J - SA**	Plate for electro fans **US - J - SA**
57	126854	2	Transistor di potenza	Power transistor
58	106849	6	Rondella	Washer
59	62438900	2	Filtro su eletroventilatore	Filter for electro fan
60	62438700	1	Elettroventilatore ant. con filtro	Electro fan with filter
61	62438800	1	Elettroventilatore post. con filtro	Electro fan with filter

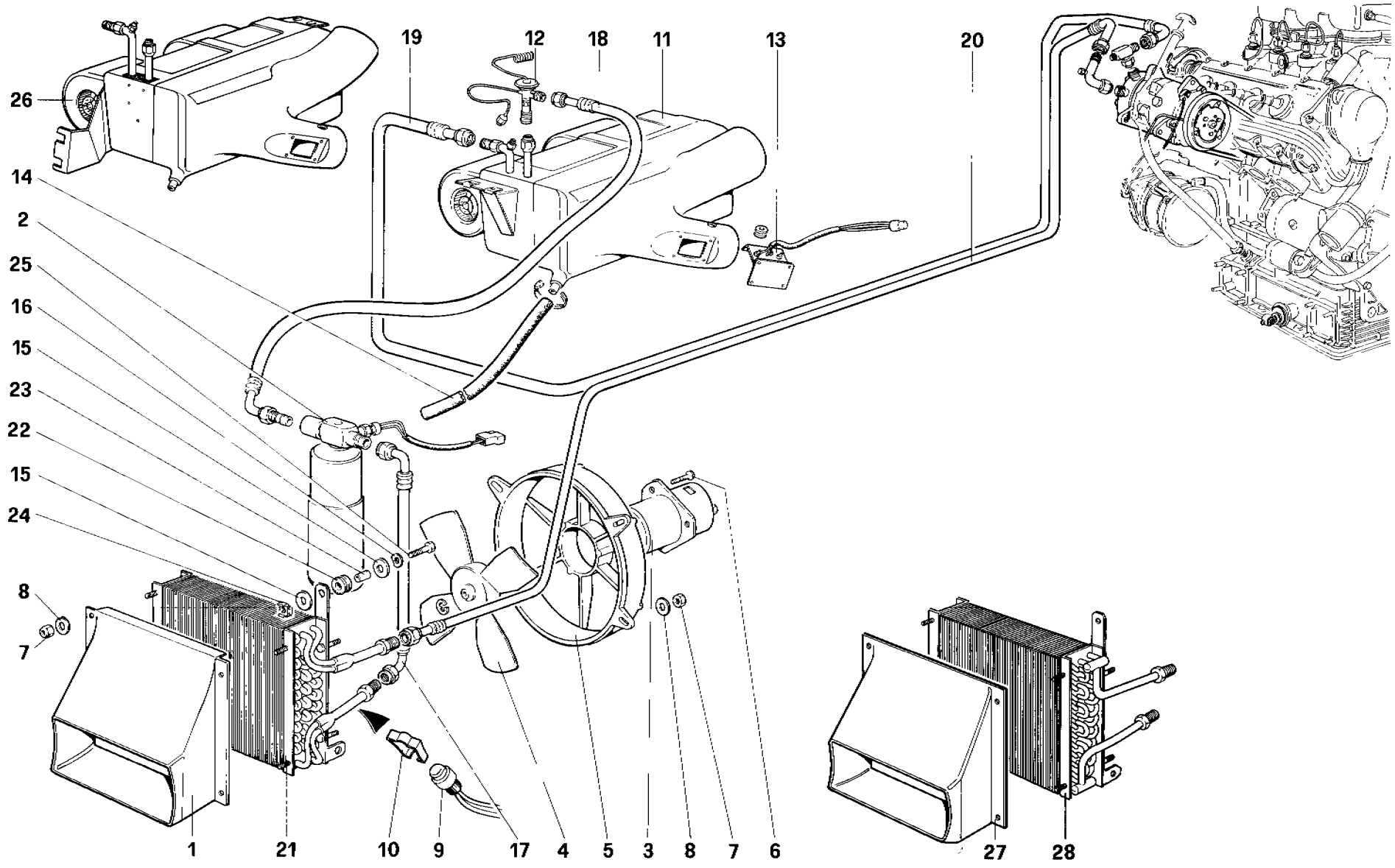

59103

328 / 328 GTB / GTS

IMPIANTO ARIA CONDIZIONATA

AIR CONDITIONING SYSTEM

TAV. 131

DATA: OTTOBRE 88

TAVOLA 131

Rif	Dis. No. Part No.	Q.ty	DENOMINAZIONE	DESCRIPTION
1	**61761000**	1	Presa aria condensatore Fino vettura n. **68461**	Air inlet condenser Until car no. **68461**
2	**114730**	1	Filtro disidratore completo In alternativa n **129101** (Vale fino esaurimento)	Dryer filter, complete PN. **129101** in alternative (Until exhausted)
2	**61989500**	1	Filtro disidratore completo (Dopo esaurimento n. **114730 e 129101**	Dryer filter, complete (After exhaustion PN. **114730-129101**)
-	**129102**	1	Pressostato (Per filtro **61989500** e **129101**)	Pressostat (For dryer filter **129101** and **61989500**)
3	**123136**	1	Motorino ventilatore	Electro-fan motor
4	**122953**	1	Ventola - Fino vett **68461**	Fan - Until car **68461**
-	**62441100**	1	Ventola - Dalla vett. **68463**	Fan - From car **68463**
5	**60870300**	1	Convogliatore - Fino vett. **68461**	Conveyor - Until car **68461**
-	**62441200**	1	Convogliatore - Dalla vett **68463**	Conveyor - From car **68463**
6	**123298**	8	Vite	Screw
7	**12574211**	8	Dado	Nut
8	**12644401**	8	Rondella	Washer
9	**61047900**	1	Termocontatto bimetallico	Bimetallic termoswitch
10	**61942400**	1	Molletta	Clip
11	**61830500**	1	Gruppo evaporatore **GS** Fino vett. n. **64651**	Evaporator unit **LHD** Until car no. **64651**
-	**61859600**	1	Gruppo evaporatore **GD** Fino vett N **64651**	Evaporator unit **RHD** Until car no **64651**
12	**61742600**	1	Valvola espansione	Expansion valve
13	**126856**	1	Transistor di potenza comando ventola	Power transistor
14	**40166506**	6	Tubo scarico condensa	Condensate drain pipe
15	**12643701**	6	Rondella piana	Washer

Rif.	Dis. No. Part No	Q.ty	DENOMINAZIONE	DESCRIPTION
16	**106850**	3	Rondella elastica	Washer
17	**61798100**	1	Tubo condensatore-depuratore	Hose from condenser to dryer filter
18	**114733**	1	Tubo depuratore-evaporatore **GS**	Hose dryer filter-evaporator **LHD**
-	**61914100**	1	**(V)** Tubo depuratore-evaporatore **GD**	**(V)** Hose dryer filter-evaporator **RHD**
-	**62565600**	1	**(N)** Tubo depuratore-evaporatore **GD**	**(N)** Hose dryer filter-evaporator **RHD**
19	**110964**	1	Tubo evaporatore-compressore No per **USA - GD**	Hose evaporator-compressor Not for **US - RHD**
-	**109868**	1	Tubo evaporatore-compressore **USA**	Hose evaporator - compressor **US**
-	**61914200**	1	**(V)** Tubo evaporatore-compressore **GD** No per **AUS**	**(V)** Hose evaporator-compressor **RHD** Not for **AUS**
-	**62565700**	1	**(N)** Tubo evaporatore-compressore **GD** No per **AUS**	**(N)** Hose evaporator-compressor **RHD** Not for **AUS**
-	**112119**	1	Tubo evaporatore-compressore **AUS**	Hose evaporator-compressor **AUS**
20	**106695**	1	Tubo compressore-condensatore	Hose compressor-condenser
21	**61739200**	1	Condensatore - Fino vett **68461**	Condenser - Until car no. **68461**
22	**103549**	3	Boccola antivibrante	Bushing
23	**103550**	3	Distanziale	Spacer
24	**60659100**	3	Dado in gabbia	Nut
25	**10902521**	3	Vite	Screw
26	**61931600**	1	Gruppo evaporatore **GS** Dalla vett n **64653**	Evaporator unit **LHD** From car no. **64653**
-	**61929300**	1	Gruppo evaporatore **GD** Dalla vett. n. **64653**	Evaporator unit **RHD** From car no. **64653**
27	**61975500**	1	Presa aria condensatore Dalla vett. n. **68463**	Air inlet for condenser From car no. **68463**
28	**61952100**	1	Condensatore - Dalla vett. n. **68463**	Condenser - From car no. **68463**

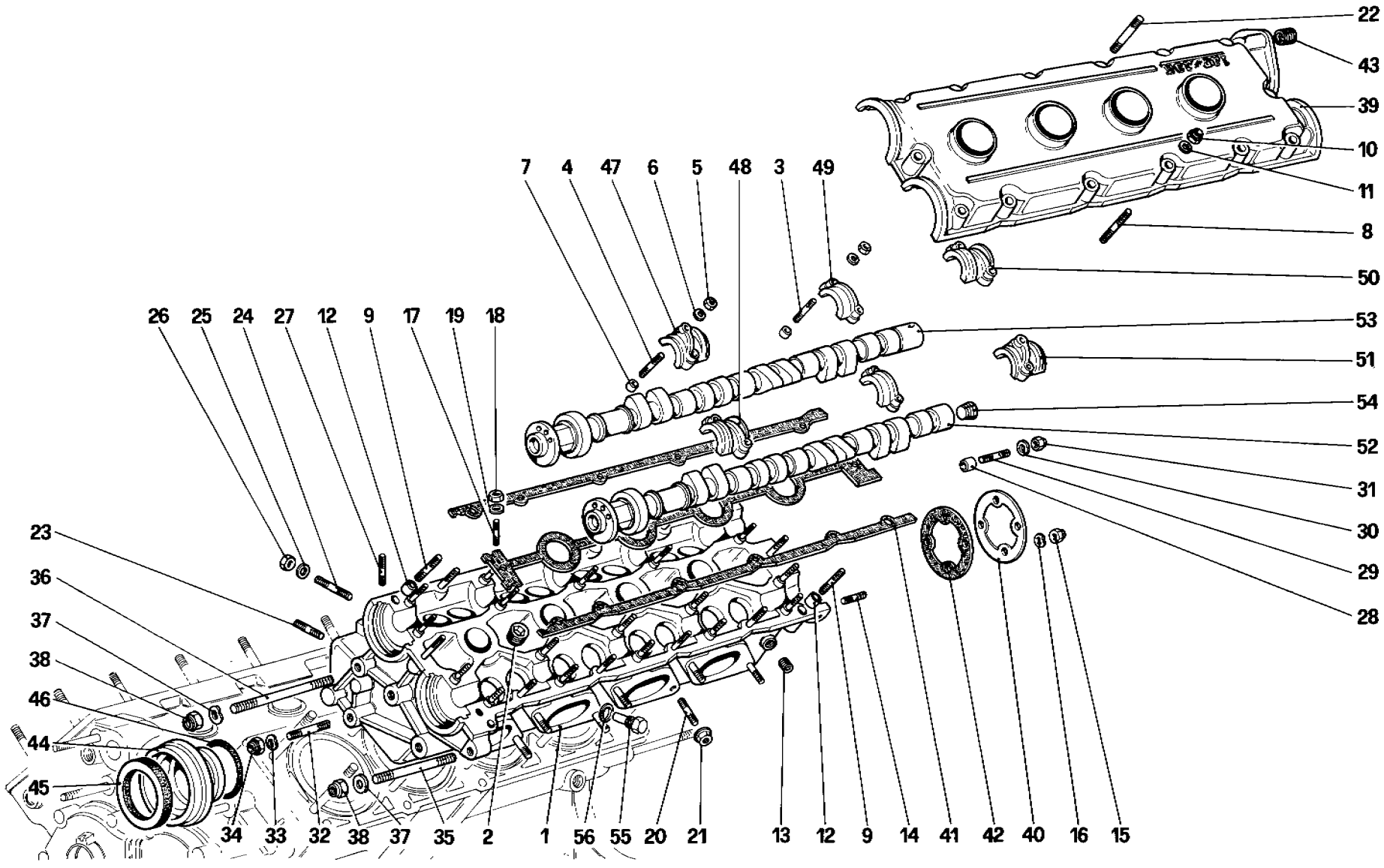

00620

328 / 328 GTB / GTS	TESTA CILINDRI SINISTRA CYLINDER HEAD (LEFT)	TAV. 6 DATA: OTTOBRE 88

TAVOLA 6

Rif	Dis. No. Part No	Q ty	DENOMINAZIONE	DESCRIPTION
-	**131892**	1	**Testa cilindri Sx. completa** (No per **USA** e **CH**)	**Left cylinder head, complete** (Not for **US** and **CH**)
1	**127491**	1	Testa Sx. (Con la testa completa n. **131892**)	Left cylinder head (With complete cylinder head no. **131892**)
-	**131890**	1	**Testa cilindri Sx. completa** (Per **USA** e **CH**)	**Left cylinder head, complete** (Not for **US** and **CH**)
1	**127491**	1	Testa Sx. (Con la testa completa n **131890**)	Left cylinder head (With complete cylinder head no **131890**)
2	**127635**	5	Tappo	Plug
3	**102735**	12	Prigioniero per cappelli intermedi	Stud for intermediate caps
4	**102754**	8	Prigioniero per cappelli esterni	Stud for outer caps
5	**15896211**	20	Dado	Nut
6	**11197773**	20	Rondella	Washer
7	**102725**	20	Grano	Dowel
8	**13541621**	11	Prigioniero per coperchio	Stud
9	**13541721**	2	Prigioniero sul grano	Stud
10	**100044**	14	Dado autobloccante	Selflocking nut
11	**11197771**	14	Rondella	Washer
12	**102725**	2	Grano	Dowel
13	**14326150**	3	Tappo	Plug
14	**11500321**	4	Prigioniero	Stud
15	**12575411**	4	Dado	Nut
16	**12601271**	4	Rondella	Washer
17	**13543321**	9	Prigioniero fiss collettori aspirazione	Stud
18	**16100811**	10	Dado	Nut
19	**11198071**	10	Rondella	Washer
20	**12354521**	8	Prigioniero fiss. collettori scarico	Stud securing exhaust manifold
21	**124525**	8	Dado	Nut
22	**13541721**	1	Prigioniero	Stud
23	**13541621**	3	Prigioniero corto per collettori acqua	Short stud
24	**12541721**	5	Prigioniero lungo per collettori acqua	Long stud
25	**11197773**	8	Rondella	Washer
26	**15896211**	8	Dado	Nut
27	**13543521**	1	Prigioniero fiss collettori aspirazione (parte anteriore)	Stud for fixing suction manifold (front part)
28	**102725**	2	Grano	Dowel
29	**11500521**	2	Prigioniero fiss supporto calotta	Stud for fixing distributor cap support
30	**11197773**	2	Rondella	Washer
31	**15896211**	2	Dado	Nut
32	**13543721**	3	Prigioniero	Stud
33	**12601371**	3	Rondella	Washer
34	**16104411**	3	Dado	Nut
35	**13953821**	1	Prigioniero fissaggio carter No per **USA**	Stud securing cover Not for **US**

Rif.	Dis. No. Part No	Q ty	DENOMINAZIONE	DESCRIPTION
35	**13953421**	1	Prigioniero fissaggio carter Per **USA**	Stud securing cover For **US**
36	**13451821**	1	Prigioniero fissaggio carter e supporto compressore No per **USA**	Stud to fix crankcase and compressor support Not for **US**
36	**115237**		Prigioniero fissaggio carter e supporto compressore Per **USA**	Stud to fix crankcase and compressor support For **US**
37	**107993**	1	Rondella	Washer
-	**14496621**	1	Rondella	Washer
38	**12574521**	2	Dado	Nut
-	**111565**	1	**Coperchio testa Sx. completo** Con la testa cilindri completa	**Left head cover, complete** With complete cylinder head
39	**117221**	1	Coperchio testa Sx. Con il coperchio testa completo	Left head cover With complete head cover
40	**103796**	1	Coperchio posteriore	Rear cover
41	**117264**	1	Guarnizione - No per **C8**	Gasket - Not for **C8**
41	**132917**	1	Guarnizione - Per **C8**	Gasket - For **C8**
42	**104694**	1	Guarnizione - No per **C8**	Gasket - Not for **C8**
42	**132918**	1	Guarnizione - Per **C8**	Gasket - For **C8**
43	**13525470**	3	Heli - coil	Heli - coil
44	**117257**	2	Coperchietto anteriore	Front cover
45	**105389**	2	Anello di tenuta	Sealing ring
46	**117275**	2	Anello di tenuta	Sealing ring
47	**117042**	1	Cappello anteriore lato aspirazione Con la testa cilindri completa	Front cap inlet side With complete cylinder head
48	**117041**	1	Cappello anteriore lato scarico Con la testa cilindri completa	Front cap exhaust side With complete cylinder head
49	**126811**	6	Cappello intermedio Con la testa cilindri completa	Intermediate cap With complete cylinder head
50	**126202**	1	Cappello posteriore lato aspirazione Con la testa cilindri completa	Rear cap inlet side With complete cylinder head
51	**126203**	1	Cappello posteriore lato scarico Con la testa cilindri completa	Rear cap exhaust side With complete cylinder head
52	**126558**	1	**Albero distribuzione scarico Sx. completo**	**Left exhaust camshaft complete**
53	**126188**	1	**Albero distribuzione aspirazione Sx. completo**	**Left intake camshaft complete**
54	**10269750**	1	Tappo	Plug
55	**127545**	4	Tappo - No per **USA** e **CH**	Plug - Not for **US** and **CH**
56	**10257060**	4	Guarnizione - No per **USA** e **CH**	Gasket- Not for **US** and **CH**

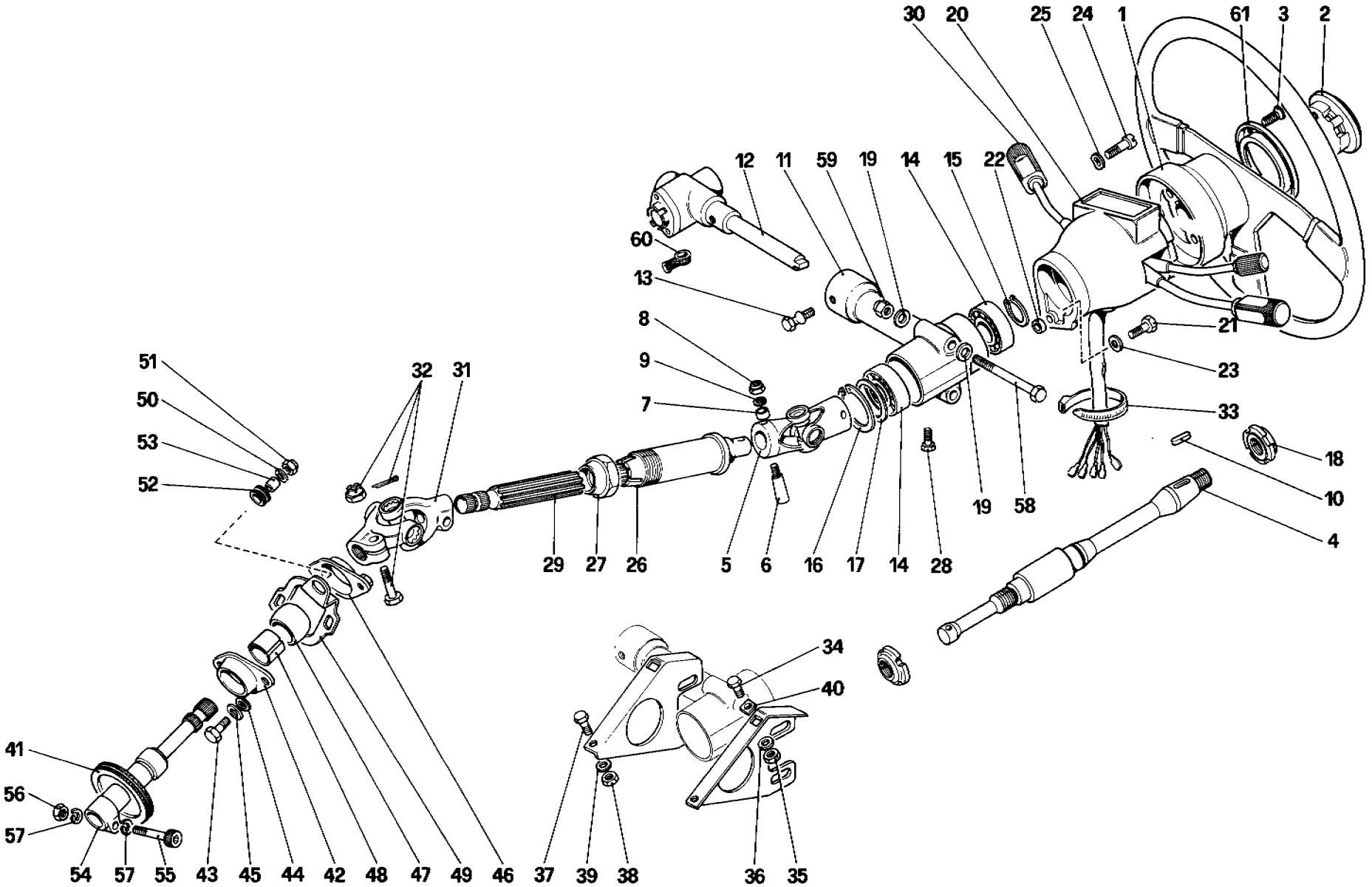

07624

328 / 328 GTB / GTS	COMANDO STERZO STEERING COLOMN	TAV. 41 DATA: OTTOBRE 88

TAVOLA 41

Rif.	Dis No Part No	Q.ty	DENOMINAZIONE	DESCRIPTION
1	**119023**	1	Volante guida completo Dopo esaur vale n. **130912**	Steering wheel complete After exhaustion use no. **130912**
1	**130912**	1	Volante guida completo Dopo esaur. vale n. **136549**	Steering wheel complete After exhaustion use no. **136549**
2	**101071**	1	Contenitore e clacson Dopo esaur. vale n. **130899**	Horn button and retainer After exhaustion use no. **130899**
3	**111189**	6	Vite	Screw
4	**108413**	1	Albero superiore comando sterzo	Upper steering shaft
5	**112572**	1	Giunto cardanico	Universal joint
6	**112573**	2	Spina conica	Pin
7	**112571**	2	Distanziale	Spacer
8	**12574221**	2	Dado	Nut
9	**10519401**	2	Rondella	Washer
10	**101106**	1	Chiavetta	Key
11	**106611**	1	Supporto piantone guida e antifurto	Mounting, steering column and anti-theft device
12	**127279**	1	Antifurto No per **USA - SA -J** - Fino vett. n **76626**	Anti-theft device Not for **US - SA - J** - Until car no. **76626**
12	**127298**	1	Antifurto Per **USA - SA - J**	Anti-theft device - For **US - SA - J**
12	**127298**	1	Antifurto - Dalla vett n **76627**	Anti-theft device - From car no **76627**
13	**106615**	1	Vite	Screw
14	**101104**	2	Cuscinetto	Bearing
15	**11067376**	1	Anello seeger	Seeger ring
16	**11060576**	1	Anello seeger	Seeger ring
17	**107490**	1	Rondella di rasamento spess. mm 0,2 Di eventuale montaggio	Shim, thickness 0,2 mm Possible fitting
-	**107489**	1	Idem spess. mm. 0,3 Di eventuale montaggio	Ditto, thickness 0.3 mm. Possible fitting
-	**107488**	1	Idem spess. mm 0,4 Di eventuale montaggio	Ditto, thickness 0,4 mm Possible fitting
-	**101101**	1	Idem spess. mm. 0,5 Di eventuale montaggio	Ditto, thickness 0,5 mm Possible fitting
18	**106610**	2	Ghiera	Ring nut
19	**10519621**	4	Rondella	Washer
20	**120429**	1	Cannotto porta commutatori	Main swith housing
21	**10902221**	1	Vite	Screw
22	**12639701**	1	Distanziale	Spacer
23	**12601271**	1	Rondella	Washer
24	**10389901**	2	Vite	Screw

Rif	Dis No Part No	Q ty	DENOMINAZIONE	DESCRIPTION
25	**12544171**	2	Rondella	Washer
26	**117379**	1	Tubo guida	Guide tube
27	**106870**	1	Dado registro	Nut
28	**10979421**	1	Vite	Screw
29	**108737**	1	Albero inferiore comando sterzo	Lower steering shaft
30	**61838400**	1	Deviosgancio	Mainswitch
31	**103343**	1	Giunto cardanico	Universal joint
32	**105032**	1	Assieme parti di fissaggio giunto	Fixing items for joint
33	**103755**	1	Fascetta	Clamp
34	**10902121**	2	Vite	Screw
35	**15896211**	2	Dado	Nut
36	**106850**	2	Rondella	Washer
37	**16043221**	2	Vite	Screw
38	**16100811**	2	Dado	Nut
39	**106852**	2	Rondella	Washer
40	**106425**	2	Piastrina	Plate
41	**112466**	1	Passafilo	Guiding bush
42	**103292**	1	Flangia inferiore	Lower flange
43	**10902321**	2	Vite	Screw
44	**106850**	2	Rondella	Washer
45	**10519401**	2	Rondella	Washer
46	**123683**	1	Flangia superiore	Upper flange
47	**103297**	1	Sfera	Ball
48	**103370**	1	Boccola	Bush
49	**123682**	1	Supporto articolazione sferica	Mounting for joint
50	**12643701**	2	Rondella	Washer
51	**12574211**	2	Dado	Nut
52	**103549**	2	Tampone	Anti-vibration rubber
53	**103550**	2	Boccola	Bush
54	**123905**	1	Estensione del pignone scatola guida	Pinion extension
55	**125518**	1	Vite	Screw
56	**125519**	1	Dado	Nut
57	**12601271**	2	Rondella	Washer
58	**103576**	2	Bullone	
59	**16104421**	2	Dado	Nut
60	**100285**	1	Cappuccio Solo per **USA - SA - J** - Dalla vett n. **76627**	Cap For **US - SA - J** and from car no. **76627**
61	**136507**	1	Ghiera per volante	Ring for steering wheel

USA. SA. J. CDN. A87

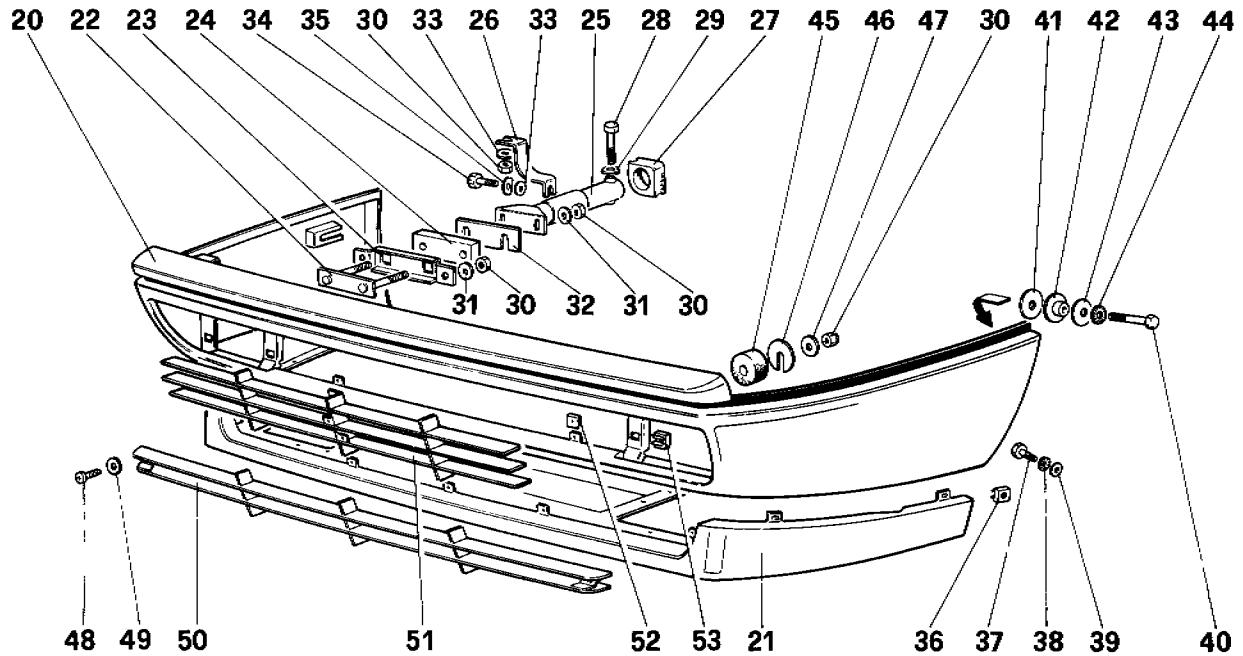

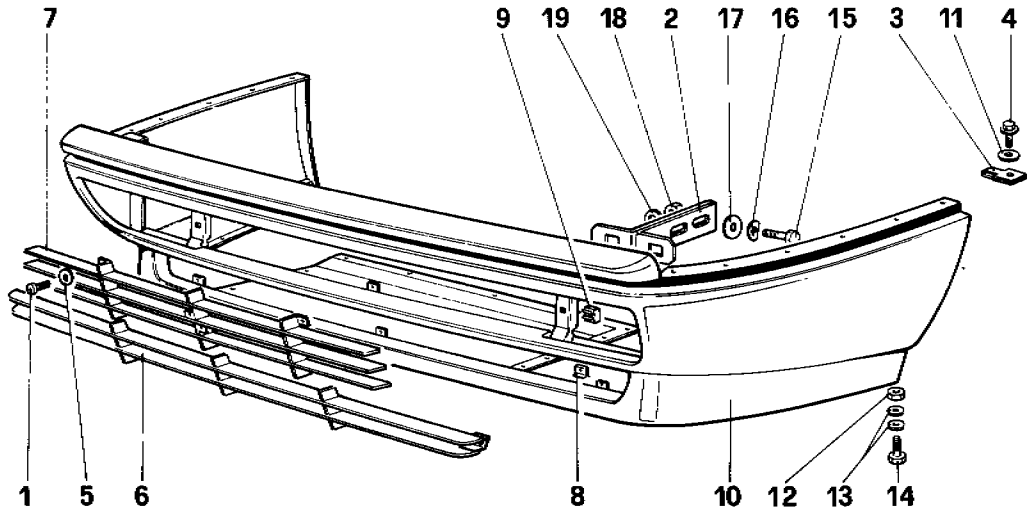

non vale
not for USA.SA.J.CDN.A87

54102

328 / 328 GTB / GTS

PARAURTI ANTERIORI

FRONT BUMPERS

TAV. 102

DATA: OTTOBRE 88

TAVOLA 102

Rif	Dis No Part No.	Q.ty	DENOMINAZIONE	DESCRIPTION
1	**15788178**	8	Vite	Screw
2	**61741500**	2	Staffa	Bracket
3	**61848800**	12	Molletta	Clip
4	**15926101**	12	Vite	Screw
5	**10519306**	8	Rondella	Washer
6	**61797300**	1	Griglia inferiore Fino vett. n. **64761**	Lower grill Until car no. **64761**
-	**61938100**	1	Griglia inferiore Dalla vett. **64763**	Lower grill From car no. **64763**
7	**61736800**	1	Griglia	Grill
8	**60696300**	8	Molletta	Clip
9	**60659100**	4	Dado in gabbia	Nut
10	**61741700**	1	Sottoscocca Fino vett. **64761**	Lower panel Until car no. **64761**
-	**61947100**	1	Sottoscocca Dalla vett. n. **64763** a **68461**	Lower panel From car n. **64763** to **68461**
-	**61976600**	1	Sottoscocca Dalla vett **68463**	Lower panel From car no **68463**
11	**12640608**	12	Rondella	Washer
12	**15896211**	10	Dado	Nut
13	**12643701**	20	Rondella	Washer
14	**10902221**	10	Vite	Screw
15	**16043421**	4	Vite	Screw
16	**106852**	4	Rondella elastica	Washer
17	**12642001**	4	Rondella	Washer
18	**16104111**	4	Dado	Nut
19	**12646201**	4	Rondella	Washer
20	**61747400**	1	Sottoscocca Fino vett n **64761** - No per **CDN**	Lower panel Until car no. **64761** - Not for **CDN**
-	**61946700**	1	Sottoscocca Dalla vett. n. **64763** - No per **CDN**	Lower panel From car no. **64763** - Not for **CDN**
-	**61953300**	1	Sottoscocca - **CDN**	Lower panel - **CDN**
21	**41777900**	1	Spoyler - Fino vett. n. **64761**	Spoyler - Until car no. **64761**
-	**61946800**	1	Spoyler - Dalla vett. n. **64763** a **68461**	Spoyler - From car no. **64763** - **68461**
-	**61975800**	1	Spoyler - Dalla vett. n. **68463**	Spoyler - From car no. **68463**
22	**61736500**	2	Staffa	Bracket

Rif.	Dis. No. Part No	Q.ty	DENOMINAZIONE	DESCRIPTION
23	**61747600**	2	Staffa	Bracket
24	**61919200**	2	Tampone - No per **CDN**	Plug - Not for **CDN**
25	**61736700**	2	Staffa	Bracket
26	**60801400**	2	Staffa	Bracket
27	**61262200**	2	Tampone	Plug
28	**60777400**	2	Vite	Screw
29	**103024**	2	Rondella elastica	Washer
30	**12574511**	12	Dado	Nut
31	**12638601**	8	Rondella	Washer
32	**61919300**	6	Distanziale	Spacer
33	**12646801**	4	Rondella	Washer
34	**15970521**	2	Vite	Screw
35	**10571871**	2	Rondella	Washer
36	**60758600**	4	Dado in gabbia	Nut
37	**10902121**	6	Vite	Screw
38	**10615471**	6	Rondella	Washer
39	**12646601**	6	Rondella	Washer
40	**16043821**	2	Vite	Screw
41	**61802800**	-	Distanziale	Spacer
42	**61693400**	2	Boccola - Fino esaurimento	Bushing - Until exaustion
-	**62428800**	2	Boccola - Dopo esaurimento **61693400**	Bushing - After exhaustion **61693400**
43	**12646201**	2	Rondella	Washer
44	**10615670**	2	Rondella	Washer
45	**61747800**	2	Tampone	Plug
46	**61747700**	6	Distanziale	Spacer
47	**12644301**	2	Rondella	Washer
48	**15688178**	8	Vite	Screw
49	**10519306**	8	Rondella	Washer
50	**61797300**	1	Griglia inferiore Fino vett. n. **64761**	Lower grill Until car no **64761**
-	**61938100**	1	Grigla inferiore Dalla vett. n. **64763**	Lower grill From car no. **64763**
51	**61736800**	1	Griglia	Grill
52	**60696300**	8	Molletta	Clip
53	**60659100**	4	Dado in gabbia	Nut

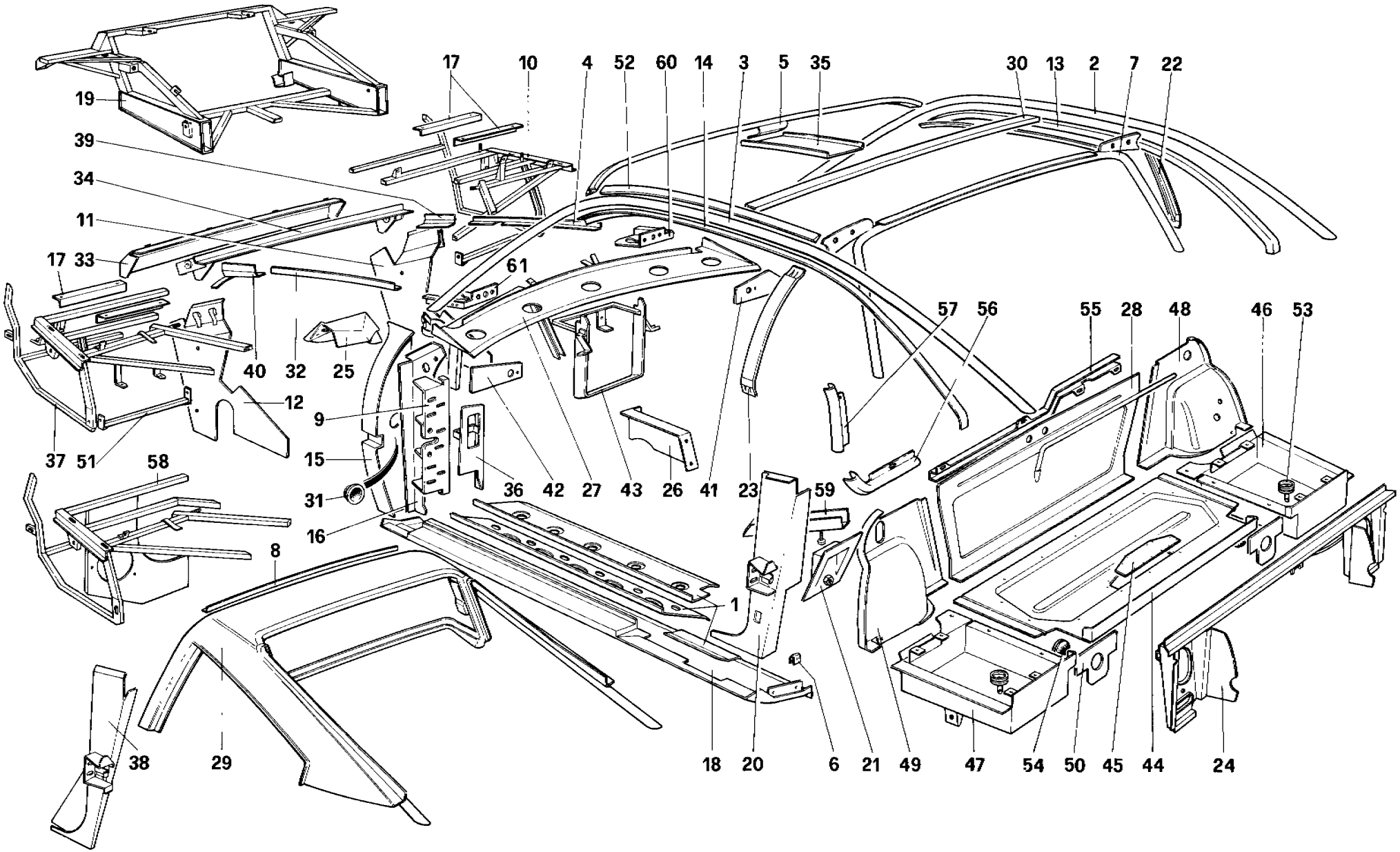

51536

328 / 328 GTB / GTS

SCOCCA ELEMENTI INTERNI (Per USA - SA - J)

BODY SHELL - INNER ELEMENTS (For US - SA - J)

TAV. 107

DATA: OTTOBRE 88

TAVOLA 107

Rif	Dis No / Part No	Q ty	DENOMINAZIONE	DESCRIPTION
1	**60303203**	1	Rivestimento sottoporta Dx **GTB**	Panel, R H. door sill **GTB**
-	**60303302**	1	Rivestimento sottoporta Sx. **GTB**	Panel, L H. door sill **GTB**
-	**60419504**	1	Rivestimento sottoporta Dx **GTS**	Panel, R H. door sill **GTS**
-	**60919603**	1	Rivestimento sottoporta Sx. **GTS**	Panel. L.H. door sill **GTS**
2	**61010000**	1	Longherina Dx **GTB**	R H. rail **GTB**
3	**61010100**	1	Longherina Sx **GTB**	L H. rail **GTB**
4	**60350808**	1	Rinforzo Dx. vano ant	R H. stiffening front bonnet
5	**60371309**	1	Centina ant padiglione **GTB**	Front rib roof **GTB**
6	**60361805**	4	Molletta	Clip
7	**60296001**	1	Centina post. padiglione	Rear rib for roof
8	**61885400**	1	Angolare **GTS** - No per **SA - J**	Angle **GTS** - Not for **SA - J**
9	**60285202**	2	Montante fiss. cerniere	Post fixing hinge
10	**61743400**	1	Telaio ant. Dx	R H. front frame
11	**61775900**	1	Paratia Dx. radiatore	R H. shiled panel radiator
12	**61776000**	1	Paratia Sx. radiatore	L.H. shiled panle radiator
13	**60260106**	1	Lamiera longherina Dx. **GTB**	Sheet R H rail **GTB**
			Fino vett **69367**	Until car **68367**
-	**62349900**	1	Longherina ant Dx. **GTB**	Front R H rail **GTB**
			Dalla vett **69369**	From car **69369**
-	**62350100**	1	Longherina post. Dx **GTB**	Rear R.H rail **GTB**
			Dalla vett **69369**	From car **69369**
14	**60260007**	1	Lamiera longherina Sx **GTB**	Sheet L H. rail **GTB**
			Fino vett. **69367**	Until car **69367**
-	**62350000**	1	Longherina ant. Sx **GTB**	Front L.H rail **GTB**
			Dalla vett **69369**	From car **69369**
-	**62350200**	1	Longherina post. Sx **GTB**	Rear L.H rail **GTB**
			Dalla vett **69369**	From car **69369**
15	**60252400**	1	Montante cerniera porta Dx.	Hinge post. R H. door
-	**60252509**	1	Montante cerniera porta Sx	Hinge post L H. door
16	**61009800**	1	**(V)** Riporto montante Dx	**(V)** Sheet for R.H pillar
-	**61009900**	1	**(V)** Riporto montante Sx	**(V)** Sheet for L.H pillar
-	**60397106**	1	**(N)** Riporto montante Dx	**(N)** Sheet for R H pillar
-	**60397205**	1	**(N)** Riporto monante Sx.	**(N)** Sheet for L.H pillar
17	**60652200**	4	Staffa fiss. supporto fari	Bracker for headlamps
18	**60003803**	1	Rivestimento sottoporta esterno Dx	Outer panel R.H door sill
-	**60003902**	1	Rivestimento sottoporta esterno Sx	Outer panel L H door sill
19	**129904**	1	Traliccio anteriore	Front frame
20	**60295201**	1	Fianchetto Dx. **GTB**	R H panel **GTB**
-	**60295300**	1	Fianchetto Sx. **GTB**	L H panel **GTB**
21	**60347705**	2	Supporto arrotolatore	Support
22	**60260403**	1	Montante Dx completo **GTB**	R H post complete **GTB**
			Fino vett **69367**	Until car **69367**
-	**62350300**	1	Montante Sx completo **GTB**	L H post complete **GTB**
			Dalla vett. **69369**	From car **69369**
23	**60260502**	1	Montante Sx completo **GTB**	L.H post complete **GTB**
			Fino vett **69367**	Until car **69367**
-	**62350400**	1	Montante Sx completo **GTB**	L H post complete **GTB**
			Dalla vett **69369**	From car **69369**
24	**61805700**	1	Telaio post.	Rear frame
25	**61851800**	1	Supporto tergi	Bracket for windhshield wiper motor
26	**60106903**	1	**(V)** Sostegno appoggiapiedi	**(V)** Support

Rif.	Dis No / Part No	Q ty	DENOMINAZIONE	DESCRIPTION
-	**62491900**	1	**(N)** Sostegno appoggiapiedi	**(N)** Support
27	**61862500**	1	**(V)** Rinforzo sottoparabrezza	**(V)** Stiffening under wind shield
			Completo di particolari **60 - 61**	With parts **60 -61**
-	**62495600**	1	**(N)** Rinforzo sottoparabrezza	**(N)** Stiffening under wind shiled
			Completo di particolari **60 - 61**	With parts **60 -61**
28	**61805800**	1	Paratia baule-motore	Bulkhead
29	**61128800**	1	Padiglione completo **GTS**	Roff assembly **GTS**
30	**60371705**	2	Centina centrale **GTB**	Central rib **GTB**
31	**60284304**	1	Tappo	Plug
32	**60350907**	1	Rinforzo Sx vano ant.	L H. stiffening front bonnet
33	**61772600**	2	Paratia superiore radiatore	Shield panel radiator
34	**61898200**	1	Supporto cerniere cofano ant	Support
35	**60371002**	1	Centina longitudinale **GTB**	Stiffening for front rib **GTB**
36	**60640200**	1	Supporto maniglia **GTS**	Support **GTS**
37	**61743500**	1	Telaio ant Sx.	L H. front frame
38	**60432002**	1	Fianchetto Dx. **GTS**	R H panel **GTS**
-	**60432101**	1	Fianchetto Sx **GTS**	L H. panel **GTS**
39	**61854600**	1	Angolare Dx.	R H. stiffening
40	**61854700**	1	Angolare Sx.	L H stiffening
41	**61850300**	1	Riporto Dx sottoparabrezza	R H. plate under windshield
42	**60259306**	1	Riporto Sx sottoparabrezza	L H. plate under windshiled
43	**61793300**	1	Supporto	Support
44	**61828600**	1	Lamiera fondo baule	Bottom panel for luggage comp
45	**60810000**	1	Coperchio	Cover
46	**61806200**	1	Fondo baule Dx.	R H. side bottom for luggage comp.
47	**61806300**	1	Fondo baule Sx.	L H side bottom for luggage comp
48	**61807000**	1	Riporto passaruota Dx	R H. sheet
			Fino vett **66799**	Until car **66799**
-	**61991800**	1	Riporto passaruota Dx.	R.H sheet
			Dalla vett. **66801**	From car **66801**
49	**61807100**	1	Riporto passaruota Sx.	L.H sheet
			Fino vett **66799**	Until car **66799**
-	**61991900**	1	Riporto passaruota Sx.	L.H sheet
			Dalla vett. **66801**	From car **66801**
50	**61806900**	2	Lamierino	Sheet
51	**61746100**	2	Traversino	Tubular reinforcement
52	**60371606**	2	Rinforzo **GTB**	Reinforcement **GTB**
53	**60731300**	2	Tappo fondo baule	Plug
54	**14507187**	2	Tappo	Plug
55	**61950900**	1	Protezione per cavi - No per **SA**	Protection - Not for **SA**
56	**61951000**	1	Protezione per cavi - No per **SA**	Protection - Not for **SA**
57	**61951100**	1	Protezione per cavi - No per **SA**	Protection - Not for **SA**
58	**62440600**	1	**(V)** Telaio ant Sx. - Dalla vett **76081**	**(V)** L H. front crame - From car **76081**
-	**62507800**	1	**(N)** Telaio ant Sx.	**(N)** L H front frame
59	**61842500**	1	Protezione cavo motore avviamento	Protection
60	**61097700**	1	Staffa per serratura Dx.	R H bracket
61	**61097800**	1	Staffa per serratura Sx.	L.H bracket
	60370905	1	**Assieme intelaiatura padiglione GTB**	**Roof frame assembly GTB**
			Fino vett **66367**	Until car **69367**
	62354000	1	**Assieme intelaiatura padiglione GTB**	**Roof frame assembly GTB**
			Dalla vett. **69369**	From car **69369**

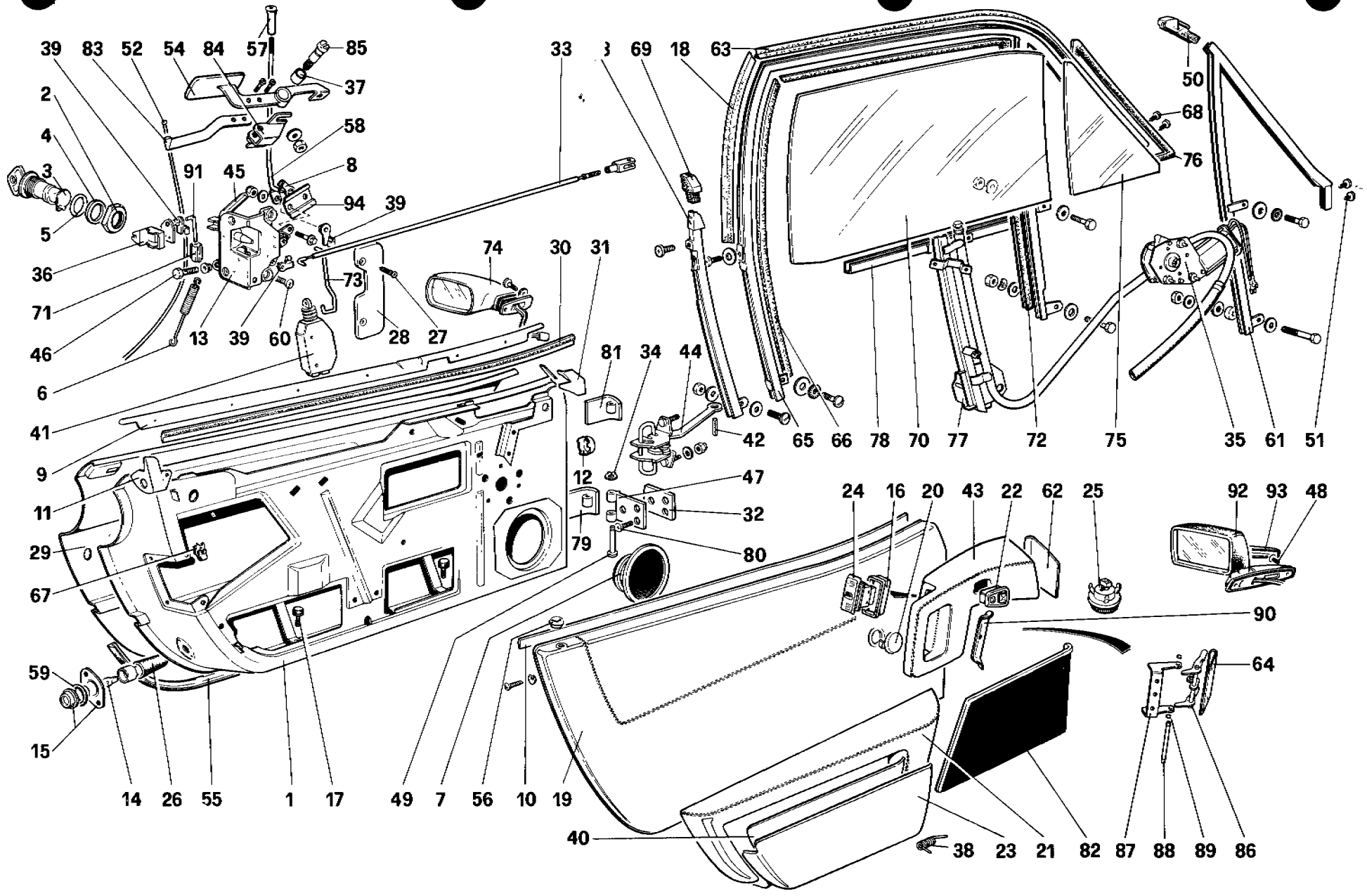

53532

328 / 328 GTB / GTS

PORTE - Fino vett. 71595

DOORS - Until car 71595

TAV. 114

DATA: OTTOBRE 88

TAVOLA 114

Rif.	Dis No. Part No.	Q ty	DENOMINAZIONE	DESCRIPTION
	62312200	1	**Dispositivo alzacristallo Dx. con motore**	**R.H. window lifting guide with motor**
	62312300	1	**Dispositivo alzacristallo Sx. con motore**	**L.H. window lifting guide with motor**
1	**62303000***	1	Porta Dx. **GTB - GS**	R H. door **GTB - L.H.D.**
-	**62303100***	1	Porta Sx. **GTB - GS** No per	L.H. door **GTB - L.H.D.** Not for
-	**62326500***	1	Porta Dx **GTS - GS** **USA - SA**	R H. door **GTS - L.H.D.** **US - SA**
-	**62326600***	1	Porta Sx **GTS - GS**	L.H. door **GTS - L.H.D.**
-	**61809800***	1	Porta Dx. **GTB**	R.H. door **GTB**
-	**61809900***	1	Porta Sx **GTB** **USA -**	L.H. door **GTB** **US -**
-	**61814200***	1	Porta Dx. **GTS** **SA**	R.H. door **GTS** **SA**
-	**61814300***	1	Porta Sx. **GTS**	L.H door **GTS**
-	**61857100***	1	Porta Dx. **GTB**	R.H door **GTB**
-	**61857200***	1	Porta Sx. **GTB** **GD**	L.H. door **GTB** **R.H.D**
-	**61873400***	1	Porta Dx. **GTS** No per **AUS**	R.H door **GTS** Not for **AUS**
-	**61873500***	1	Porta Sx. **GTS**	L.H. door **GTS**
-	**61967000***	1	Porta Dx. **GTB**	R.H door **GTB**
-	**61967100***	1	Porta Sx **GTB** **AUS**	L.H. door **GTB** **AUS**
-	**61967400***	1	Porta Dx. **GTS**	R H. door **GTS**
-	**61967500***	1	Porta Sx. **GTS**	L.H. door **GTS**
2	**20063202**	2	Ghiera	Ring nut
3	**50371608**	1+1	Blocchetto serratura Dx. e Sx.	Block, R.H and L.H. door lock
4	**20035804**	2	Distanziale	Spacer
5	**20181103**	2	Guarnizione	Gasket
6	**60046000**	2	Molla richiamo maniglia	Return spring handle
7	**61835200**	2	Altoparlante	Loud speaker
8	**60813500**	2	Molletta	Clip
9	**61861700**	1	Modanatura Dx.	R.H. moulding
-	**61861800**	1	Modanatura Sx.	L.H. moulding
10	**61811100**	2	Guarnizione interna	Inner gasket
11	**60269206**	1	Modanatura post. Dx. **GTB**	Rear R.H moulding **GTB**
-	**60269305**	1	Modanatura post. Sx **GTB**	Rear L H. moulding **GTB**
-	**60601900**	1	Modanatura post. Dx. **GTS**	Rear R H moulding **GTS**
-	**60602000**	1	Modanatura post Sx **GTS**	Rear L H. moulding **GTS**
12	**40127409**	3	Tappo	Plug
13	**20170809**	1	Serratura Dx.	R.H lock
-	**20170908**	1	Serratura Sx.	L.H. lock
14	**101525**	2	Lampada	Lamp
15	**60291200**	2	Fanale porta aperta	Open-door marker light
16	**61896600**	3	Mostrina interruttori	Switchs frame
17	**62302700**	4	Tappo fine corsa	PLug
18	**60278405**	2	Guarnizione **GTB**	Gasker **GTB**
19	**62304500**	1	Pannello rivestito Dx. Fino vett. **64383**	R H. inner panel + covering Until car **64383**
-	**62308600**	1	Rivestimento	R.H. covering
-	**62304700**	1	Pannello rivestito Sx. Fino vett **64383**	L.H. inner panel + covering Until car **64383**
-	**62308700**	1	Rivestimento	L.H. covering
-	**61964700**	1	Pannello rivestito Dx. Dalla vett **64385**	R.H inner panel + covering From car **64385**
-	**61964800**	1	Pannello rivestito Sx. Dalla vett. **64385**	L.H. inner panel + covering From car **64385**
20	**62305700**	2	Tappo	Plug
21	**62303800**	1	Appoggiabraccia Dx. rivestito Fino vett. **64383**	R.H armrest + covering Until car **64383**

Rif	Dis. No. Part No	Q ty	DENOMINAZIONE	DESCRIPTION
-	**62303900**	1	Appoggiabraccia Sx. rivestito Fino vett. **64383**	L.H armrest + covering Until car **64383**
-	**61964500**	1	Appoggiabraccia Dx. rivestito Dalla vett. **64385**	R.H. armrest + covering From car **64385**
-	**61964600**	1	Appoggiabraccia Sx rivestito Dalla vett. **64385**	L.H. armrest + covering From car **64385**
22	**61803100**	1	Interruttore specchio	Outside mirror swithc
23	**62304000**	1	Tasca Dx. rivestita	R.H. pochet with covering
-	**62310900**	1	Rivestimento	Covering for R.H. pocket
-	**62304100**	1	Tasca Sx. rivestita	L.H. pocket with covering
-	**62311000**	1	Rivestimetno	Covering for L.H. pocket
24	**126817**	-	Interruttore alzacristallo Dx.	R.H. window control swithc
-	**126818**	-	Interruttore alzacristallo Sx.	L.H window control swithc
25	**61804700**	2	Plafoniera	Light
26	**60101200**	2	Protezione fanale porta	Protection for door marker light
27	**13296915**	4	Vite	Screw
28	**60304805**	1	Modanatura serratura Dx.	Moulding for R.H. block
-	**60304904**	1	Modanatura serratura Sx.	Moulding for L.H block
29	**62306300**	1	Rivestimento Dx	R.H. covering
-	**62306400**	1	Rivestimento Sx	L H. covering
30	**60827500**	1	Guarnizione esterna Dx.	Outside gasket R.H.
-	**60827600**	1	Guarnizione esterna Sx.	Outside gasket L H.
31	**60269008**	1	Modanatura ant. Dx. **GTB**	Front R.H moulding **GTB**
-	**60602100**	1	Modanatura ant. Dx. **GTS**	Front R.H. moulding **GTS**
-	**60269107**	1	Modanatura ant. Sx **GTB**	Front L.H moulding **GTB**
-	**60602200**	1	Modanatura ant. Sx. **GTS**	Front L H. moulding **GTS**
32	**60269404**	4	Piastra fiss cerniera fissa	Plate for fixed hinge
33	**61841300**	2	Cavo maniglia interna	Cable for inside door handle
34	**11065775**	2	Seeger	Seeger
35	**62312400**	1	Motorino alzacristallo Dx (= **62302100**)	R.H. window motor (= **62302100**)
-	**62312500**	1	Motorino alzacristallo Sx. (= **62302200**)	L.H. window motor (=**62302200**)
36	**60606500**	1	Blocchetto Dx	R H. block
-	**60606600**	1	Blocchetto Sx	L.H. block
37	**61956100**	2	Bussola perno rotazione maniglia	Bush
38	**62311700**	2	Molla ant Dx e post Sx.	Spring
-	**62311800**	2	Molla ant. Sx. e post. Dx.	Spring
39	**40063208**	8	Molletta asta sicurezza inf.	Clip for lower safety rod
40	**62304400**	1	Interno tasca rivestito Dx.	R H. covered interior for pocket
-	**62304500**	1	Interno tasca rivestito Sx.	L.H. covered interior for pocket
41	**61329400**	1	Dispositivo blocca porte Dx. Fino vett. **67997**	R.H. door locking device Until car **67997**
-	**61329500**	1	Dispositivo blocca porte Sx. Fino vett **67997**	L.H. door locking device Until car **67997**
-	**61811300**	2	Dispositivo bloccaporte Dalla vett. **67999** - Fino esaurimento	Door locking device For car **67999** - Until exhaustion
-	**62437700**	2	Bloccaporte - Dopo esaurimento **61811300**	Door locking - After exhaustion **61813300**
42	**60730200**	2	Spina	Pin
43	**62304900**	1	Maniglia Dx. rivestita **GS**	R.H. handle with covering **L.H.D.**
-	**62305000**	1	Maniglia Sx rivestita **GS**	L.H. handle with covering **L.H.D.**
-	**61920600**	1	Maniglia Dx. rivestita **GD**	R.H. handle with covering **R.H.D.**
-	**61920700**	1	Maniglia Sx rivestita **GD**	L.H. handle with covering **R.H.D.**

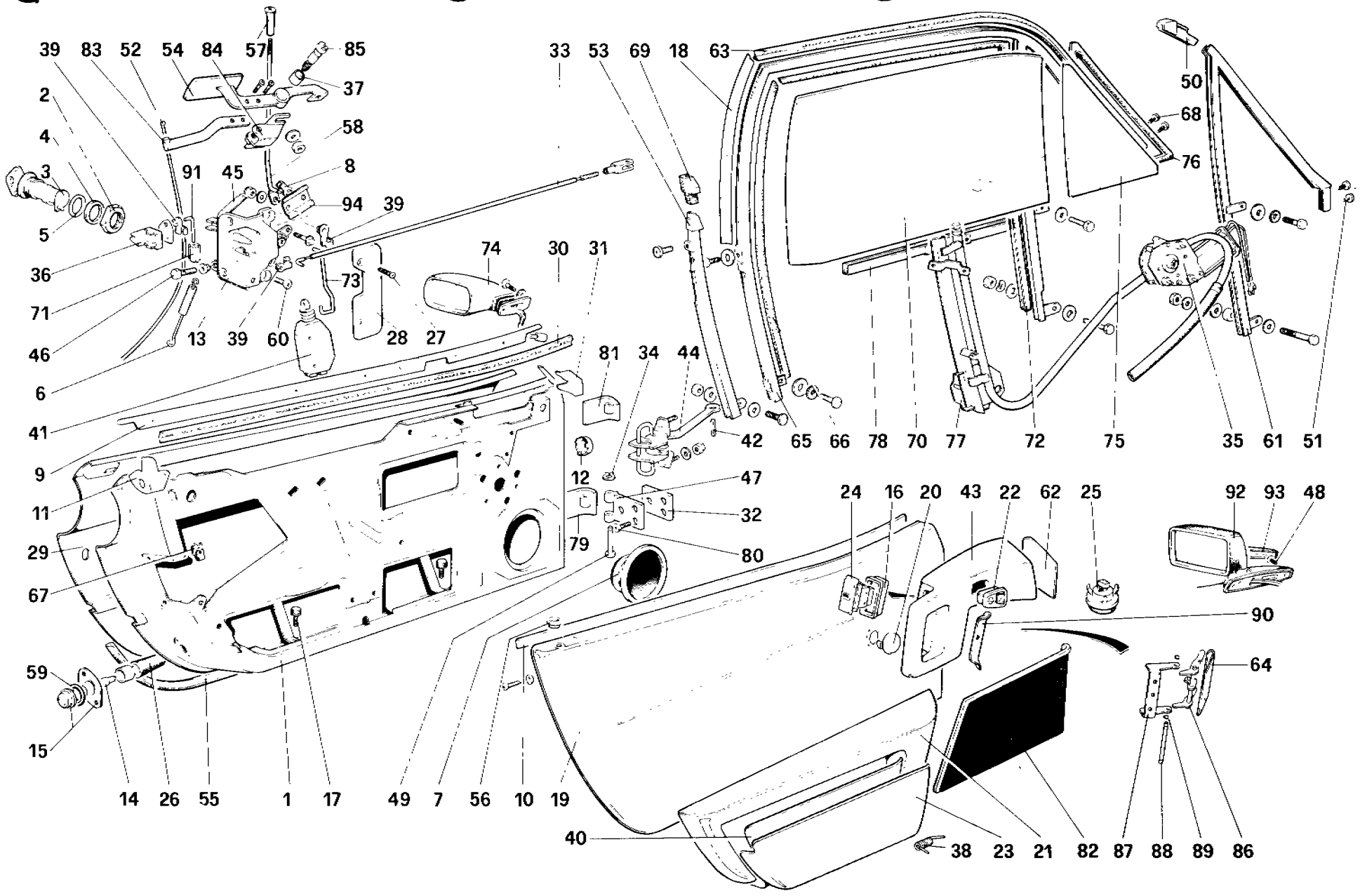

53532

328 / 328 GTB / GTS	*PORTE - Fino vett. 71595* *DOORS - Until car 71595*	**TAV. 114 / A** DATA: OTTOBRE 88

TAVOLA 114/A

Rif	Dis No. Part No	Q ty	DENOMINAZIONE	DESCRIPTION
44	61260800	2	Tirante arresto porta	Tie rod
45	60566200	2	Guarnizione serratura	Gasket
46	60088705	2	Vite fissaggio cavo	Screw
47	60251204	4	Cerniera fissa	Fixed hinge
48	13297611	6	Vite - Per **USA - J - SA**	Screw - For **US - J - SA**
49	20074100	4	Perno cerniera	Pin for hinge
50	60265808	1	Terminale superiore Dx. **GTS**	Upper R.H. terminal **GTS**
-	60265907	1	Terminale superiore Sx. **GTS**	Upper L H. terminal **GTS**
51	60815200	4	Vite **GTS**	Screw **GTS**
52	61822400	2	Cavo maniglia apri porta	Cable for door handle
53	60292208	1	Telaino post. cristallo Dx **GTS**	Rear glass frame, R.H **GTS**
-	60292307	1	Telaino post. cristallo Sx. **GTS**	Rear glass frame, L.H. **GTS**
54	61955800	1	Maniglia esterna Dx.	R.H. outside handle
-	61955900	1	Maniglia esterna Sx	L.H otuside handle
55	60159605	2	Guarnizione inferiore	Under gasket
56	40162307	2	Boccola asta di sicurezza	Bushing for safety rod
57	20170403	2	Pomello asta di sicurezza	Knob for safety rod
58	61920200	1	Asta sicurezza superiore Dx	Upper safety rod. R H.
-	61923000	1	Asta sicurezza superiore Sx.	Upper safety rod. L.H.
59	60591000	2	Guarnizione	Gasket
60	20298303	8	Vite	Screw
61	60292000	1	Telaino ant. cristallo Dx. **GTS**	Front frame for R.H. glass **GTS**
-	60292109	1	Telaino ant. cristallo Sx. **GTS**	Front frame for L H. glass **GTS**
62	62305100	1	Modanatura rivestita Dx.	R.H. covered panel
-	62305200	1	Modanatura rivestita Sx.	L.H. covered panel
63	60278504	2	Guarnizione **GTB**	Gasket **GTB**
-	60343100	2	Guarnizione **GTS**	Gasket **GTS**
64	61841100	1	Maniglia apriporta interna Dx.	Inside door handle R H.
-	61841200	1	Maniglia apriporta interna Sx	Inside door handle L.H.
65	61443500	1	Telaino cristallo Dx **GTB**	R.H glass frame **GTB**
-	61443600	1	Telaino cristallo Sx. **GTB**	L.H glass frame **GTB**
66	60302205	2	Canalina scorrivetro post. **GTB**	Rear channel for glass **GTB**
-	60343308	2	Canalina scorrivetro post **GTS**	Rear channel for glass **GTS**
67	20037008	8	Molletta	Clip
68	20286704	4	Vite **GTB**	Screw **GTB**
69	60266004	1	Terminale Dx. **GTS**	R H terminal **GTS**
-	60266103	1	Terminale Sx. **GTS**	L H terminal **GTS**
70	60263803	1	Cristallo Dx. **GTB**	R.H mobile glass **GTB**
-	60263902	1	Cristallo Sx. **GTB**	L H mobile glass, **GTB**
-	60162409	1	Cristallo Dx. **GTS**	R.H. mobile glass **GTS**
-	60162508	1	Cristallo Sx. **GTS**	L H. mobile glass, **GTS**
71	40133902	1	Terminale per asta	Terminal for rod
72	60302106	2	Canalina scorrivetro ant. **GTB**	Front channel for glass **GTB**
-	60302205	2	Canalina scorrivetro ant **GTS**	Front channel for glass **GTS**
73	61328600		Asta di sicurezza inf. Dx. Fino vett. **67997**	Lower safety rod R H Until car **67997**
-	61328500	1	Asta di sicurezza inf Sx Fino vett **67997**	Lower safety rod, L H. Until car **67997**
-	61973600	1	Asta di sicurezza inf Dx Dalla vett. **67999**	Lower safety rod. R.H. From car **67999**

Rif.	Dis No Part No	Q.ty	DENOMINAZIONE	DESCRIPTION
-	61973500	1	Asta di sicurezza inf. Sx Dalla vett. **67999**	Lower safety rod. L.H. From car **67999**
74	61021900	1	Retrovisore Dx - No per **USA - GD - J - SA**	R.H. rear mirror - Not for **US - RHD - J - SA**
-	61021800	1	Retrovisore Sx - No per **USA - GD - J - SA**	L H. rear mirror - Not for **US - RHD - J - SA**
-	61172800	1	Retrovisore Dx. **GD** - No per **AUS**	R.H. rear mirror **R.H.D.** - Not for **AUS**
-	61172700	1	Retrovisore Sx **GD** - No per **AUS**	L H. rear mirror **R.H.D.** - Not for **AUS**
-	61990200	1	Retrovisore Sx. - **AUS**	L.H. rear mirror - **AUS**
-	60812800	1	Retrovisore Dx - **AUS**	R.H rear mirror - **AUS**
75	60264405	1	Cristallo fisso Dx **GTB**	R.H. fixed glass **GTB**
-	60264504	1	Cristallo fisso Sx. **GTB**	L.H. fixed glass **GTB**
-	62344400	1	Cristallo fisso Dx **GTS**	R H. fixed glass **GTS**
-	62344500	1	Cristallo fisso Sx. **GTS**	L.H. fixed glass **GTS**
76	60322500	2	Guarnizione cristallo fisso **GTB**	Weatherstrip for fixed glass **GTB**
-	60519100	2	Guarnizione cristallo fisso **GTS**	Weatherstrip for fixed glass **GTS**
77	62312600	1	Dispositivo alzacristallo Dx	R.H window lifting guide
-	62312700	1	Dispositivo alzacristallo Sx.	L.H. window lifting guide
78	62306100	1	Base cristallo Dx. Fino vett **70935**	Base for R.H. glass Until car **70935**
-	62306200	1	Base cristallo Sx. Fino vett **70935**	Base for L.H. glass Until car **70935**
-	61909700	1	Base cristallo Dx. Da vett **70937**	Base for R.H. glass From car **70937**
-	61909800	1	Base cristallo Sx. Da vett **70937**	Base for L H. glass From car **70937**
79	50031608	2	Cerniera mobile inferiore	Lower mobile hinge
80	50206408	12	Vite	Screw
81	60265402	1	Cerniera mobile superiore Dx	Upper mobile hinge R.H.
-	60265501	1	Cerniera mobile superiore Sx	Upper mobile hinge L.H.
82	62308800	1	Rivestimento inferiore pannello Dx.	R.H. panel, lower covering
-	62308900	1	Rivestimento inferiore pannello Sx	L.H. panel, lower covering
83	62313400	1	Leva comando serratura Dx	R.H. lock control lever
-	62313500	1	Leva comando serratura Sx	L.H lock control lever
84	62313600	1	Supporto maniglia Dx.	Support for R.H. handle
-	32316000	1	Supporto maniglia Sx.	Support for L.H handle
85	61956000	2	Perno rotazione maniglia	Hinge pin for handle
86	62314100	1	Leveraggio maniglia Dx.	R.H. handle lever
-	62314200	1	Leveraggio maniglia Sx.	L.H handle lever
87	62313800	2	Supporto leveraggio	Support
88	62314300	2	Perno fulcraggio maniglia	Hinge pin for interior handle
89	11087276	4	Seeger	Seeger elastic ring
90	62315200	1	Protezione sottomaniglia Dx	R.H. protection
-	62315300	1	Protezione sottomaniglia Sx.	L.H. protection
91	60709000	2	Tirante per serratura	Tie rod
92	61095600	1	Retrovisore Dx. - Per **USA - J - SA**	R.H rear mirror - For **US - J - SA**
-	60812600	1	Retrovisore Sx. - Per **USA - J - SA**	L.H. rear mirror - For **US - J - SA**
93	60991600	2	Coperchio sede viti - Per **USA - J - SA**	Cover - For **US - J - SA**
94	62359000	2	Levetta per dispositivo blocca porta N. **61811300**	Lever for door lockin device P.N. **61811300**
			* Con particolari 27 - 79 - 81	* With items 29 - 79 - 81

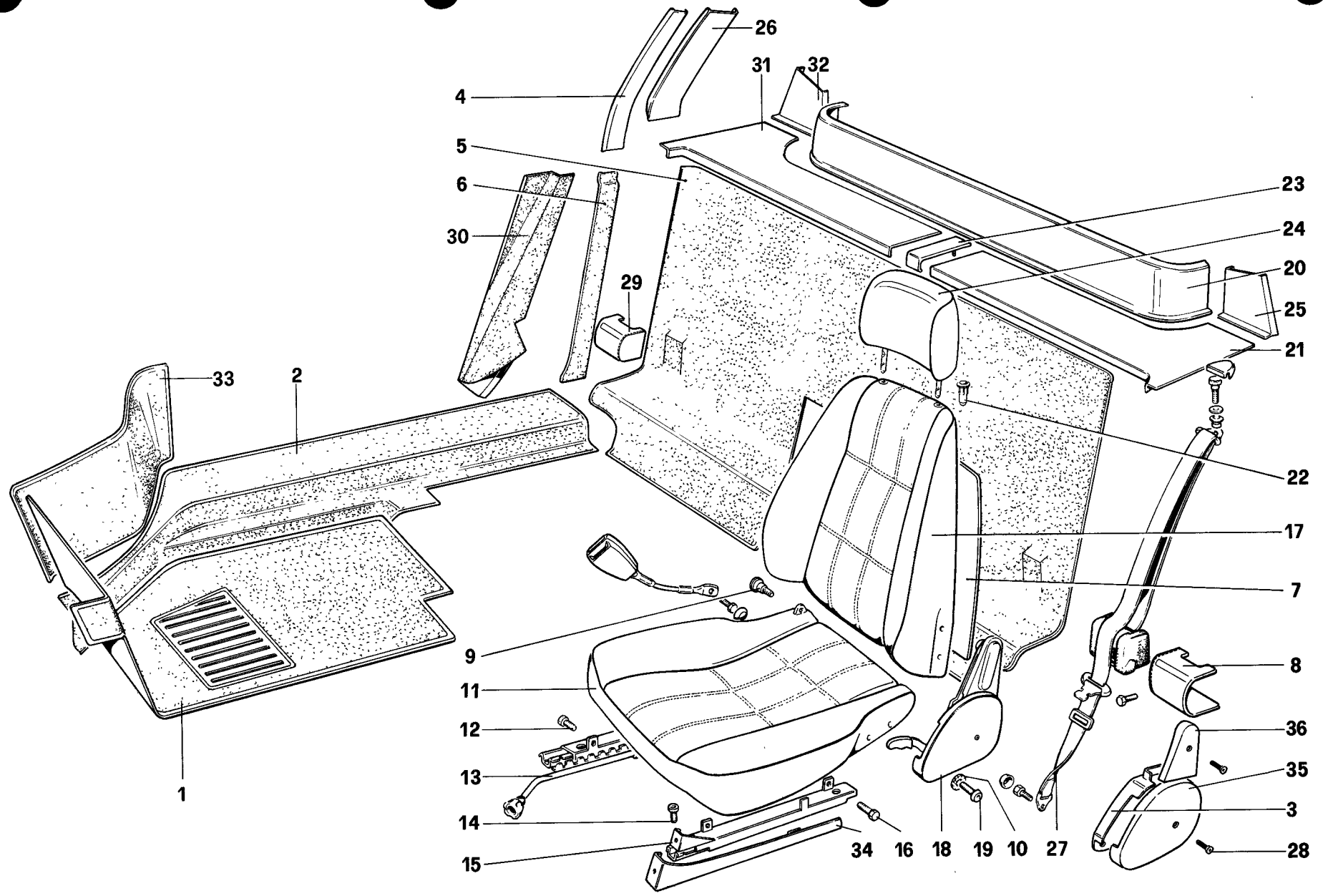

55014

328 / 328
GTB / GTS

ACCESSORI, RIVESTIMENTI INTERNI E SEDILI

INTERIOR TRIM, ACCESSORIES AND SEATS

TAV. 119

DATA: OTTOBRE 88

TAVOLA 119

Rif	Dis. No Part No.	Q.ty	DENOMINAZIONE		DESCRIPTION	
	61785900	1	**Sedile Dx. completo GS**		**R.H. seat complete L.H.D.**	
	61786500	1	**Sedile Sx. completo GS**		**L.H. seat complete R.H.D.**	
	61965800	1	**Sedile Dx. completo GD**		**R.H. seat complete R.H.D.**	
	61965900	1	**Sedile Sx. completo GD**		**L.H. Seat complete R.H.D.**	
1	61365300	1	Tappeto ant. Dx **GTB - GD**		R.H Front carpet **GTB - R.H.D.**	
-	61365800	1	Tappeto ant Dx **GTS - GD**		R.H front carpet **GTS - R.H.D.**	
-	60744300	1	Tappeto ant Dx **GTB - GS**		R.H front carpet **GTB - L.H.D.**	
-	60776500	1	Tappeto ant Dx **GTS - GS**	Fino	R H front carpet **GTS - R.H.D.**	Until
-	60143104	1	Tappeto ant Sx. **GTB - GS**	vettura	L H. front carpet **GTB - L.H.D.**	car No
-	60807800	1	Tappeto ant. Sx. **GTB - GD**	N **68561**	L H. front carpet **GTB - R.H.D.**	**68561**
-	61361600	1	Tappeto ant. Sx. **GTS - GS**		L.H. front carpet **GTS - L.H.D.**	
-	60811400	1	Tappeto ant. Sx **GTS - GD**		L.H front carpet **GTS - R.H.D.**	
-	62367200	1	Tappeto ant. Dx **GTB - GS**		R.H front carpet **GTB - L.H.D.**	
-	62367400	1	Tappeto ant. Dx **GTS - GS**		R.H front carpet **GTS - L.H.D.**	
-	62367300	1	Tappeto ant Sx **GTB - GS**	Dalla	L.H front carpet **GTB - L.H.D.**	From
-	62367700	1	Tappeto ant Sx **GTB - GD**	vettura	L H front carpet **GTB - R.H.D.**	car No
-	62367500	1	Tappeto ant Sx. **GTS - GS**	N. **68563**	L H. front carpet **GTS - L.H.D.**	**68563**
-	62367900	1	Tappeto ant Sx. **GTS - GD**		L H. front carpet **GTS - R.H.D.**	
2	61982500	1	Tappeto brancardo Dx. **GTB - GS**		R.H. carpet **GTB - L.H.D.**	
-	61982900	1	Tappeto brancardo Dx **GTB - GD**		R H. carpet **GTB - R.H.D**	
-	61982600	1	Tappeto brancardo Sx **GTB - GS**		L.H carpet **GTB - L.H.D.**	
-	61983009	1	Tappeto brancardo Sx. **GTB - GD**		L.H carpet **GTB - R.H.D.**	
-	61983300	1	Tappeto brancardo Dx **GTS - GS**		R.H carpet **GTS - L.H.D.**	
-	61983800	1	Tappeto brancardo Dx **GTS - GD**		R H carpet **GTS - R.H.D.**	
-	61983400	1	Tappeto brancardo Sx **GTS - GS**		L H carpet **GTS - L.H.D.**	
-	61983900	1	Tappeto brancardo Sx. **GTS - GD**		L H carpet **GTS - R.H.D.**	
3	61938600	1	Copriregolatore Dx rivestito		R H cover with covering	
-	61938700	1	Copriregolatore Sx rivestito		L H. cover with covering	
4	60997700	1	Modanatura rivestita Dx. **GTB**		Right moulding + covering **GTB**	
			Fino vett **69367**		Until car **69367**	
-	60997800	1	Modanatura rivestita Sx. **GTB**		Left moulding + covering **GTB**	
			Fino vett **69367**		Until car **69367**	
-	62373000	1	Modanatura rivestita Dx **GTB**		R.H moulding + covering **GTB**	
			Dalla vett **69369**		From car **69369**	
-	62373100	1	Modanatura rivestita Sx. **GTB**		L H moulding + covering **GTB**	
			Dalla vett **69369**		From car **69369**	
5	61352200	1	Tappeto **GTB**		Carpet **GTB**	
-	61360800	1	Tappeto **GTS**		Carpet **GTS**	
6	61459100	1	Modanatura rivestita Dx. **GTB**		R H. moulding with covering **GTB**	
-	61459200	1	Modanatura rivestita Sx. **GTB**		L H. moulding with covering **GTB**	
7	60209400	1	Paratia post sedile pilota		Rear plate, driver side	
-	60765400	1	Paratia post. sedile passeggero con tasca		Rear plate, passenger side with pocket	
8	61917300	1	Copriarrotolatore Sx rivestito **GTS**		L.H cover with covering **GTS**	
			No per **AUS**		Not for **AUS**	
-	61943300	1	Copriarrotolatore Sx rivestito GTB		L.H cover with covering **GTB**	
			No per **AUS**		Not for **AUS**	
9	60773600	2	Vite		Screw	
10	106852	8	Rondella		Washer	
11	61786000	1	Cuscino sedile Dx. rivestito		Cuschion R H seat with covering	
-	61786600	1	Cuscino sedile Sx. rivestito		Cuschion L H. seat with covering	
-	61787000	2	Rivestimento		Covering	
12	16043221	4	Vite		Screw	
13	60369006	1	Guida interna sedile Dx.		Guide with adjuster R.H seat	

Rif.	Dis No Part No	Q.ty	DENOMINAZIONE	DESCRIPTION
-	60369105	1	Guida interna sedile Sx.	Guide with adjuster L.H seat
14	40294308	8	Vite	Screw
15	61880500	1	Guida esterna sedile Dx	External guide for R.H. seat
-	61880600	1	Guida esterna sedile Sx.	External guide for L.H seat
16	40294407	4	Vite	Screw
17	61786200	2	Schienale sedile Dx rivestito	Squab R H seat with covering
-	61786800	1	Schienale sedile Sx rivestito	Squab L H. seat with covering
-	61787100	2	Rivestimento	Covering
18	60856300	1	Regolatore sedile Dx.	Adjuster R H seat
-	60856400	1	Regolatore sedile Sx	Adjuster L.H. seat
19	14306521	8	Vite	Screw
20	60997400	1	Modanatura rivestita	Moulding with covering
			No per **C8 - USA - SA - AUS**	Not for **C8 - US - SA - AUS**
-	62481800	1	Modanatura rivestita - **C8 - USA - SA - AUS**	Moulding with covering **C8 - US - SA - AUS**
21	60997600	1	Modanatura rivestita Sx **GTB**	L H moulding with covering **GTB**
-	61134900	1	Modanatura rivestita Sx **GTS** - Fino **1987**	L.H moulding with covering **GTS** - Until **1987**
-	62487000	1	Modanatura rivestita Sx. **GTS** - Dal **1988**	L.H moulding with covering **GTS** - From **1988**
22	20058905	4	Boccola appoggiatesta	Busching for headrest
23	60998400	1	Modanatura coprigiunta rivestita	Moulding with covering
24	60757100	2	Appoggiatesta	Headrest
-	61863300	2	Rivestimento	Covering
25	60998200	1	Modanatura Sx. rivestita - Per **GTB**	L H. moulding with covering - For **GTB**
			fino vett N. **69367** - Per **GTS** fino **1987**	until car **69367** - For **GTS** until **1987**
-	62353900	1	Modanatura Sx rivestita **GTB**	L.H. moulding with covering **GTB**
			Dalla vett **69369**	From car **69369**
-	62487600	1	Modanatura Sx rivestita **GTS** - Dal **1988**	L H. moulding with covering **GTS** - From **1988**
26	61135000	1	Modanatura rivestita Dx. **GTS**	R H moulding with covering **GTS**
-	61135200	1	Modanatura rivestita Sx. **GTS**	L.H moulding with covering **GTS**
-	61134200	1	Rivestimento **GTS**	Covering **GTS**
27	60791600	1	Serie cinture di sicurezza	Safety belts
			No per **USA - J - SA - AUS** (OK per **A 87**)	Not for **US - J - SA - AUS** (OK for **A 87**)
-	62482500	1	Serie cinture in alternativa al **60791600**	Safety belts in alternative to **60791600**
-	113890	1	Serie cinture sicurezza **USA - J - SA**	Safety belts **US - J - SA**
28	60729900	4	Vite	Screw
29	61917200	1	Copriarrotolatore Dx rivestito **GTS**	R H. cover with covering **GTS**
-	61943300	1	Copriarrotolatore Dx rivestito **GTB**	R H. cover with covering **GTB**
			No per **AUS**	Not for **AUS**
30	60787500	1	Modanatua Dx rivestita **GTS**	R H. moulding with covering **GTS**
-	60787600	1	Modanatura Sx rivestita **GTS**	L H. moulding with covering **GTS**
31	60997500	1	Modanatura Dx rivestita **GTB**	R H. moulding with covering **GTB**
-	61134800	1	Modanatura Dx rivestita **GTS** - Fino **1987**	R H moulding with covering **GTS** - Until **1987**
-	62486900	1	Modanatura Dx rivestita **GTS**	R H moulding with covering **GTS**
			Dal **1988**	From **1988**
32	60998100	1	Modanatura Dx rivestita - Per **GTB**	R.H moulding with covering - For **GTB**
			fino vett **69367** - Per **GTS** fino **1987**	until car **69367** - For **GTS** until **1987**
-	62353800	1	Modanatura Dx. rivestita **GTB**	R.H moulding with covering **GTB**
			Dalla vett **69369**	From car **69369**
-	62487500	1	Modanatura Dx. rivestita **GTS**	R H moulding with covering **GTS**
			Dal **1988**	From **1988**
33	61982300	1	Tappeto passaruota Dx **GTB - GS**	R H carpet **GTB - L.H.D.**
-	61982700	1	Tappeto passaruota Dx **GTB - GD**	R H. carpet **GTB - R.H.D.**
-	61983100	1	Tappeto passaruota Dx **GTS - GS**	R H carpet **GTS - L.H.D.**
-	61983600	1	Tappeto passaruota Dx **GTS - GD**	R H. carpet **GTS - R.H.D.**

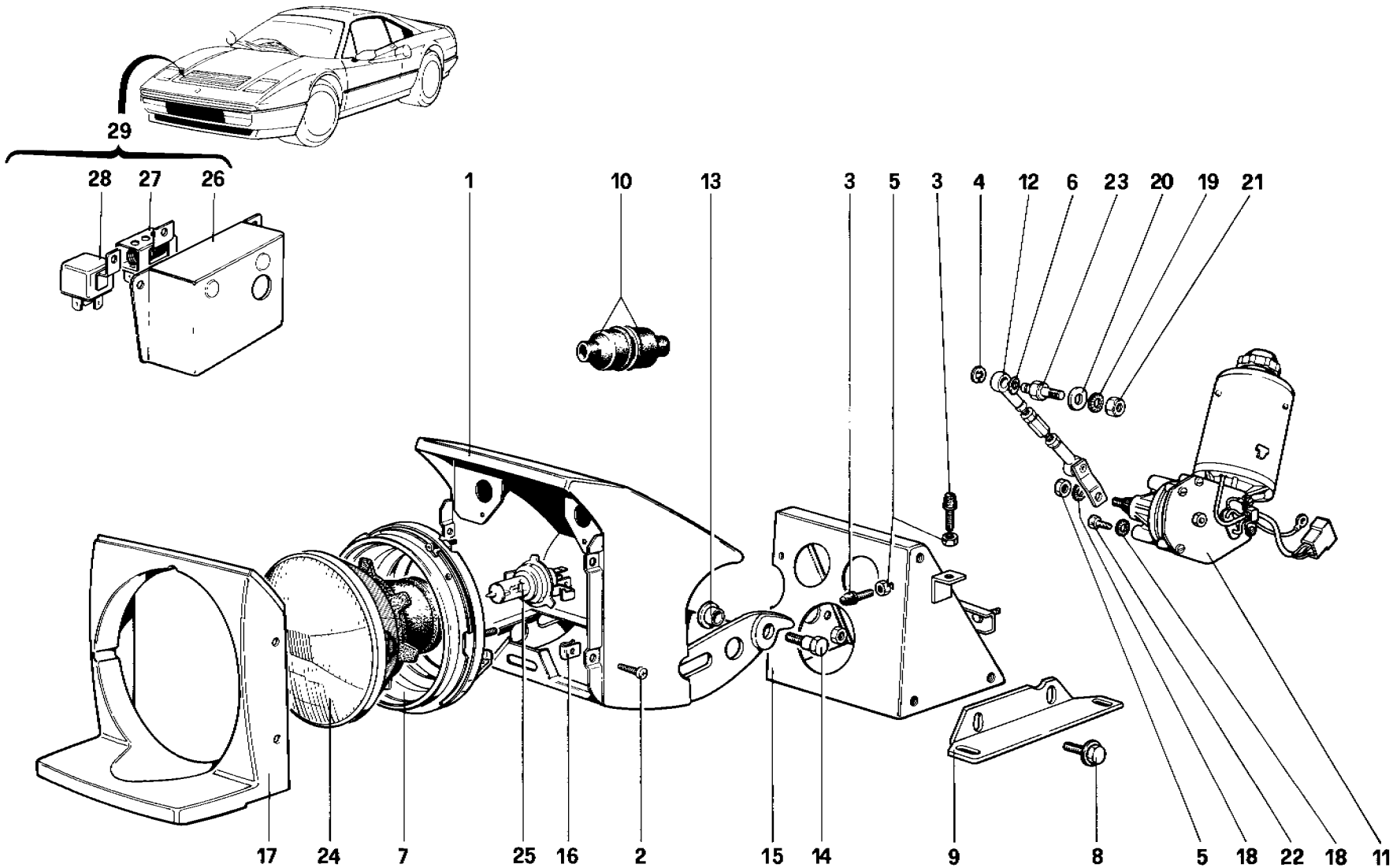

57518

328 / 328 GTB / GTS

DISPOSITIVO ALZAFARI E PROIETTORI

LIGHTS LIFTING DEVICE AND HEADLIGHTS

TAV. 128

DATA: OTTOBRE 88

TAVOLA 128

Rif.	Dis No. Part No	Q ty	DENOMINAZIONE	DESCRIPTION
1	60570600	1	Contenitore proiettore Dx.	Housing R.H. headlamp
-	60570700	1	Contenitore proiettore Sx.	Housing L.H headlamp
2	60644600	8	Vite	Screw
3	50087709	6	Puntalino fermo corsa	Rod
4	11087976	2	Seeger	Seeger ring
5	15896211	8	Dado	Nut
6	30152607	2	Rondella in ottone	Washer
7	60156804	2	Cornice proiettore	Housign sealed beam
8	13842471	16	Vite	Screw
9	60581800	2	Staffa Dx.	R.H. bracket
-	60581900	2	Staffa Sx.	L.H bracket
10	60645100	4	Protezione	Protection
11	60727500	1	Motorino alzafari Dx. (montato a Sx)	Headlamp lifting motor R.H. (fitted on L H side)
-	60727600	1	Motorino alzafari Sx. (montato a Dx.)	Headlamp lifting motor L.H. (fitted on R.H side)
12	61326200	2	Biella	Connection rod
13	50070507	4	Boccola	Bushing
14	50070606	4	Perno fulco	Fulcrum pin
15	60648000	1	Supporto ghiera Dx.	R H. support
-	61750800	1	Supporto ghiera Sx.	L.H. support

Rif.	Dis. No. Part No	Q ty	DENOMINAZIONE	DESCRIPTION
16	40136707	8	Molletta	Clip
17	60570800	1	Rivestimento ant. Dx.	Covering R H
-	60570900	1	Rivestimento ant. Sx	Covering L.H
18	12605371	10	Rondella	Washer
19	10615770	2	Rondella	Washer
20	12638601	2	Rondella	Washer
21	12164721	2	Dado	Nut
22	10902121	6	Vite	Screw
23	61325900	2	Perno	Pin
24	60865000	2	Proiettore con lampada (compreso **A87**) No per **F-USA-J-GD**	Headlamp with bulb (Ok for **A87**) Not for **F-US-J-RHD**
-	60865100	2	Proiettore con lampada-**GD-J**	Headlamp with bulb-**RHD-J**
-	60865200	2	Proiettore con lampada-F	Headlamp with bulb-**F** only
-	61610400	2	Sealed beam- **USA**	Sealed beam - **US** only
25	60121704	2	Lampada proiettore No per **F - USA**	Bulb for headlamp Not for **F-US**
-	60122603	2	Lampada proiettore - F	Bulb for headlamp - F only
26	62342800	1	Scatola Dim-dip	Dim-dip box
27	62342000	1	Resistore	Resistor
28	62342100	1	Teleruttore	Relay
29	62346400	1	Assieme scatola dim-dip	Dim-dip boxe complete

Solo **GB** dalla vett. **68197** — **GB** only from car **68197**

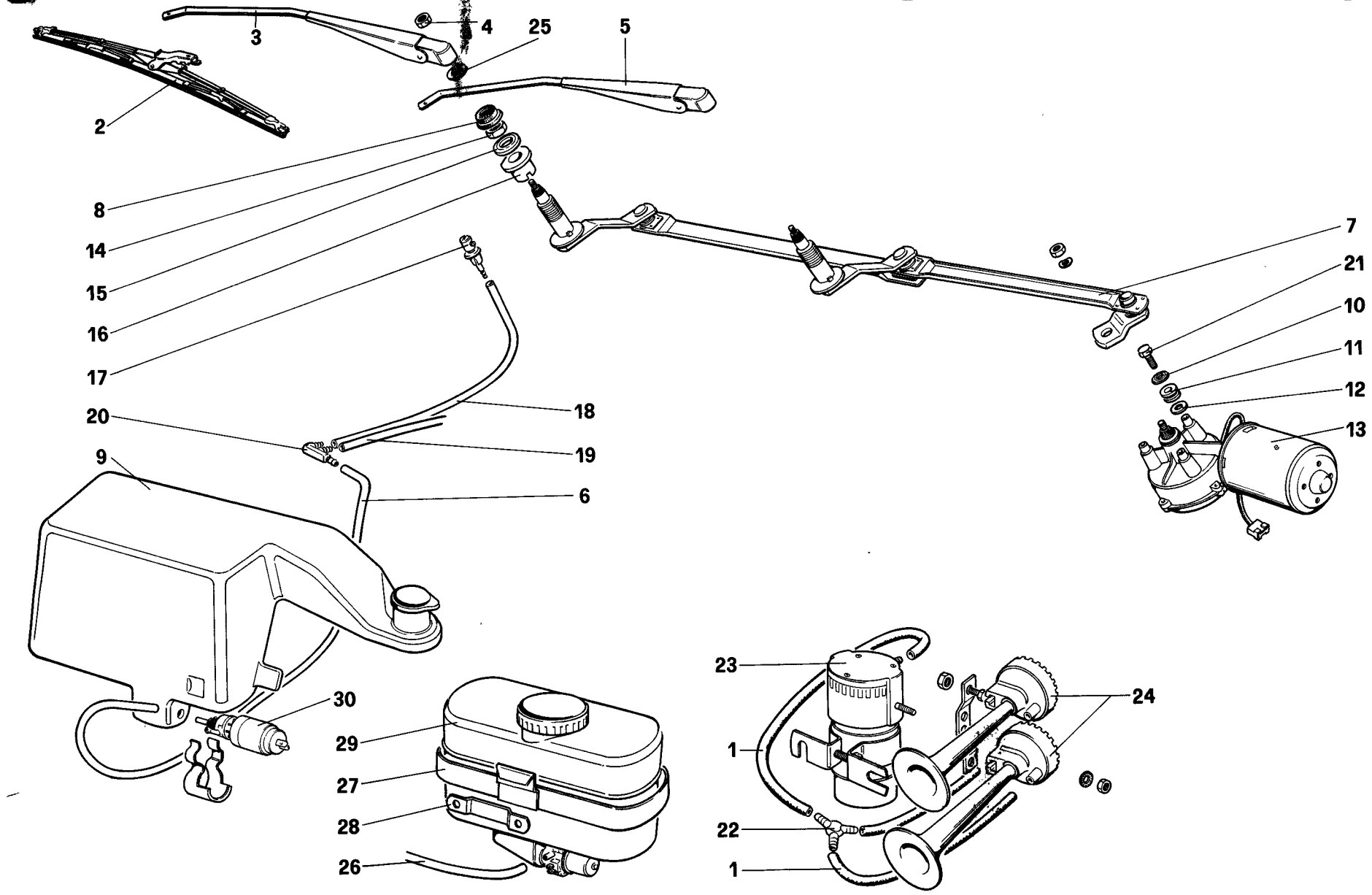

58513

328 / 328
GTB / GTS

TERGICRISTALLO - LAVA CRISTALLO E TROMBE

WINDSHIELD WIPER, WASHER AND HORNS

TAV. 129

DATA: OTTOBRE 88

TAVOLA 129

Rif	Dis No Part No	Q ty	DENOMINAZIONE	DESCRIPTION
1	**61951400**	1	Serie condotti compressore trombe	Air ducts for horn compressor
2	**108741**	2	Spazzola tergi	Wiper brush
			Dopo esaurimento vale n. **62356100**	After exhaustion use no. **62356100**
3	**108740**	1	Braccio Dx. **GS**	R.H wiper arm for **LHD**
-	**110588**	1	Braccio Dx. **GD**	R.H wiper arm for **RHD**
4	**16100811**	2	Dado	Nut
5	**108739**	1	Braccio Sx. **GS**	L.H. wiper arm for **LHD**
-	**110589**	1	Braccio Sx. **GD**	L.H. wiper arm for **RHD**
6	**61769000**	1	Condotto (Per vaschetta **61768800**)	Duct - For **PN 61768800**
7	**61824900**	1	Leveraggio tergi **GS**	Windshield wiper levers **LHD**
-	**61860000**	1	Leveraggio tergi **GD**	Windshield wiper levers **RHD**
8	**60701200**	2	Guarnizione	Gasket
9	**61768800**	1	Vaschetta acqua tergi	Water reservoir
10	**50208800**	3	Rondella	Washer
11	**40222408**	3	Gommino	Grommet
12	**40222705**	3	Rondella	Washer
13	**61768900**	1	Motore tergi	Wiper motor
14	**60133907**	2	Ghiera	Ring nut

Rif	Dis. No. Part No	Q.ty	DENOMINAZIONE	DESCRIPTION
15	**108324**	2	Distanziale esterno	Outer spacer
16	**61460100**	2	Distanziale interno	Inter spacer
17	**60532900**	2	Ugello lavacristallo	Nozzle
18	**60124708**	1	Condotto Dx	R.H. duct
19	**60124807**	1	Condotto Sx.	L.H duct
20	**40103100**	1	Raccordo a 3 vie	3 way union
21	**10902121**	3	Vite	Screw
22	**60741100**	1	Raccordo a 3 vie	3 way union
23	**61447800**	1	Compressore - Fino esaurimento	Horns compressor - Until exhaustion
-	**139920**	1	Compressore - Dopo esaurim **61447800**	Horns compressor - After exhaus. **61447800**
24	**60665500**	1	Trombe - No per **CH**	Horns - Not for **CH**
-	**60842900**		Trombe - Solo **CH**	Horns - **CH** only
25	**12642721**	2	Rondella	Washer
26	**60326402**	1	Condotto (Per vaschetta **60375706**)	Duct - For part. **60375706**
27	**60399102**	1	Fascetta (Per vaschetta **60375706**)	Clip - For part. **60375706**
28	**60399201**	1	Staffa (Per vaschetta **60375706**)	Bracket - For part. **60375706**
29	**60375706**	1	Vaschetta acqua tergi	Water reservoir
30	**61535400**	1	Pompa tergi	Pump for windshield wiper

INDEX OF REVISIONS / CHANGES

Date: JAN. 1989

TAV. NUMBER	DESCRIPTION	REV. DATE	NOTES
6	CORRECTION OF ITEM NUMBER 1, CYLINDER HEAD	JAN. 1989	THIS REPLACES TAV. 6 (OCT.88)
41	CORRECTION OF ITEM NUMBER 12, ANTI-THEFT DEVICE	JAN. 1989	THIS REPLACES TAV. 41 (OCT.88)
102	CORRECTION OF ITEM NUMBER 21, SPOYLER	JAN. 1989	THIS REPLACES TAV. 102 (OCT.88)
107	CORRECTION OF ITEM NUMBER 1, PANEL, L.H. DOOR SILL GTS	JAN. 1989	THIS REPLACES TAV. 107 (OCT.88)
114	CORRECTION OF ITEM NUMBER 41, DOOR LOCKING DEVICE	JAN. 1989	THIS REPLACES TAV. 114 (OCT.88)
114 / A	CORRECTION OF ITEM NUMBER 84, SUPPORT FOR L.H. HANDLE	JAN. 1989	THIS REPLACES TAV. 114/A (OCT.88)
119	CORRECTION OF, L.H. SEAT COMPLETE L.H.D.	JAN. 1989	THIS REPLACES TAV. 119 (OCT.88)
128	CORRECTION OF ITEM NUMBER 7, SEALED BEAM HOUSING	JAN. 1989	THIS REPLACES TAV. 128 (OCT.88)
129	CORRECTION OF ITEM 20, 3-WAY UNION	JAN. 1989	THIS REPLACES TAV. 129 (OCT.88)